キッチンバックセット　bs-B3　ベースのみ　オープンスペース付き　間口2450　オープンスペース右　背面壁

番号	名　称		数量
①	ﾜｰｸﾄｯﾌﾟ		1
②	両開きﾄﾞｱﾍﾞｰｽｷｬﾋﾞﾈｯﾄ	W800	2
③	1段引出ｷｬﾋﾞﾈｯﾄ	W800	1
④	ｵｰﾌﾟﾝﾍﾞｰｽｷｬﾋﾞﾈｯﾄ	W800	1
⑤	巾木	t19	1
⑥	ｻｲﾄﾞﾊﾟﾈﾙ	t19	2
	別梱ﾊﾟｰﾂｾｯﾄ		1
	・取っ手	L161	10
	・取付部材各種		

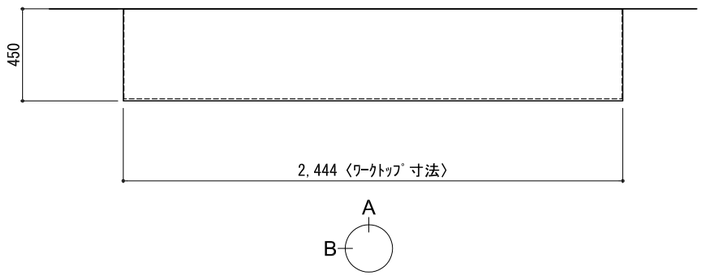

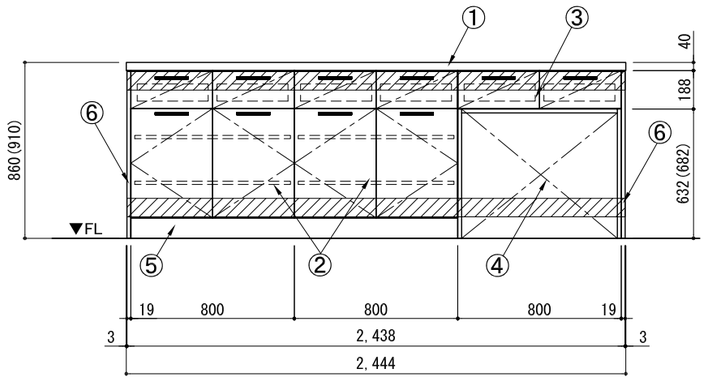

A面展開図

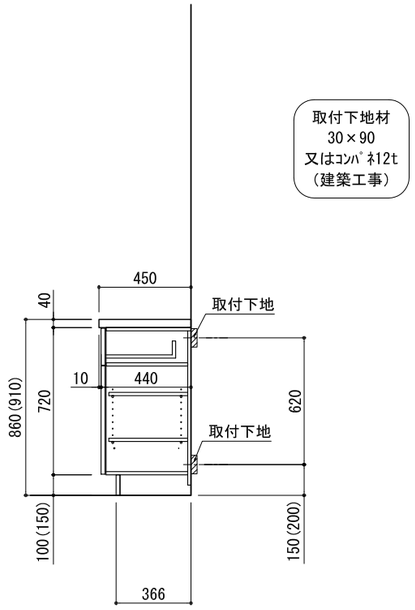

B面展開図

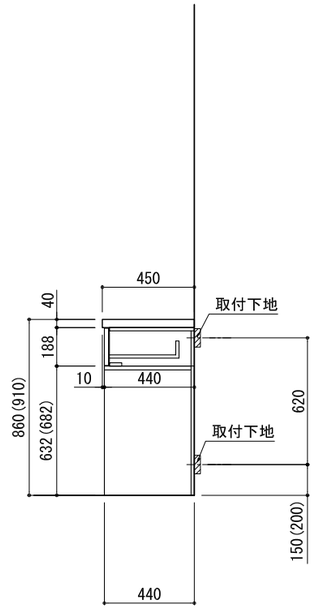

B面展開図

備考欄/NOTE
1、（　）内寸法は、ワークトップ高さ910mmの場合を示す。
2、クリアランスは推奨寸法で記載しております。
3、仕様は改良のため予告なく変更することがあります。

改訂		
4		
3		
2	2017.07.05	呼び寸変更、キャビネット幅を均等割りに変更
1	2016.02.15	図面名称変更
0	2015.07.20	新規作成

縮尺/SCALE: 1/30 (A3)

図面名称/TITLE: キッチンバックセット bs-B3　ベースのみ オープンスペース付き 間口2450　オープンスペース右 背面壁

図面番号/NO.: 000264-2

キッチン・バックセット　単独設置/横並び設置　壁納まり図

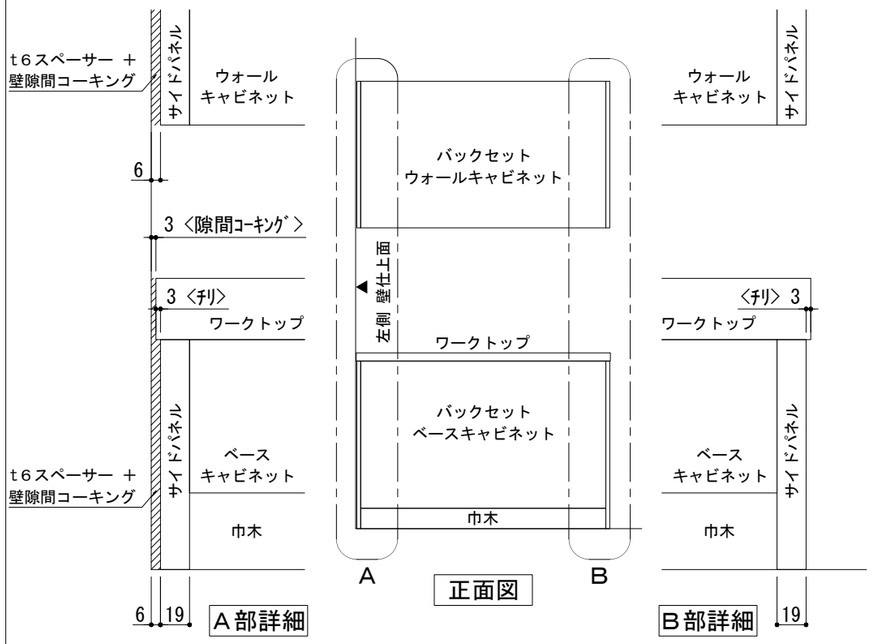

※ 本図は、バックセット単独・左側側面壁の場合を示す。

単独設置×片側側面壁　納まり

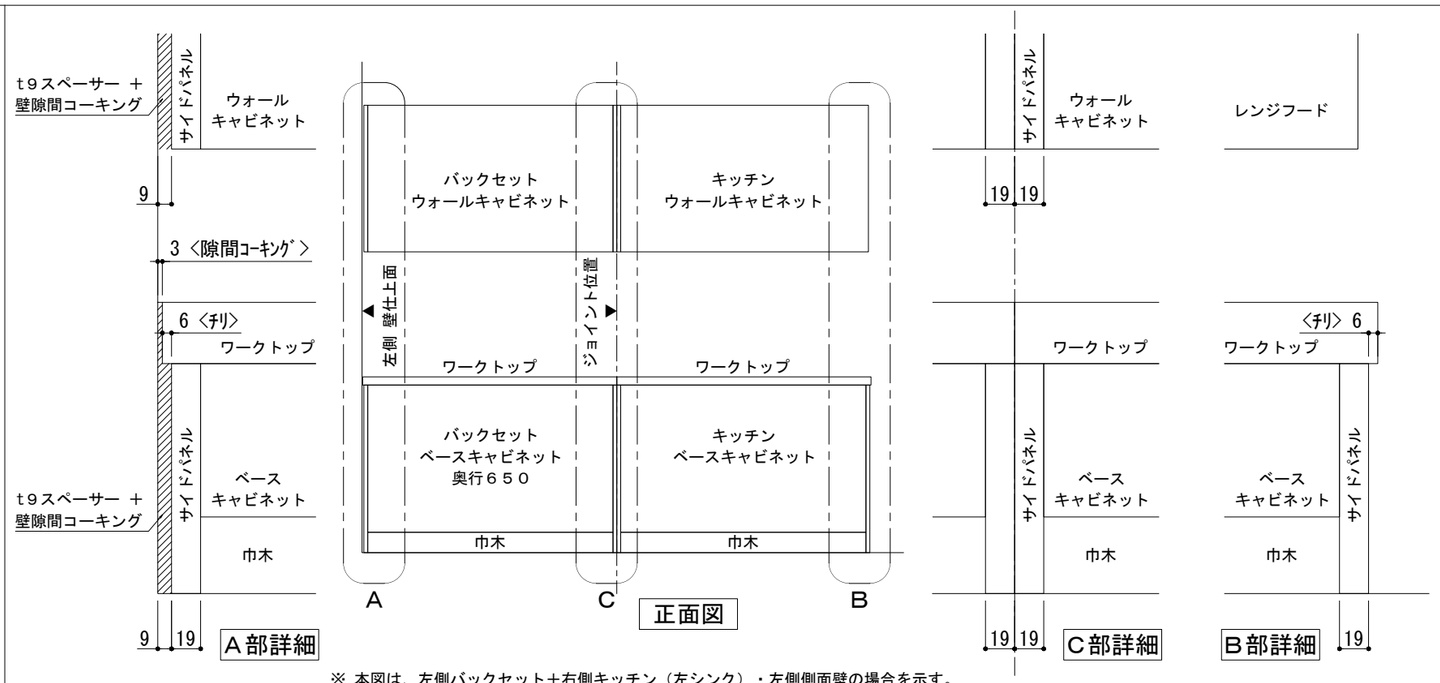

※ 本図は、左側バックセット＋右側キッチン（左シンク）・左側側面壁の場合を示す。

横並び設置×片側側面壁　納まり

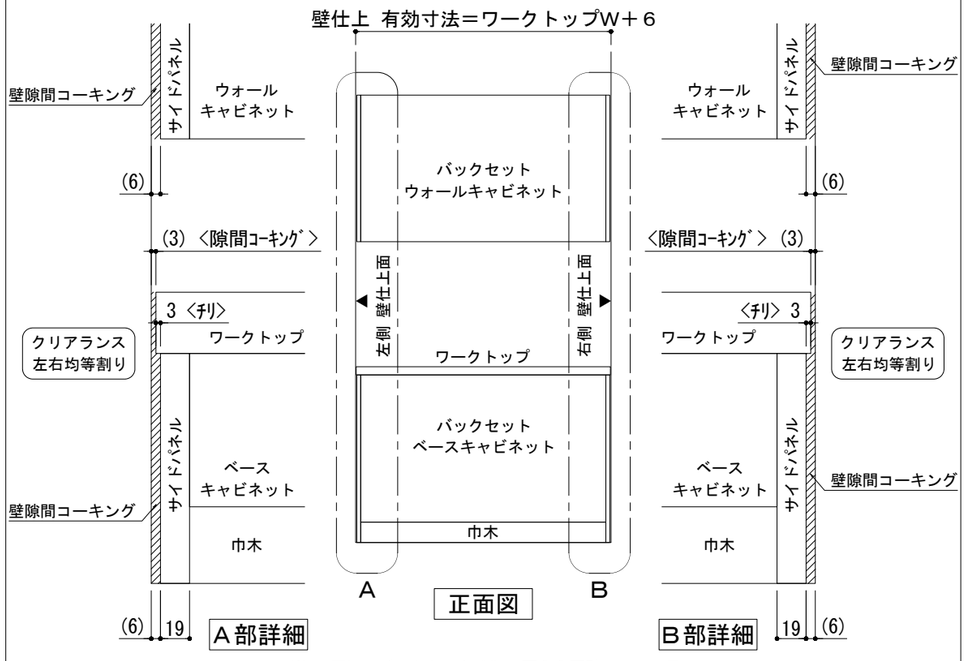

※ 本図は、バックセット単独・両側側面壁の場合を示す。

単独設置×両側側面壁　納まり

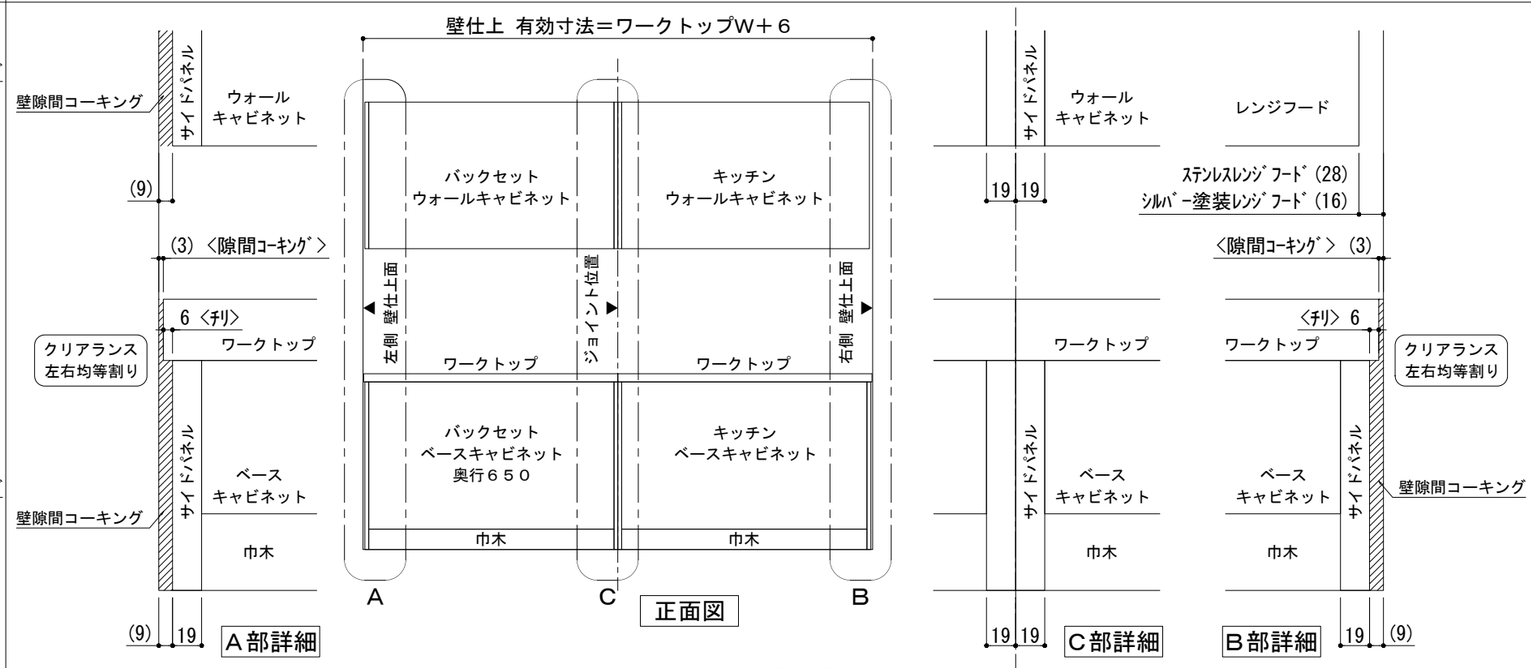

※ 本図は、左側バックセット＋右側キッチン（左シンク）・両側側面壁の場合を示す。

横並び設置×両側側面壁　納まり

備考欄/NOTE	改訂							縮尺/SCALE	図面名称/TITLE	図面番号/NO.
	4				9			1/4 1/30 (A3)	キッチン・バックセット 単独設置/横並び設置 壁納まり図	G01550-1
	3				8					
	2				7					
	1	2018.03.07	文字修正		6					
	0	2017.07.5	新規作成		5					