ｷｯﾁﾝ L型 間口1980X1830 L(左ｼﾝｸ) 背面壁 深型食洗機 ｼﾙﾊﾞｰ塗装ﾚﾝｼﾞﾌｰﾄﾞ 同時給排ﾀｲﾌﾟ ﾌﾟﾗﾝ図

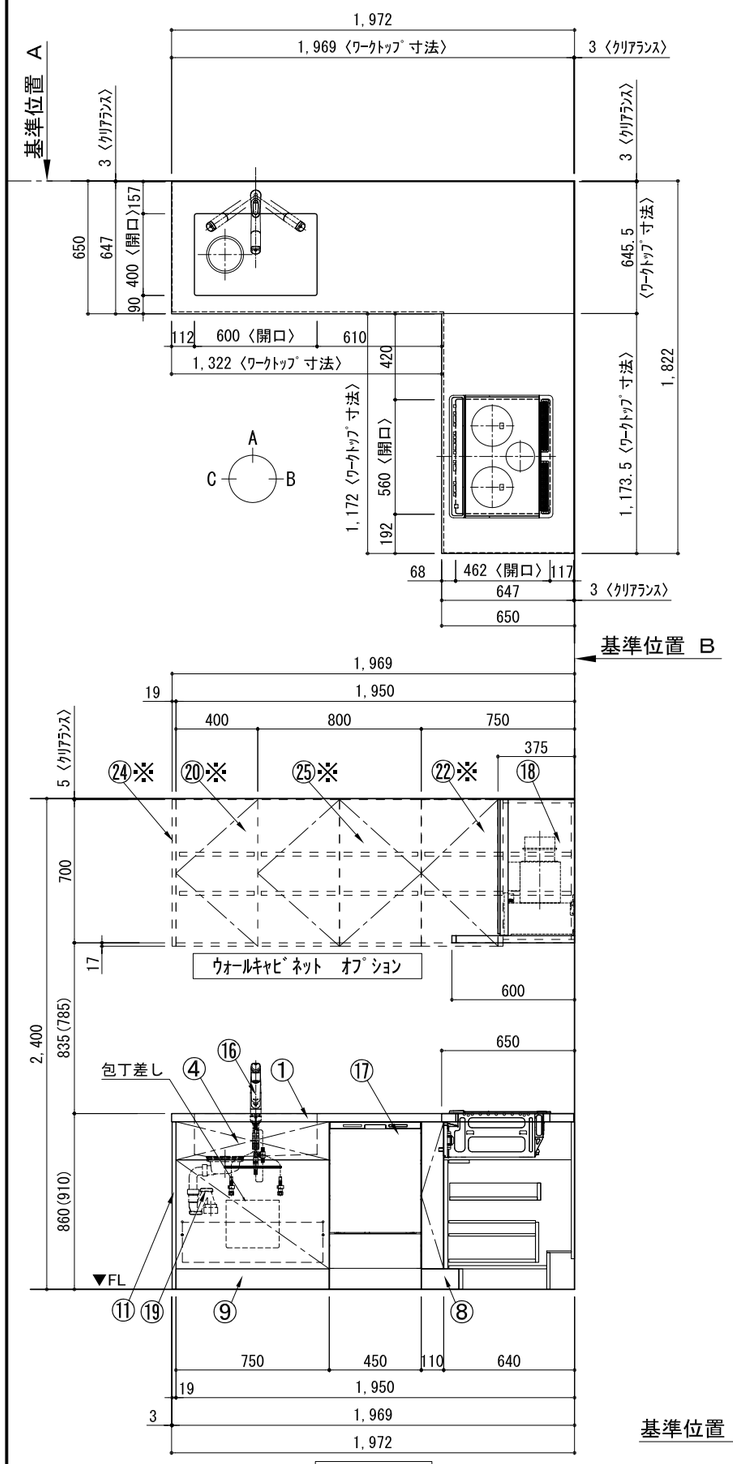

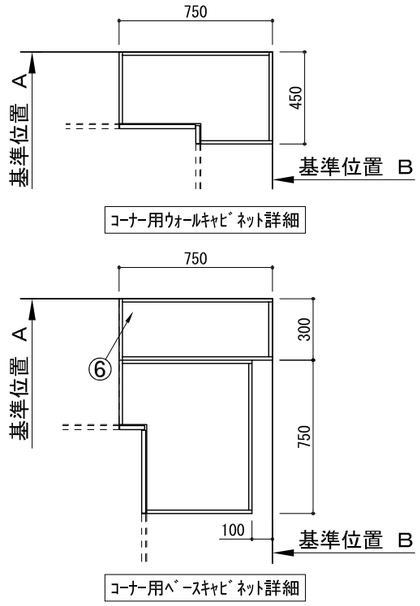

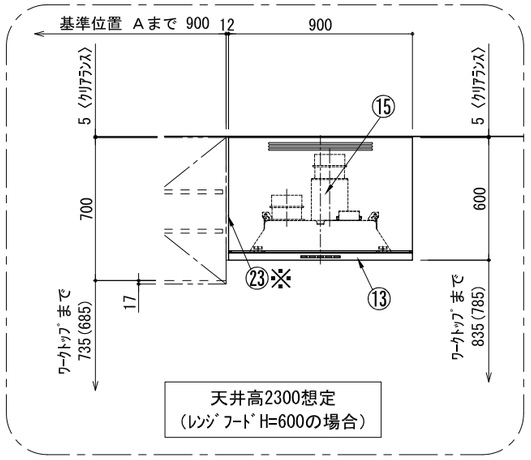

番号	名　称		ｳｫｰﾙｷｬﾋﾞﾈｯﾄ無 数量	ｳｫｰﾙｷｬﾋﾞﾈｯﾄ有 数量
①	ﾜｰｸﾄｯﾌﾟ (ｼﾝｸ付)		1	1
②	ﾜｰｸﾄｯﾌﾟ		1	1
③	加熱機器用ﾍﾞｰｽｷｬﾋﾞﾈｯﾄ	W750	1	1
④	ｼﾝｸ用ﾍﾞｰｽｷｬﾋﾞﾈｯﾄ(包丁差し付)	W750	1	1
⑤	ｺｰﾅｰ用ﾍﾞｰｽｷｬﾋﾞﾈｯﾄ	W750	1	1
⑥	ｺｰﾅｰ調整用ﾍﾞｰｽｷｬﾋﾞﾈｯﾄ	W300	1	1
⑦	深型食洗機用部材		1	1
⑧	巾木1	t19	1	1
⑨	巾木2	t19	1	1
⑩	巾木3	t19	1	1
⑪	ｻｲﾄﾞﾊﾟﾈﾙ	t19	2	2
⑫	加熱機器	3口ｶﾞｽｺﾝﾛ 3口IHﾋｰﾀｰ	1	1
⑬	ﾚﾝｼﾞﾌｰﾄﾞ	W900	1	1
⑭※	L型ﾀﾞｸﾄ		1	1
⑮	同時給排ﾕﾆｯﾄ		1	1
⑯	水栓	混合水栓	1	1
⑰	食洗機	W450	1	1
⑱	ﾌｰﾄﾞ横幕板		2	1
⑲	排水金具 (40A)		1	1
⑳※	片開きﾄﾞｱｳｫｰﾙｷｬﾋﾞﾈｯﾄ	W400		1
㉑※	片開きﾄﾞｱｳｫｰﾙｷｬﾋﾞﾈｯﾄ	W450		1
㉒※	ｺｰﾅｰ用ｳｫｰﾙｷｬﾋﾞﾈｯﾄ	W750		1
㉓※	防熱板	t12		1
㉔※	ｻｲﾄﾞﾊﾟﾈﾙ	t19		1
㉕※	両開きﾄﾞｱｳｫｰﾙｷｬﾋﾞﾈｯﾄ	W800		1
	別梱ﾊﾟｰﾂｾｯﾄ		1	1
	・取っ手	L91	1	1
	・取っ手	L161	1	1
	・取っ手	L261	2	2
	・取付部材各種			

※印はオプション品

A面展開図

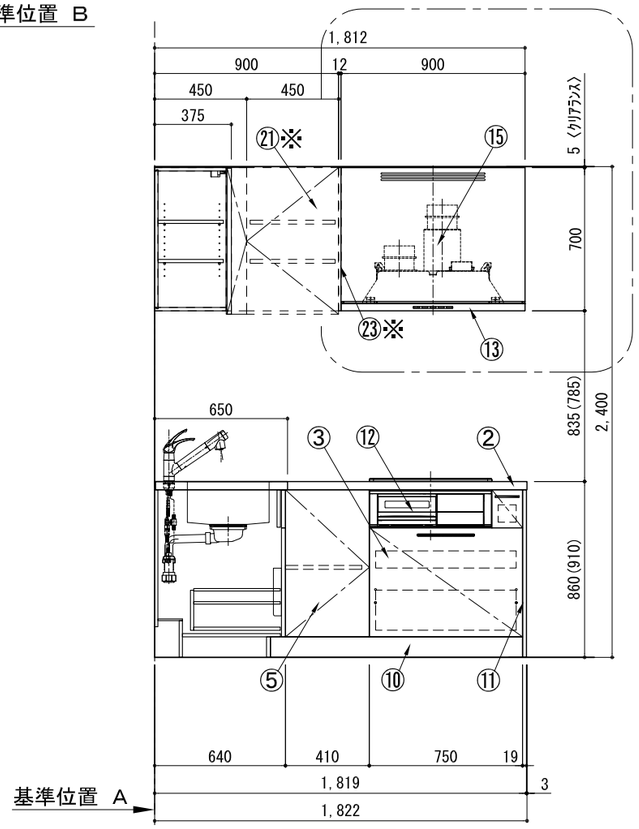

B面展開図

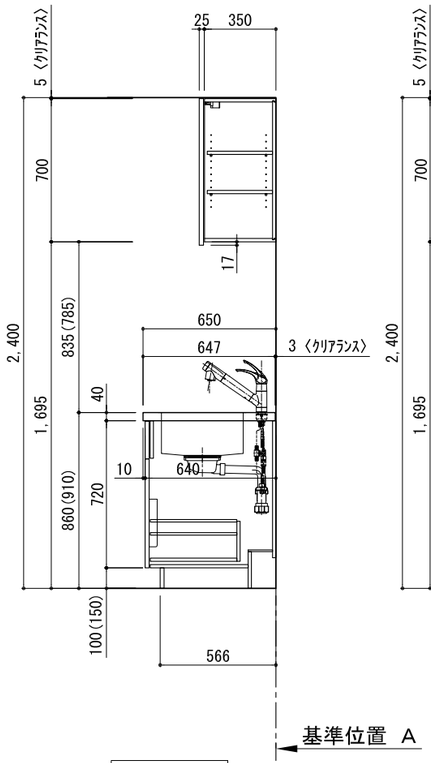

C面展開図

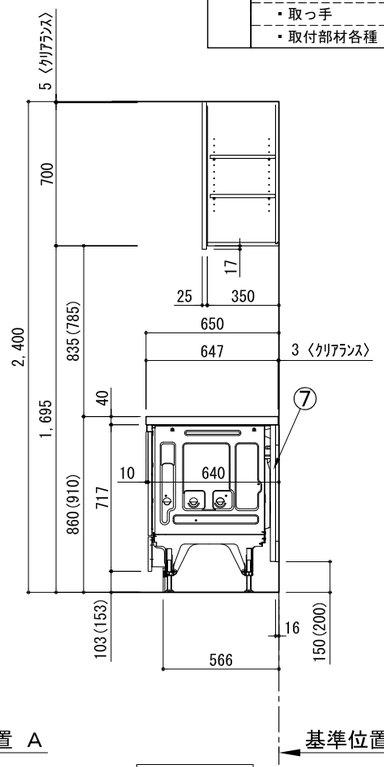

C面展開図

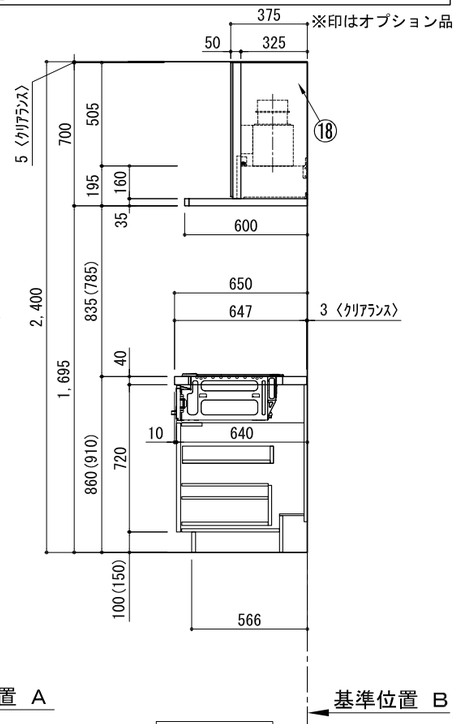

A面展開図

備考欄/NOTE
1、本図は、L勝手（シンク基準）を示す。
2、（　）内寸法は、ワークトップ高さ910mmの場合を示す。
3、クリアランスは推奨寸法で記載しております。
4、本図は、天井高2400想定で記載されておりますが、各物件ごとに高さ調整し、ご使用ください。
5、IH/ガス両方の加熱機器を考慮した設備位置で記載しております。
6、仕様は改良のため予告なく変更することがあります。

改訂						
4			9		
3			8		
2			7		
1			6		
0	2017.07.05	新規作成	5		

縮尺/SCALE: 1/30 (A3)

図面名称/TITLE: ｷｯﾁﾝ L型 間口1980X1830 L(左ｼﾝｸ) 背面壁 深型食洗機 ｼﾙﾊﾞｰ塗装ﾚﾝｼﾞﾌｰﾄﾞ 同時給排ﾀｲﾌﾟ ﾌﾟﾗﾝ図

図面番号/NO.: G00277-0

ｷｯﾁﾝ L型 間口1980X1830 L(左ｼﾝｸ) 背面壁 深型食洗機 ｼﾙﾊﾞｰ塗装ﾚﾝｼﾞﾌｰﾄﾞ 同時給排ﾀｲﾌﾟ 設備･下地図

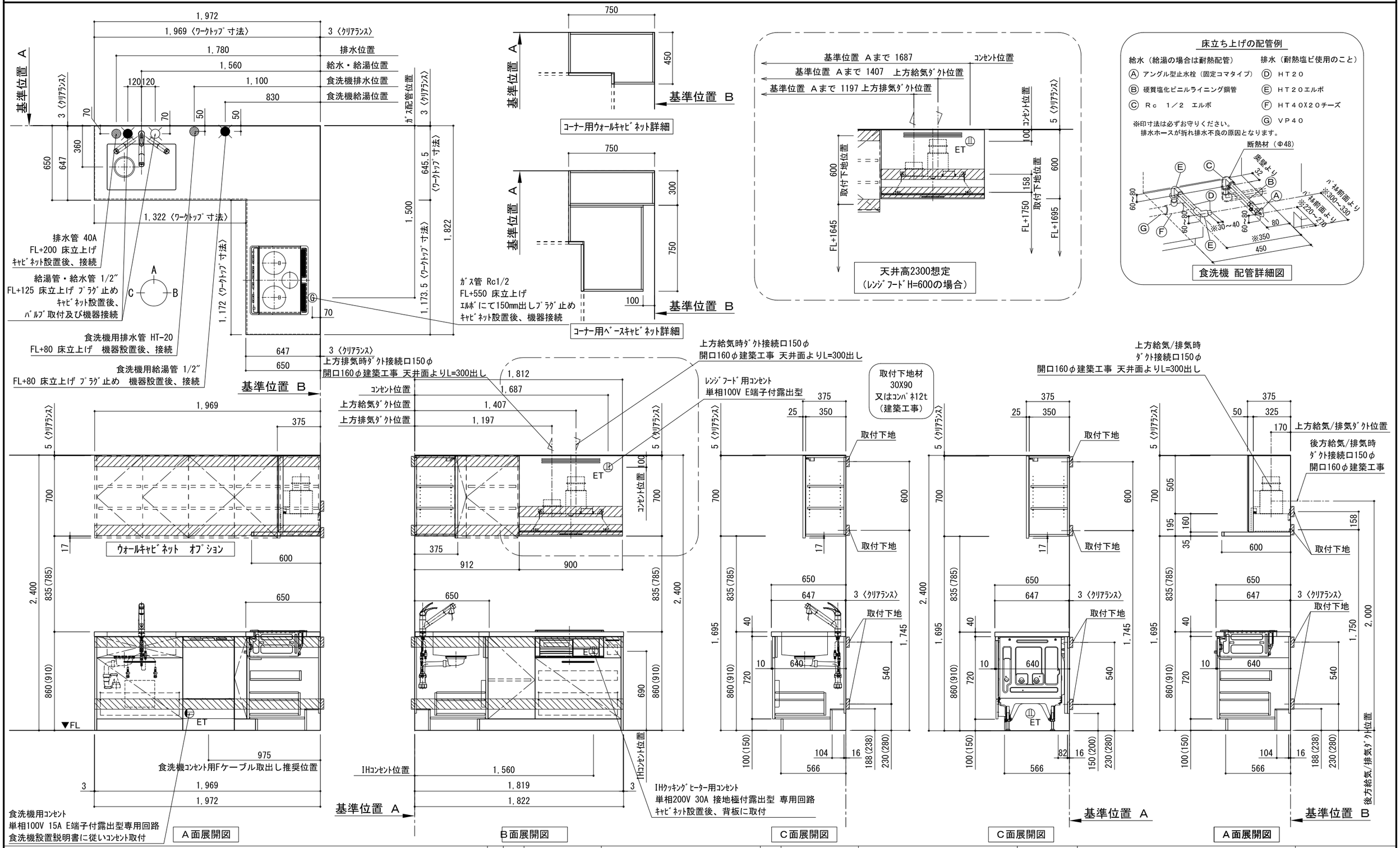

備考欄/NOTE

1、本図は、L勝手（シンク基準）を示す。
2、（ ）内寸法は、ワークトップ高さ910mmの場合を示す。
3、クリアランスは推奨寸法で記載しております。
4、本図は、天井高2400想定で記載されておりますが、各物件ごとに高さ調整し、ご使用ください。
5、IH/ガス両方の加熱機器を考慮した設備位置で記載しております。
6、仕様は改良のため予告なく変更することがあります。

改訂						
4			9		
3			8		
2			7		
1			6		
0	2017.07.05	新規作成	5		

縮尺/SCALE	図面名称/TITLE ｷｯﾁﾝ	図面番号/NO.
1/30 (A3)	L型 間口1980X1830 L(左ｼﾝｸ) 背面壁 深型食洗機 ｼﾙﾊﾞｰ塗装ﾚﾝｼﾞﾌｰﾄﾞ 同時給排ﾀｲﾌﾟ 設備･下地図	G00526-0