キッチン 袖壁付けペニンシュラ　間口2300　L　（左シンク）加熱機器側面壁 プラン図

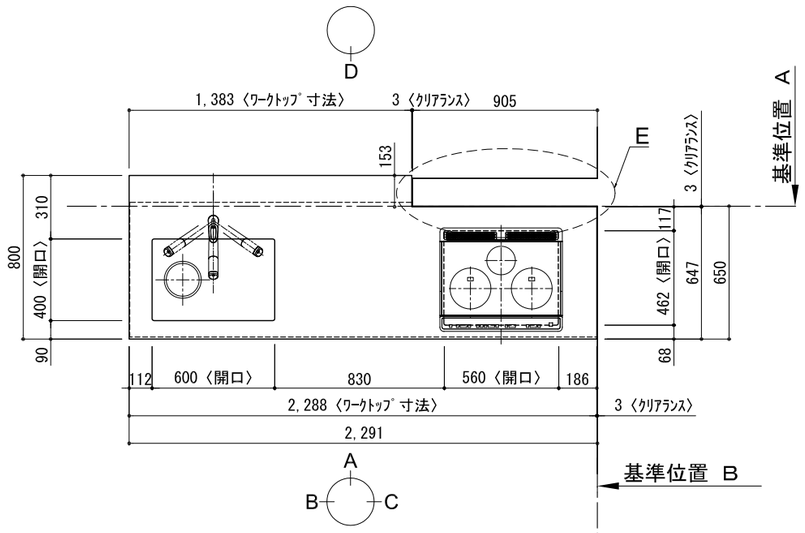

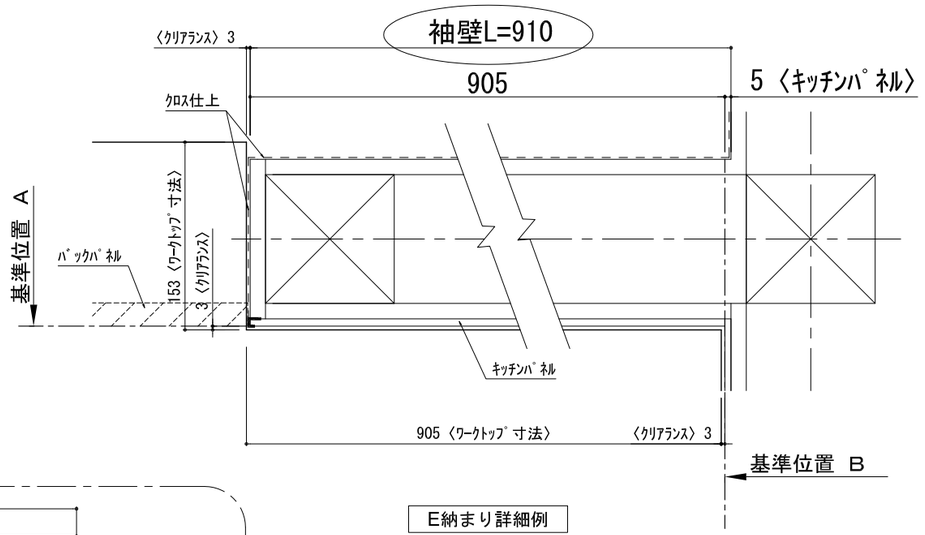

E納まり詳細例

番号	名　称		数量
①	ワークトップ（シンク付）		1
②	排水金具（40A）		1
③	加熱機器用ベースキャビネット	W750	1
④	シンク用ベースキャビネット(包丁差し付)	W750	1
⑤	プルオープン食洗機用ベースキャビネット	W450	1
⑥	ボトル収納ベースキャビネット	W300	1
⑦	巾木1	t19	1
⑧	サイドスペーサー	t19	1
⑨	サイドパネル	t19	1
⑩	バックパネル	t19	1
⑪	加熱機器	3口ガスコンロ 3口IHヒーター	1
⑫	レンジフード	W900	1
⑬※	L型ダクト		1
⑭	ダクトカバー		1
⑮	水栓	混合水栓	1
⑯	食洗機	W450	1
⑰	カトラリートレイ		1
	別梱パーツセット		1
	・取っ手	L91	1
	・取っ手	L161	3
	・取っ手	L261	2
	・取付部材各種		

※印はオプション品

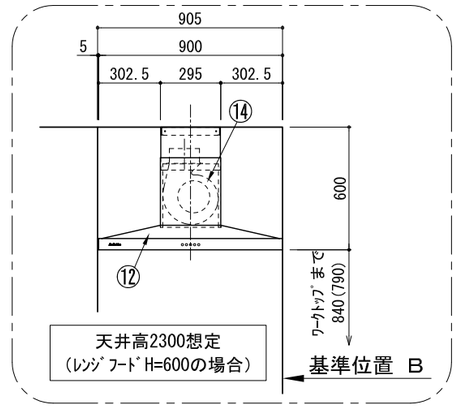

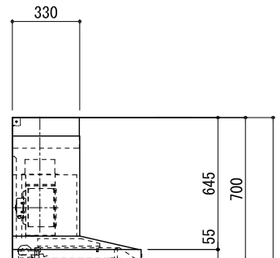

C面展開図

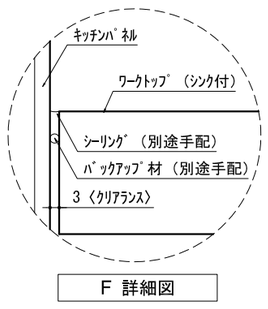

F 詳細図

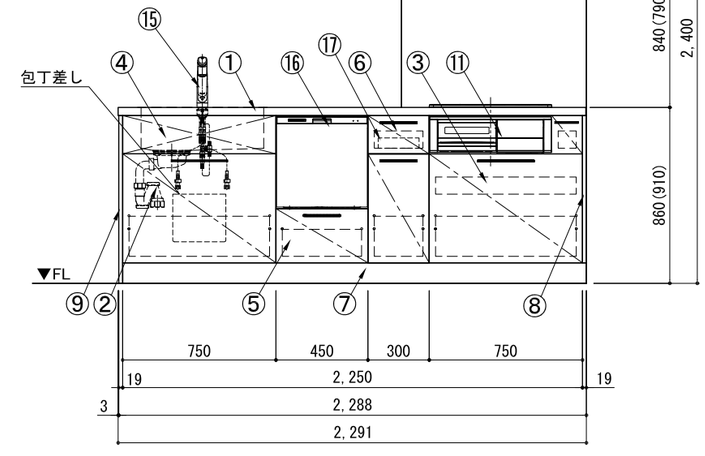

A面展開図

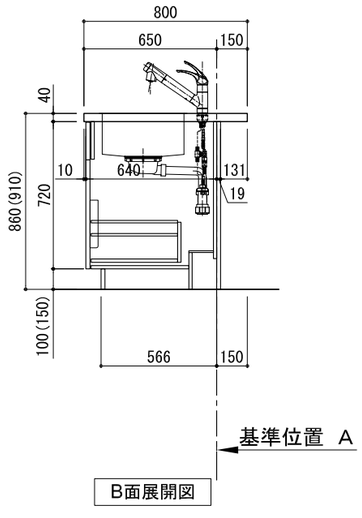

B面展開図

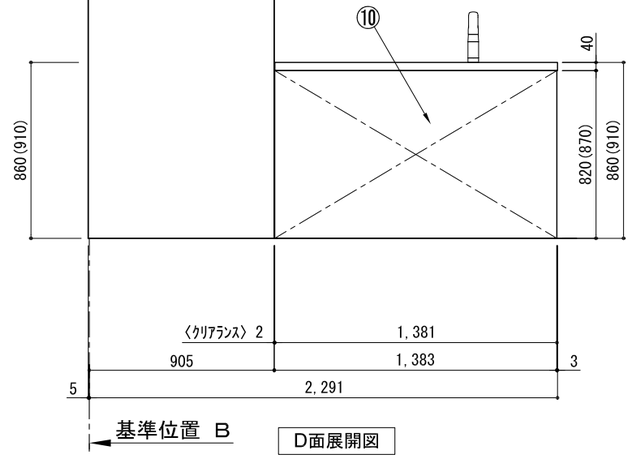

D面展開図

備考欄/NOTE
1、本図は、L勝手（シンク基準）を示す。
2、（　）内寸法は、ワークトップ高さ910mmの場合を示す。
3、クリアランスは推奨寸法で記載しております。
4、本図は、天井高2400想定で記載されておりますが、各物件ごとに高さ調整し、ご使用ください。
5、IH/ガス両方の加熱機器を考慮した設備位置で記載しております。
6、仕様は改良のため予告なく変更することがあります。

改訂						
4			9			
3			8			
2	2017.07.05	呼び寸変更	7			
1	2016.10.01	排水金具変更	6			
0	2015.07.20	新規作成	5			

縮尺/SCALE	図面名称/TITLE	図面番号/NO.
1/30 (A3)	キッチン 袖壁付けペニンシュラ 間口2300　L　（左シンク） 加熱機器側面壁 プラン図	000145-2

キッチン 袖壁付けペニンシュラ　間口2300　L　（左シンク）加熱機器側面壁 設備・下地図

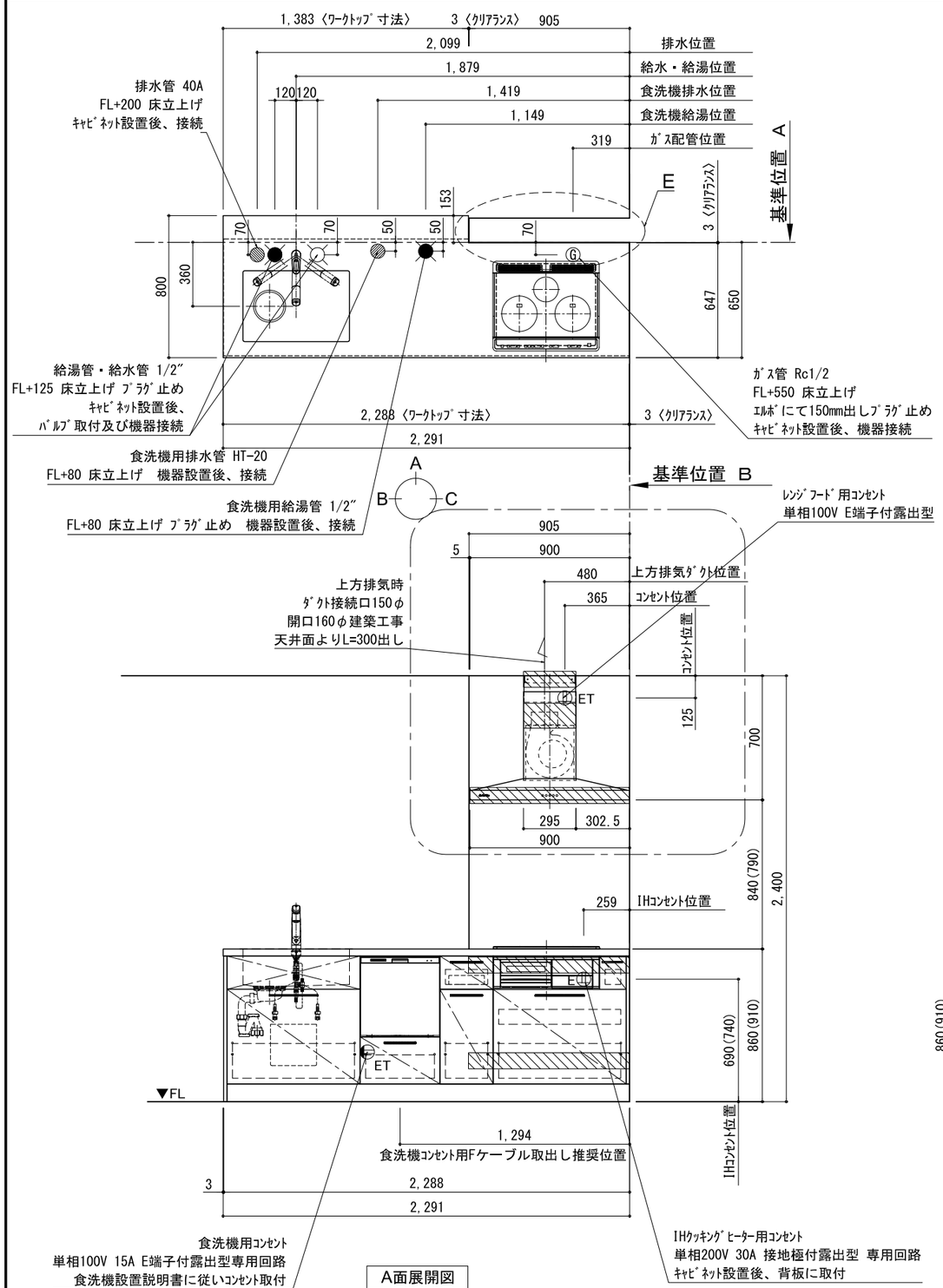

A面展開図

床立ち上げの配管例

給水（給湯の場合は耐熱配管）

- Ⓐ アングル型止水栓（固定コマタイプ）
- Ⓑ 硬質塩化ビニルライニング鋼管
- Ⓒ Rc　1／2　エルボ

排水（耐熱塩ビ使用のこと）

- Ⓓ HT20
- Ⓔ HT20エルボ
- Ⓕ HT40×20チーズ
- Ⓖ VP40

※印寸法は必ずお守りください。
排水ホースが折れ排水不良の原因となります。

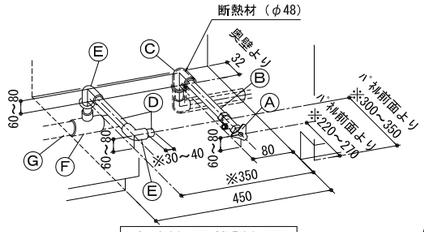

食洗機 配管詳細図

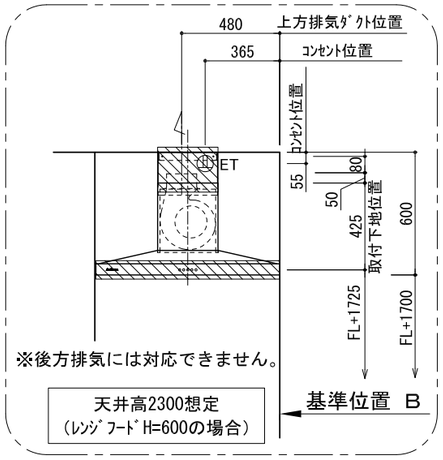

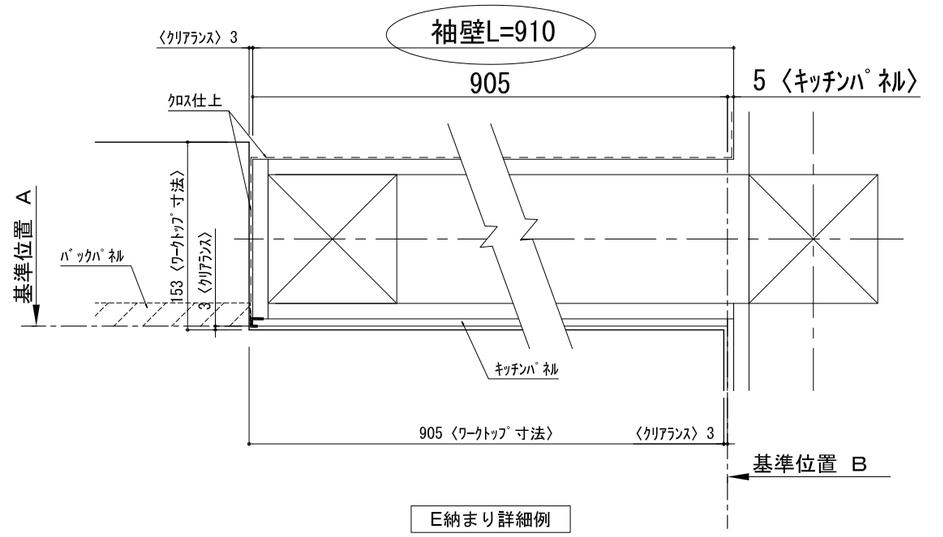

E納まり詳細例

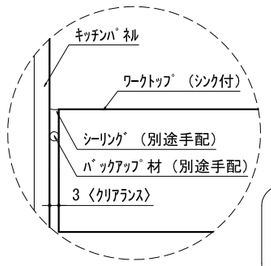

F 詳細図

取付下地材
30×90
又はコンパネ12t
（建築工事）

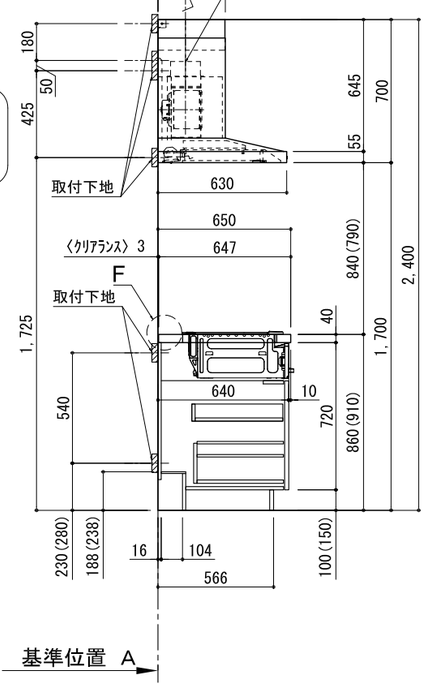

C面展開図

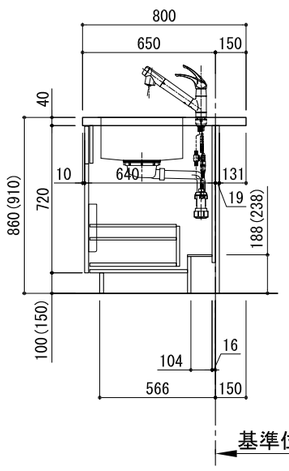

B面展開図　基準位置 A

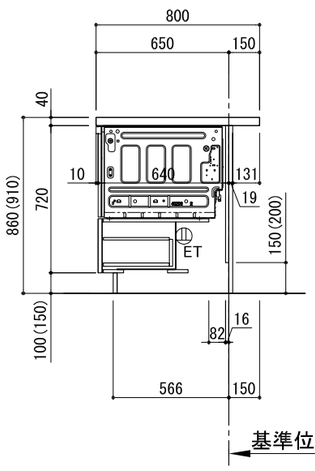

B面展開図　基準位置 A

備考欄/NOTE

1、本図は、L勝手（シンク基準）を示す。
2、（　）内寸法は、ワークトップ高さ910mmの場合を示す。
3、クリアランスは推奨寸法で記載しております。
4、本図は、天井高2400想定で記載されておりますが、各物件ごとに高さ調整し、ご使用ください。
5、IH/ガス両方の加熱機器を考慮した設備位置で記載しております。
6、仕様は改良のため予告なく変更することがあります。

改訂							
4			9			縮尺/SCALE	図面名称/TITLE
3			8			1/30 (A3)	キッチン 袖壁付けペニンシュラ 間口2300 L（左シンク） 加熱機器側面壁 設備・下地図
2	2017.07.05	呼び寸変更	7				図面番号/NO.
1	2016.10.01	排水金具変更・配管立ち上げ位置変更	6				000421-2
0	2015.07.20	新規作成	5				