キッチン　I 型 間口2450　R（右シンク）　背面+加熱機器側面壁（横壁付け用レンジフード）深型食洗機　プラン図

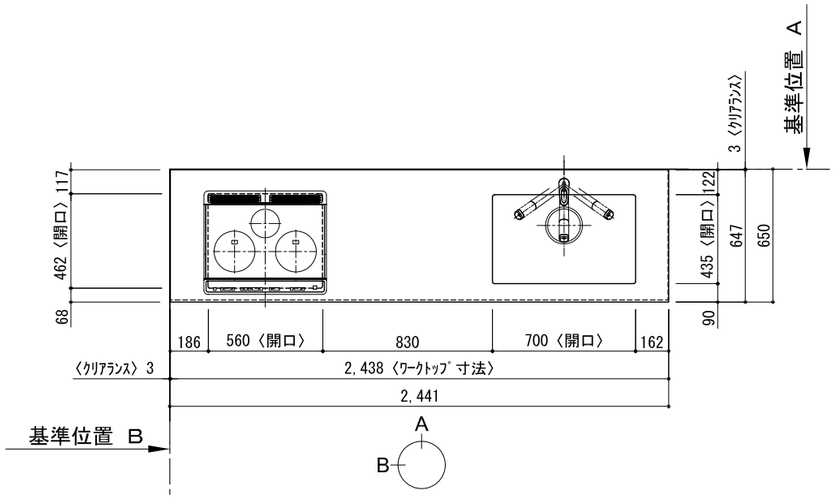

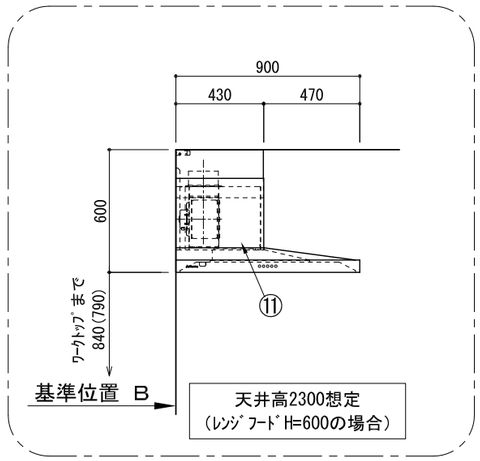

番号	名　称		数量
①	ﾜｰｸﾄｯﾌﾟ（ｼﾝｸ付）		1
②	加熱機器用ﾍﾞｰｽｷｬﾋﾞﾈｯﾄ	W750	1
③	ｼﾝｸ用ﾍﾞｰｽｷｬﾋﾞﾈｯﾄ（包丁差し付）	W900	1
④	ﾎﾞﾄﾙ収納ﾍﾞｰｽｷｬﾋﾞﾈｯﾄ	W300	1
⑤	深型食洗機用部材		1
⑥	巾木1	t19	1
⑦	巾木2	t19	1
⑧	ｻｲﾄﾞｽﾍﾟｰｻｰ	t19	1
⑨	ｻｲﾄﾞﾊﾟﾈﾙ	t19	1
⑩	加熱機器	3口ｶﾞｽｺﾝﾛ 3口IHﾋｰﾀｰ	1
⑪	ﾚﾝｼﾞﾌｰﾄﾞ	W900	1
⑫※	L型ﾀﾞｸﾄ		1
⑬	水栓	混合水栓	1
⑭	食洗機	W450	1
⑮	ｶﾄﾗﾘｰﾄﾚｲ		1
⑯	排水金具（40A）		1
	別梱ﾊﾟｰﾂｾｯﾄ		1
	・取っ手	L91	1
	・取っ手	L161	3
	・取っ手	L261	2
	・取付部材各種		

※印はオプション品

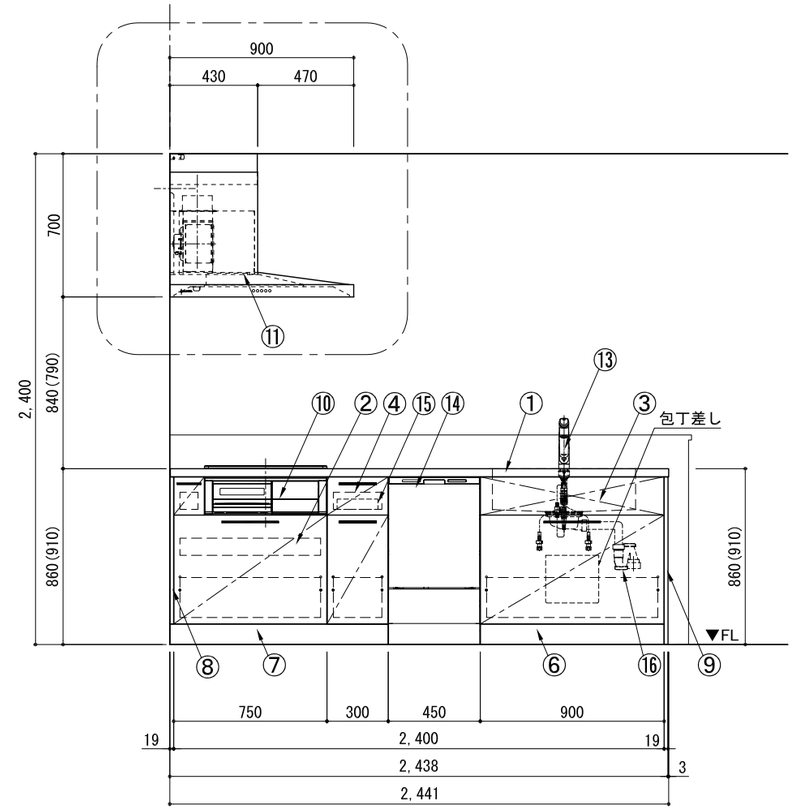

A面展開図

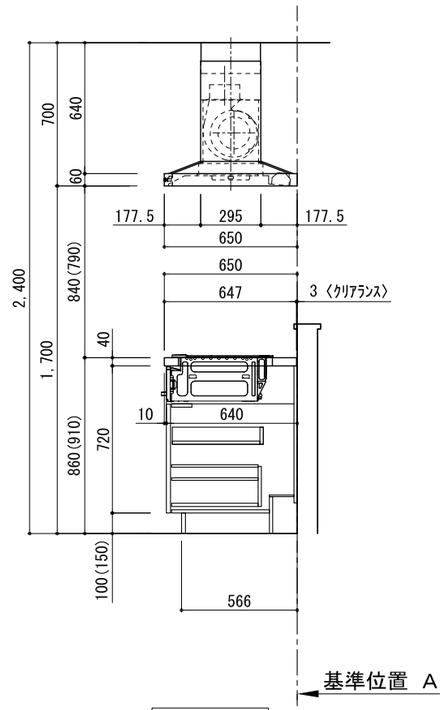

B面展開図

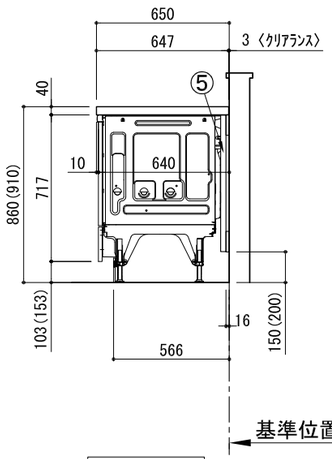

B面展開図

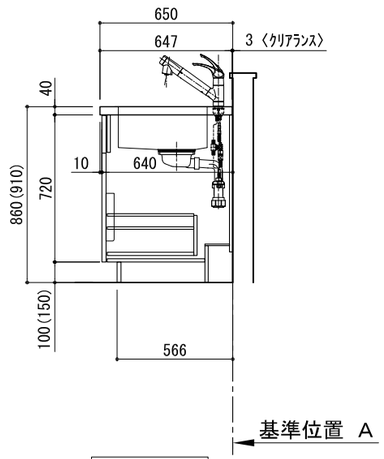

B面展開図

備考欄/NOTE
1、本図は、R勝手（シンク基準）を示す。
2、（　）内寸法は、ワークトップ高さ910mmの場合を示す。
3、クリアランスは推奨寸法で記載しております。
4、本図は、天井高2400想定で記載されておりますが、各物件ごとに高さ調整し、ご使用ください。
5、IH/ガス両方の加熱機器を考慮した設備位置で記載しております。
6、仕様は改良のため予告なく変更することがあります。

改訂						
4			9			
3			8			
2	2017.07.05	呼び寸変更	7			
1	2016.10.01	排水金具変更	6			
0	2016.03.11	新規作成	5			

縮尺/SCALE	図面名称/TITLE	図面番号/NO.
1/30 (A3)	キッチン I 型 間口2450 R（右シンク） 背面+加熱機器側面壁 (横壁付け用レンジフード) 深型食洗機 プラン図	001560-2

キッチン　I 型 間口2450　R（右シンク）　背面+加熱機器側面壁（横壁付け用レンジフード）深型食洗機 設備・下地図

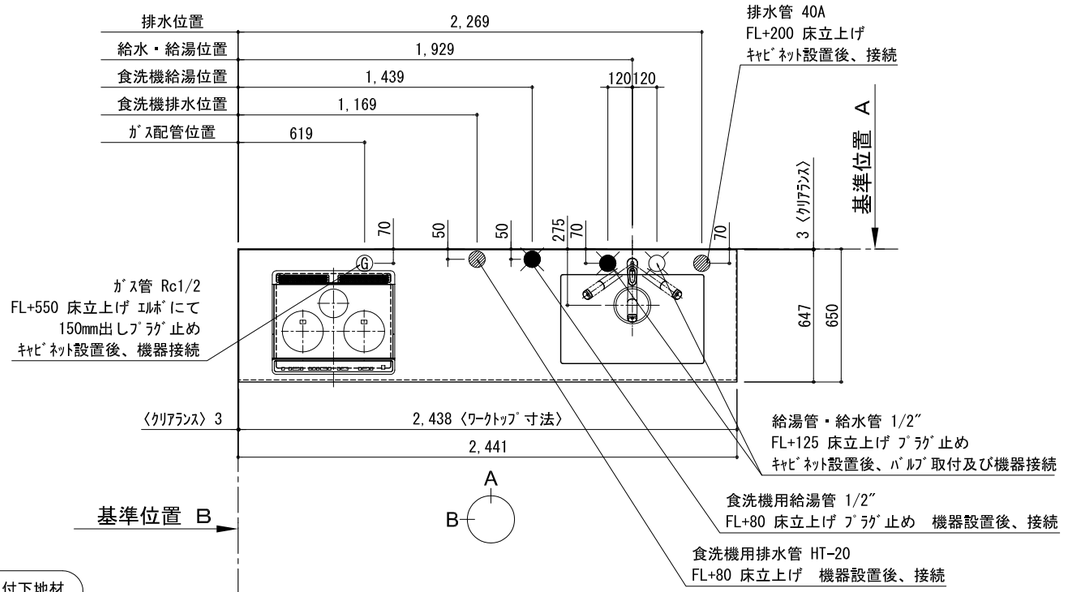

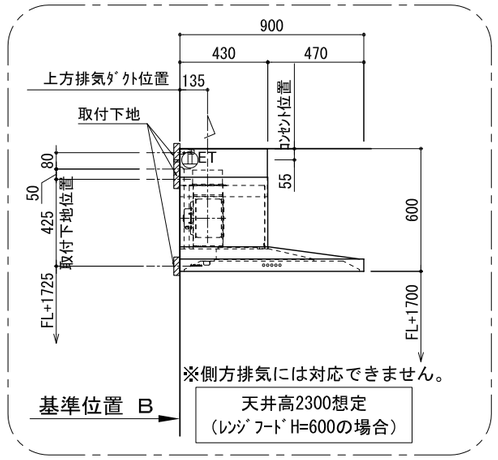

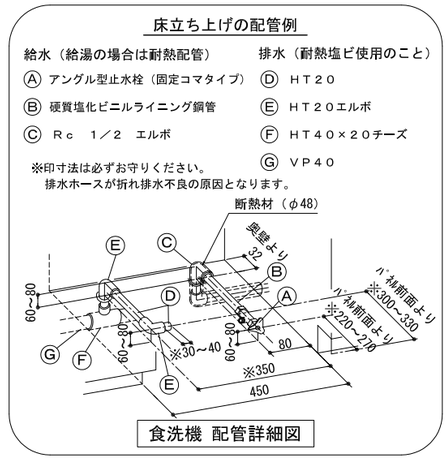

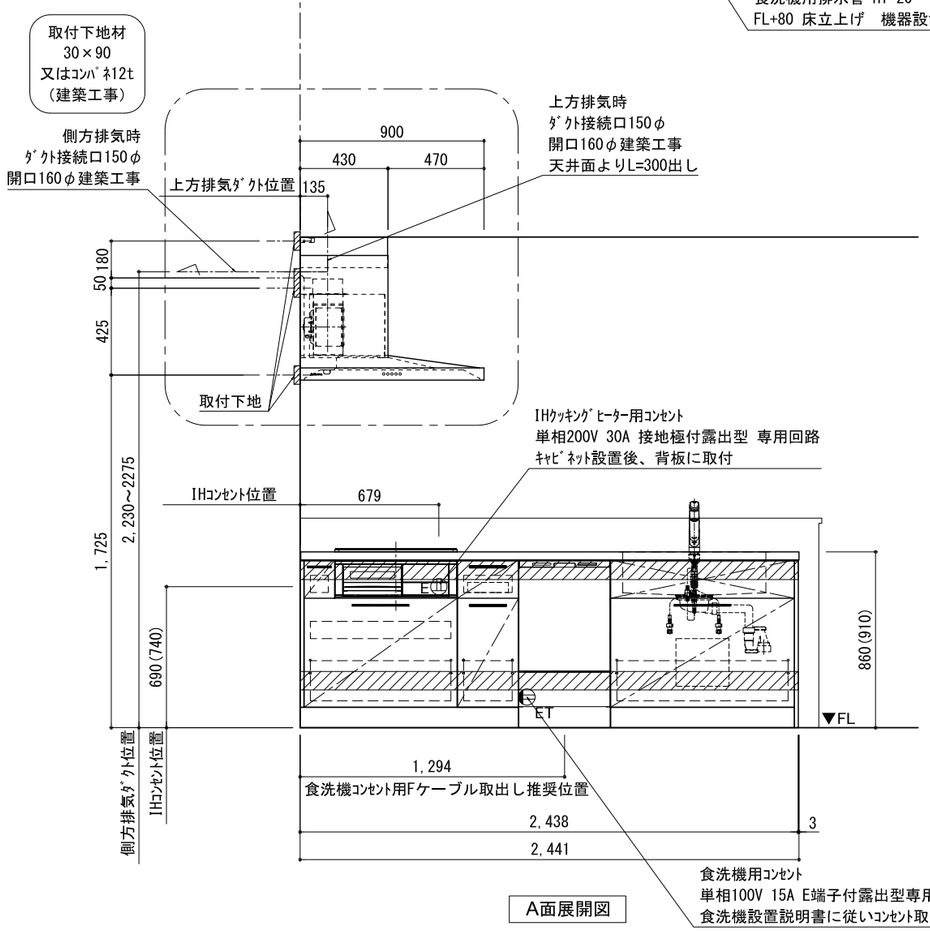

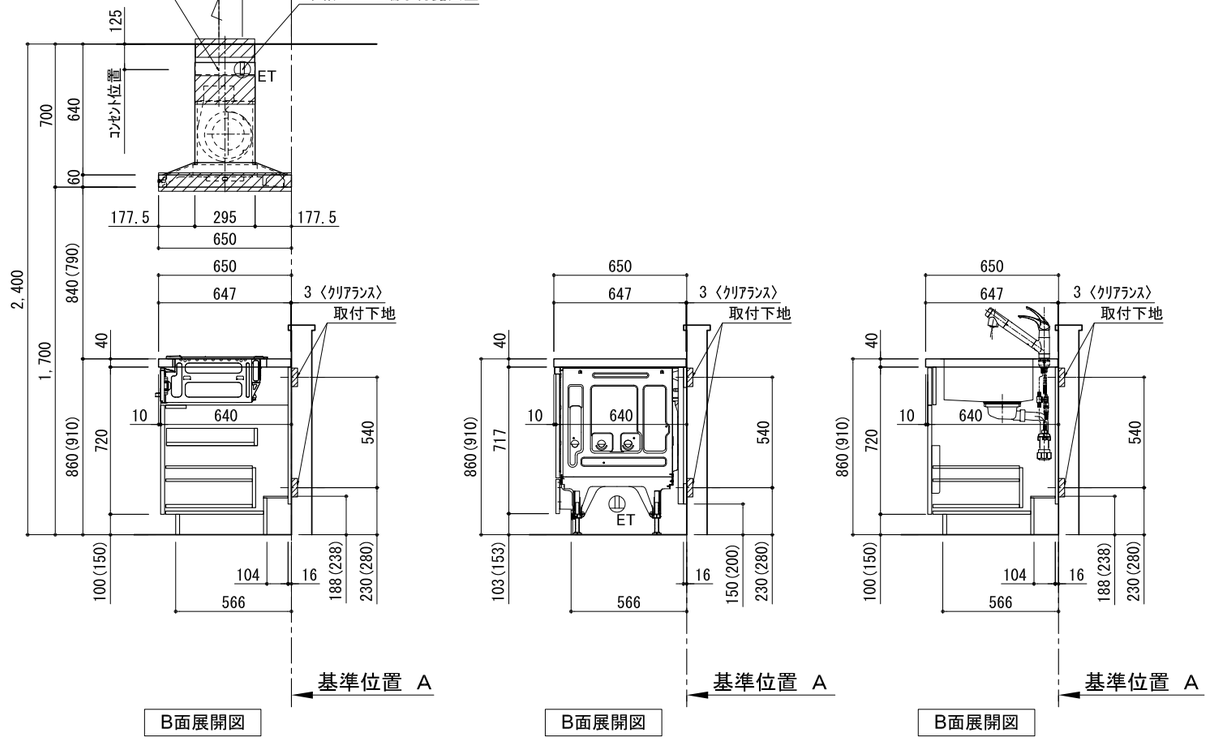

備考欄/NOTE
1、本図は、R勝手（シンク基準）を示す。
2、（　）内寸法は、ワークトップ高さ910mmの場合を示す。
3、クリアランスは推奨寸法で記載しております。
4、本図は、天井高2400想定で記載されておりますが、各物件ごとに高さ調整し、ご使用ください。
5、IH/ガス両方の加熱機器を考慮した設備位置で記載しております。
6、仕様は改良のため予告なく変更することがあります。

改訂						
4			9			
3			8			
2	2017.07.05	呼び寸変更	7			
1	2016.10.01	排水金具変更・配管立ち上げ位置変更	6			
0	2016.03.11	新規作成	5			

縮尺/SCALE	図面名称/TITLE	図面番号/NO.
1/30 (A3)	キッチン I 型 間口2450 R（右シンク） 背面+加熱機器側面壁 （横壁付け用レンジフード） 深型食洗機 設備・下地図	001561-2