キッチン L型 間口2280×1680 R（右シンク） 背面壁 深型食洗機 プラン図

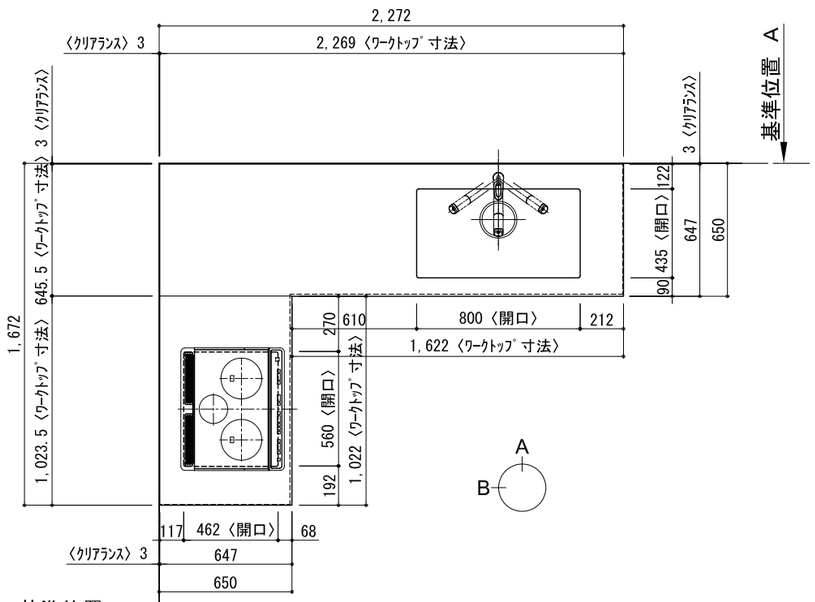

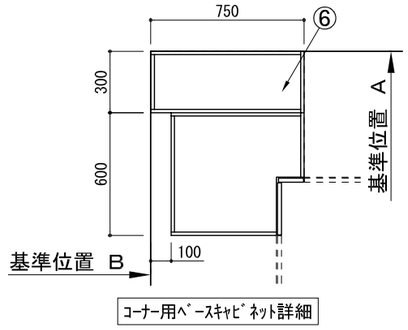

コーナー用ﾍﾞｰｽｷｬﾋﾞﾈｯﾄ詳細

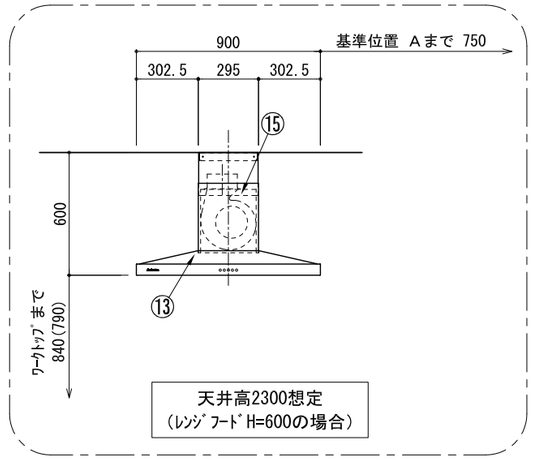

天井高2300想定
（ﾚﾝｼﾞﾌｰﾄﾞH=600の場合）

番号	名 称		ｳｫｰﾙｷｬﾋﾞﾈｯﾄ無 数量	ｳｫｰﾙｷｬﾋﾞﾈｯﾄ有 数量
①	ﾜｰｸﾄｯﾌﾟ（ｼﾝｸ付）		1	1
②	ﾜｰｸﾄｯﾌﾟ		1	1
③	加熱機器用ﾍﾞｰｽｷｬﾋﾞﾈｯﾄ	W750	1	1
④	ｼﾝｸ用ﾍﾞｰｽｷｬﾋﾞﾈｯﾄ（包丁差し付）	W1050	1	1
⑤	ｺｰﾅｰ用ﾍﾞｰｽｷｬﾋﾞﾈｯﾄ	W600	1	1
⑥	ｺｰﾅｰ調整用ﾍﾞｰｽｷｬﾋﾞﾈｯﾄ	W300	1	1
⑦	深型食洗機用部材		1	1
⑧	巾木1	t19	1	1
⑨	巾木2	t19	1	1
⑩	巾木3	t19	1	1
⑪	ｻｲﾄﾞﾊﾟﾈﾙ	t19	2	2
⑫	加熱機器	3口ｶﾞｽｺﾝﾛ 3口IHﾋｰﾀｰ	1	1
⑬	ﾚﾝｼﾞﾌｰﾄﾞ	W900	1	1
⑭※	L型ﾀﾞｸﾄ		1	1
⑮	ﾀﾞｸﾄｶﾊﾞｰ		1	1
⑯	水栓	混合水栓	1	1
⑰	食洗機	W450	1	1
⑱※	ｻｲﾄﾞﾊﾟﾈﾙ	t19		2
⑲	排水金具（40A）		1	1
⑳※	両開きﾄﾞｱｳｫｰﾙｷｬﾋﾞﾈｯﾄ	W750		2
	別梱ﾊﾟｰﾂｾｯﾄ		1	1
	・取っ手	L91	1	1
	・取っ手	L161	1	1
	・取っ手	L261	2	2
	・取付部材各種			

※印はオプション品

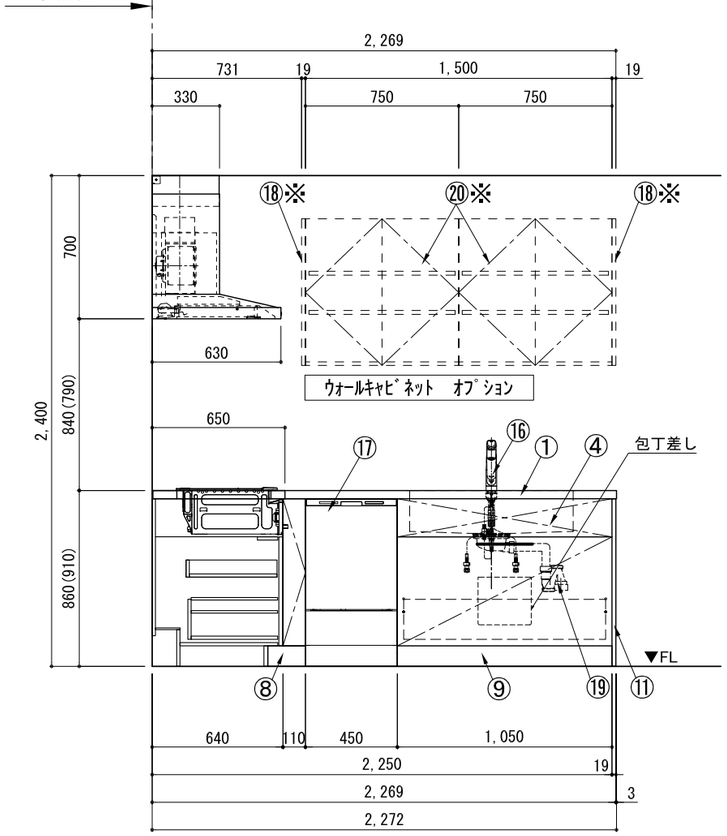

A面展開図

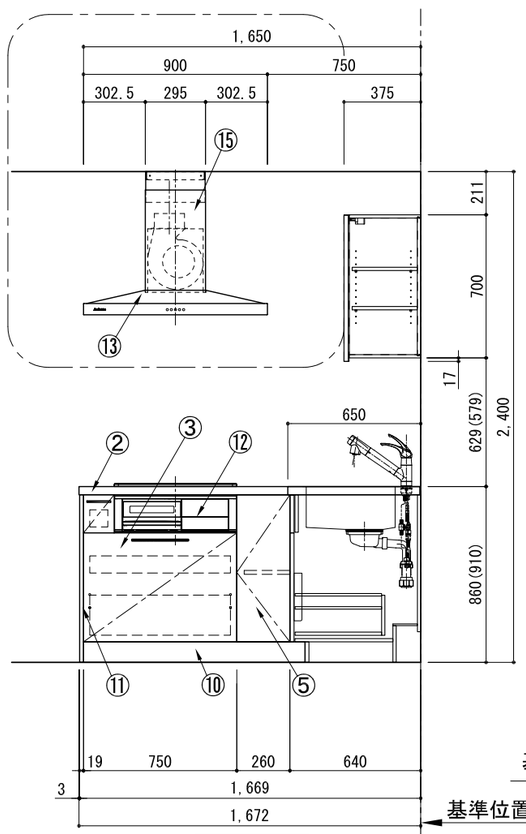

基準位置 A

B面展開図

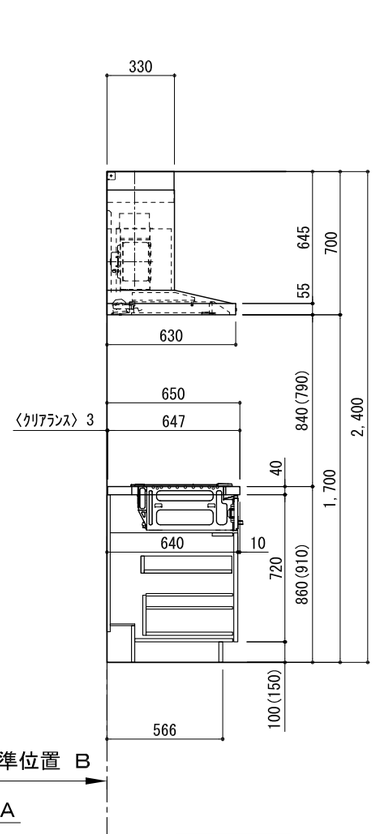

A面展開図

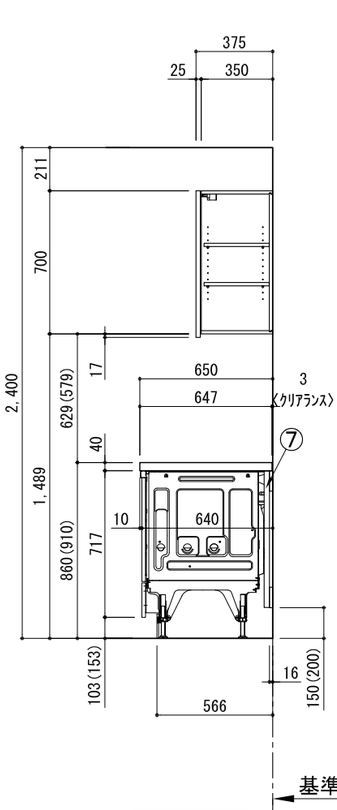

基準位置 A

B面展開図

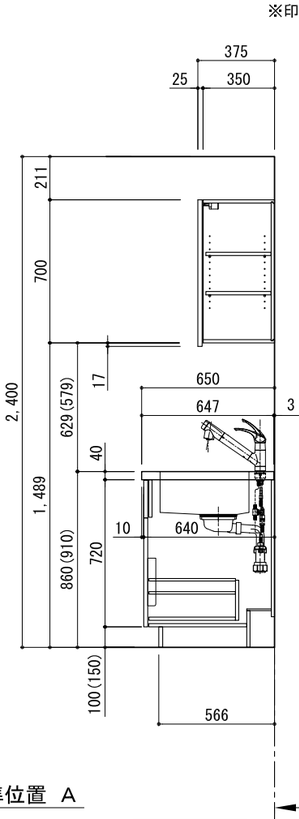

基準位置 A

B面展開図

備考欄/NOTE
1、本図は、R勝手（シンク基準）を示す。
2、（ ）内寸法は、ワークトップ高さ910mmの場合を示す。
3、クリアランスは推奨寸法で記載しております。
4、本図は、天井高2400想定で記載されておりますが、各物件ごとに高さ調整し、ご使用ください。
5、IH/ガス両方の加熱機器を考慮した設備位置で記載しております。
6、仕様は改良のため予告なく変更することがあります。

改訂						
4			9			
3			8			
2	2017.07.05	呼び寸変更、ｳｫｰﾙｷｬﾋﾞﾈｯﾄ位置変更	7			
1	2016.10.01	排水金具変更	6			
0	2016.03.11	新規作成	5			

縮尺/SCALE	図面名称/TITLE	図面番号/NO.
1/30 (A3)	キッチン L型 間口2280×1680 R（右シンク） 背面壁 深型食洗機 プラン図	001696-2

キッチン L型 間口2280×1680 R（右シンク） 背面壁 深型食洗機 設備・下地図

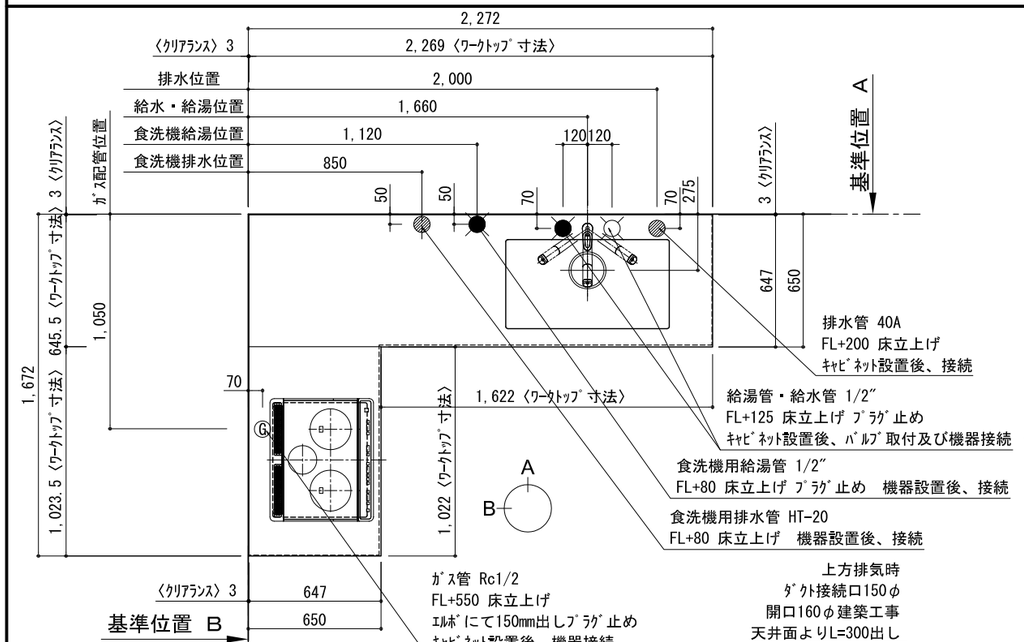

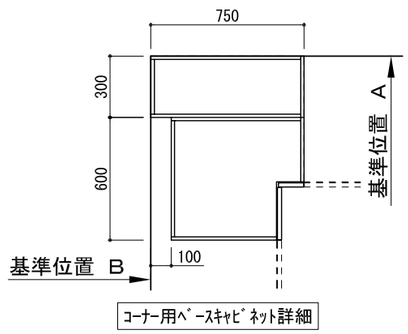

ｺｰﾅｰ用ﾍﾞｰｽｷｬﾋﾞﾈｯﾄ詳細

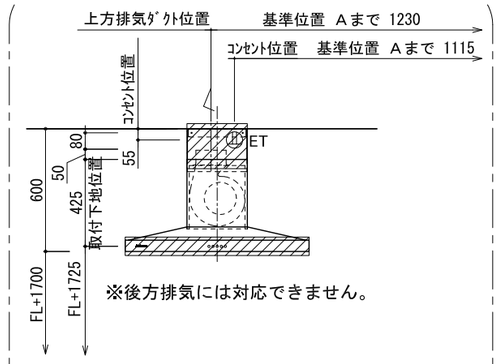

※後方排気には対応できません。

天井高2300想定
（ﾚﾝｼﾞﾌｰﾄﾞH=600の場合）

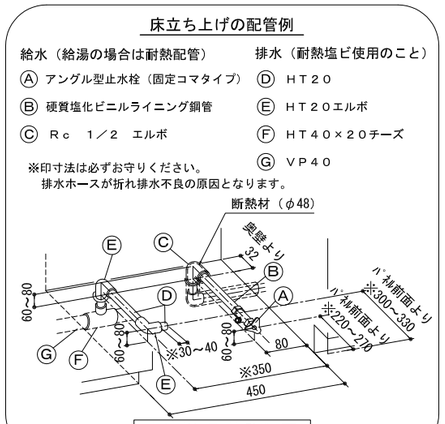

食洗機 配管詳細図

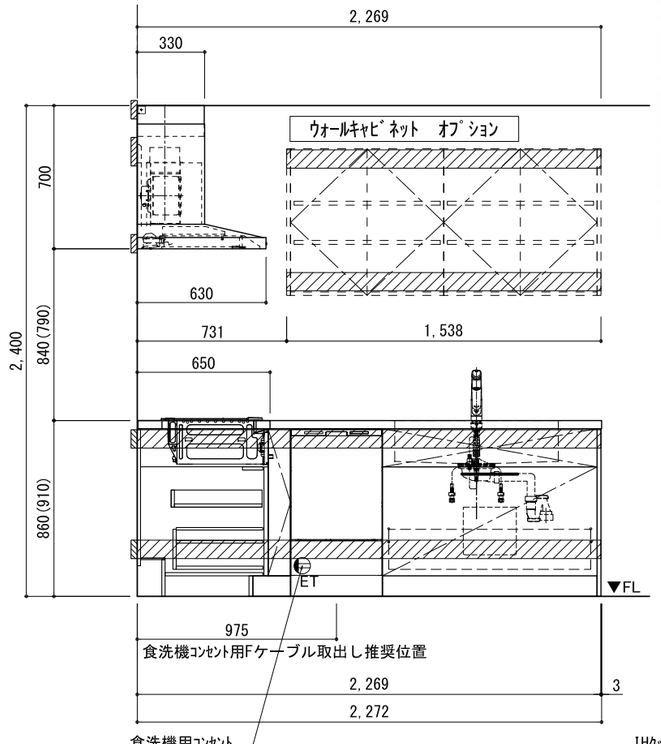

食洗機用ｺﾝｾﾝﾄ
単相100V 15A E端子付露出型専用回路
食洗機設置説明書に従いｺﾝｾﾝﾄ取付

A面展開図

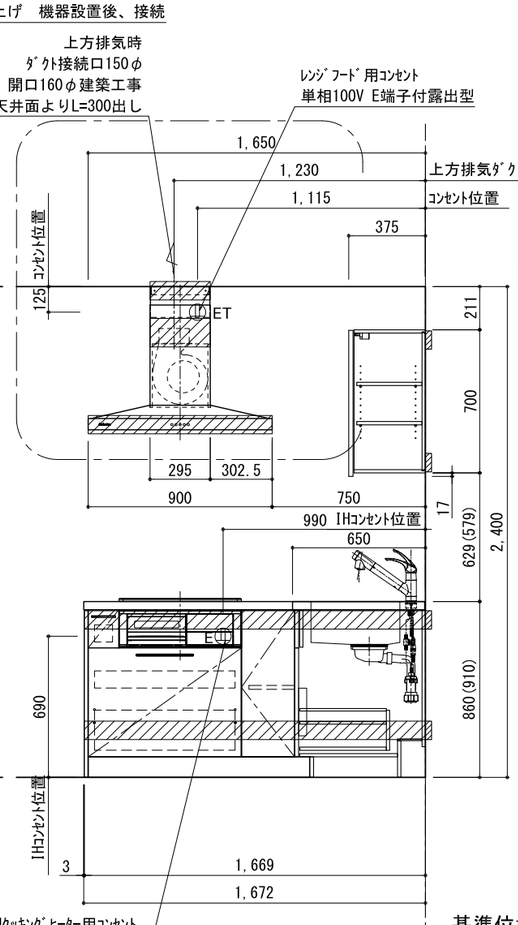

IHｸｯｷﾝｸﾞﾋｰﾀｰ用ｺﾝｾﾝﾄ
単相200V 30A 接地極付露出型 専用回路
ｷｬﾋﾞﾈｯﾄ設置後、背板に取付

B面展開図

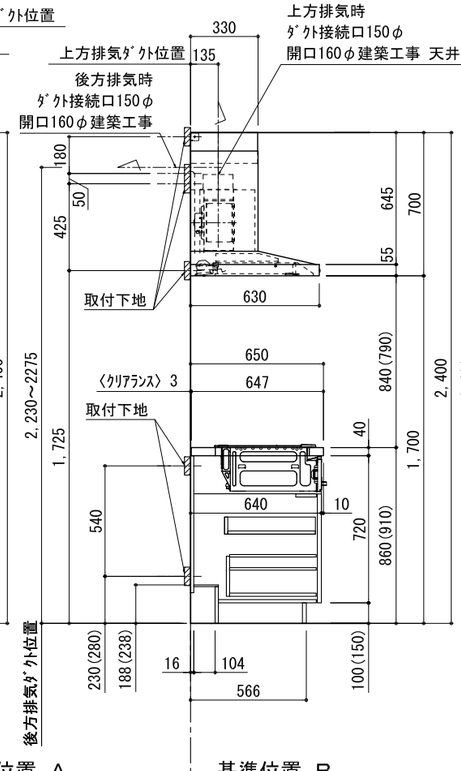

A面展開図

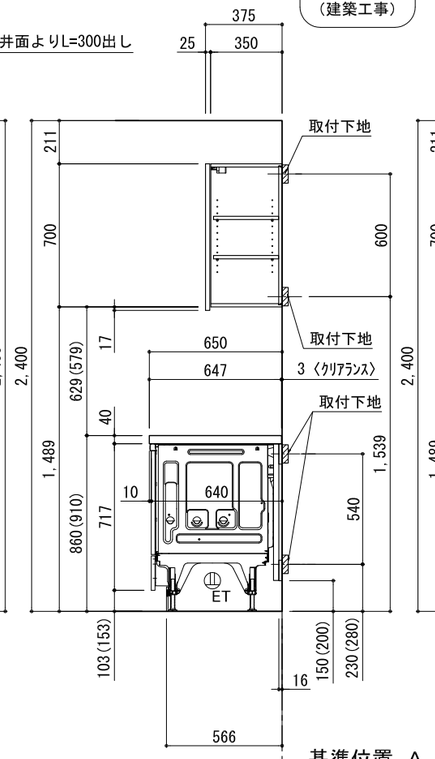

B面展開図

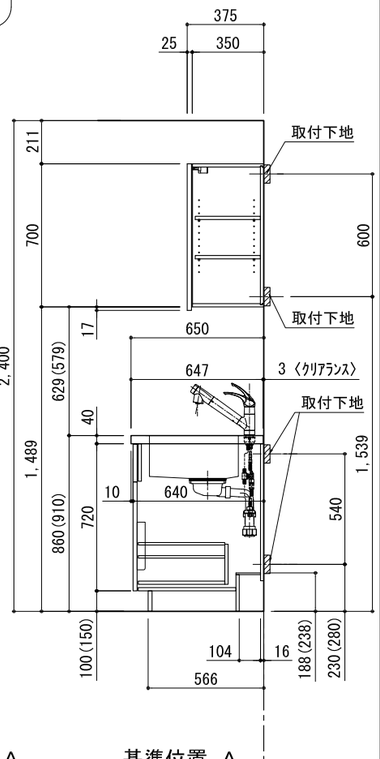

B面展開図

備考欄/NOTE
1、本図は、R勝手（シンク基準）を示す。
2、（ ）内寸法は、ワークトップ高さ910mmの場合を示す。
3、クリアランスは推奨寸法で記載しております。
4、本図は、天井高2400想定で記載されておりますが、各物件ごとに高さ調整し、ご使用ください。
5、IH/ガス両方の加熱機器を考慮した設備位置で記載しております。
6、仕様は改良のため予告なく変更することがあります。

改訂						
4			9			
3			8			
2	2017.07.05	呼び寸変更、ｳｫｰﾙｷｬﾋﾞﾈｯﾄ位置変更	7			
1	2016.10.01	排水金具変更・配管立ち上げ位置変更	6			
0	2016.03.11	新規作成	5			

縮尺/SCALE	図面名称/TITLE	図面番号/NO.
1/30 (A3)	キッチン L型 間口2280×1680 R（右シンク） 背面壁 深型食洗機 設備・下地図	001697-2