仕上記号

改訂	年月日	改訂内容
1	2017 ー 4ー 1	新社名
△		
△		

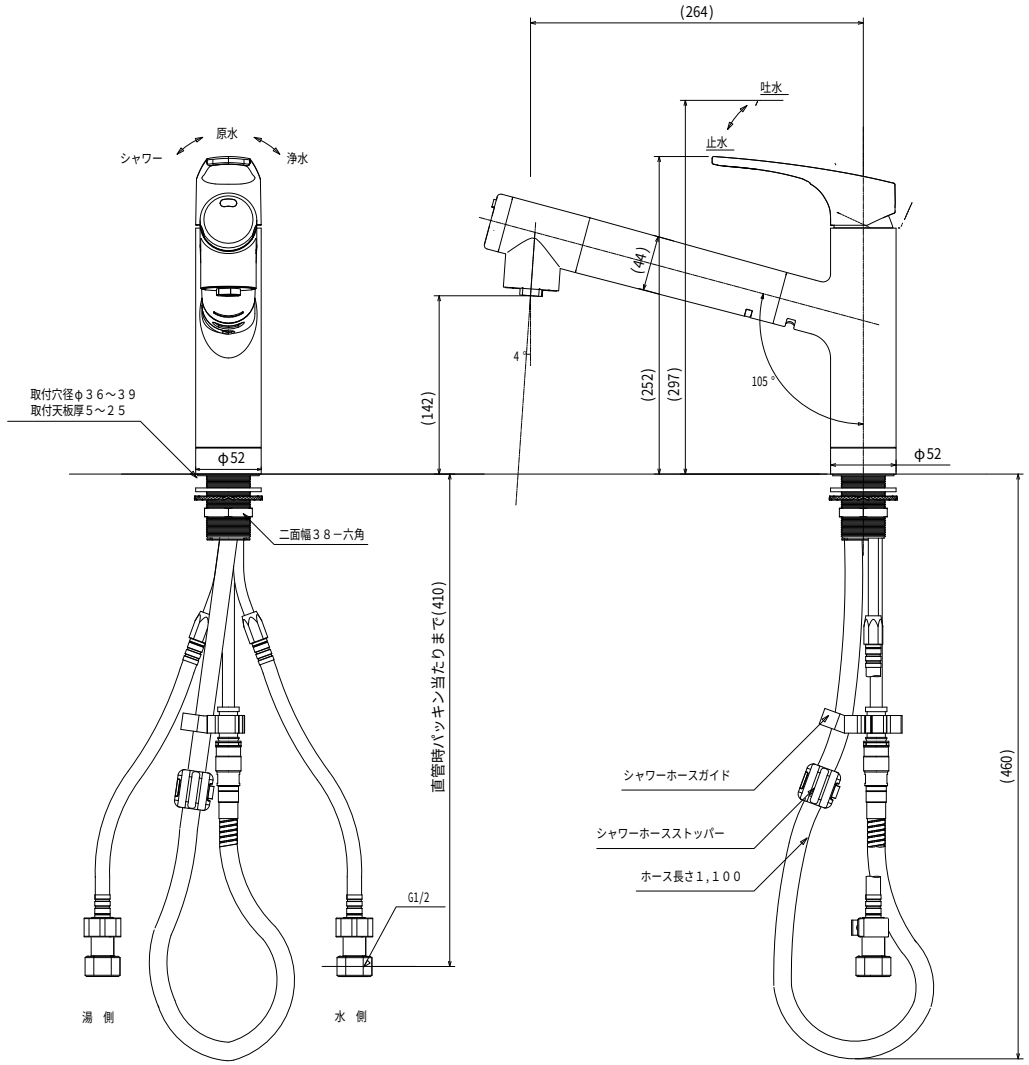

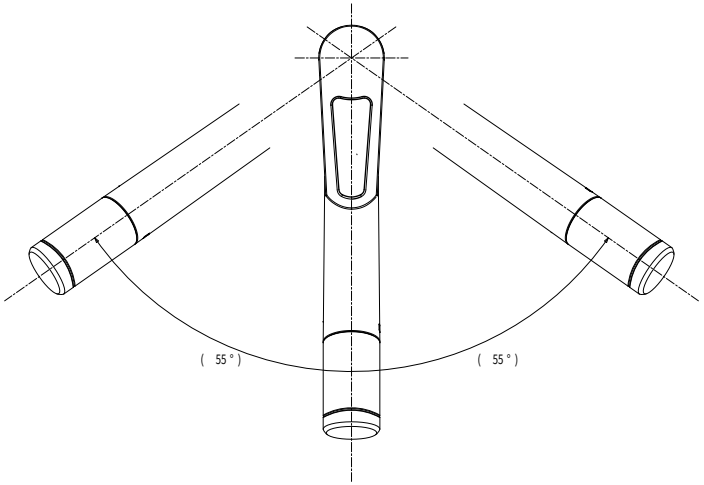

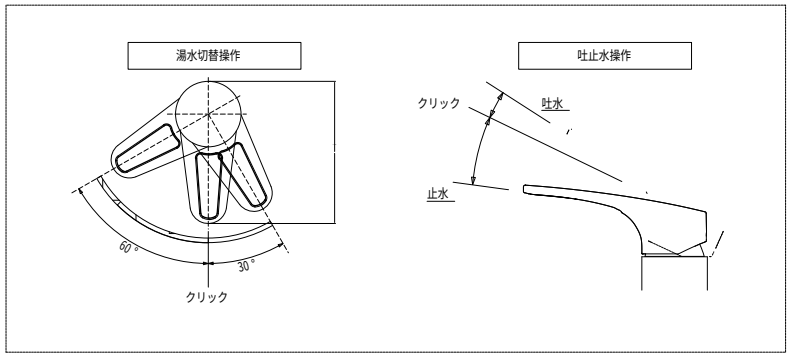

名称	品目番号		日付	尺度
F427 水栓外観図	品 名		2017年 4月 1日	A3：S=1/4

製図	検図	承認	図面経歴	分図
山下	石川	寺澤		

三菱ケミカル・クリンスイ株式会社

登録番号 CLE-5324-H- 1