キッチン 袖壁付けペニンシュラ 間口2300　R（右シンク） 加熱機器側面壁 食洗機なし プラン図

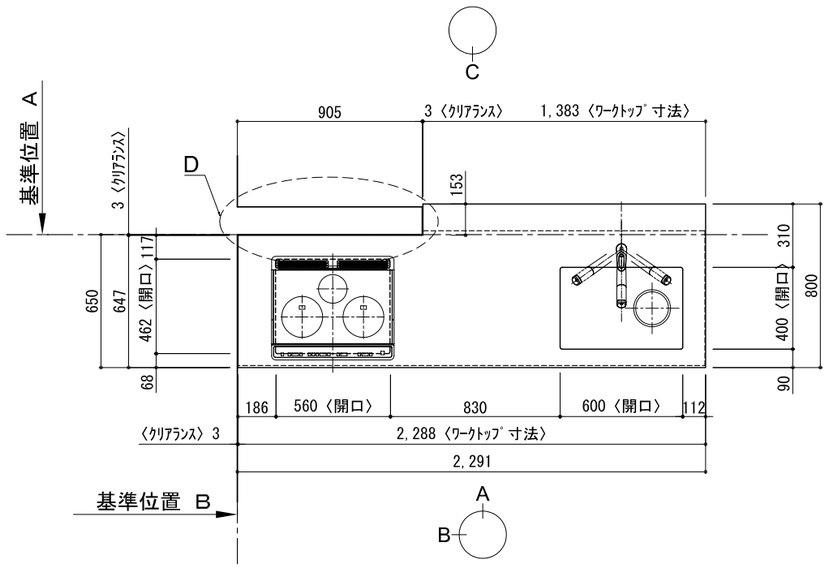

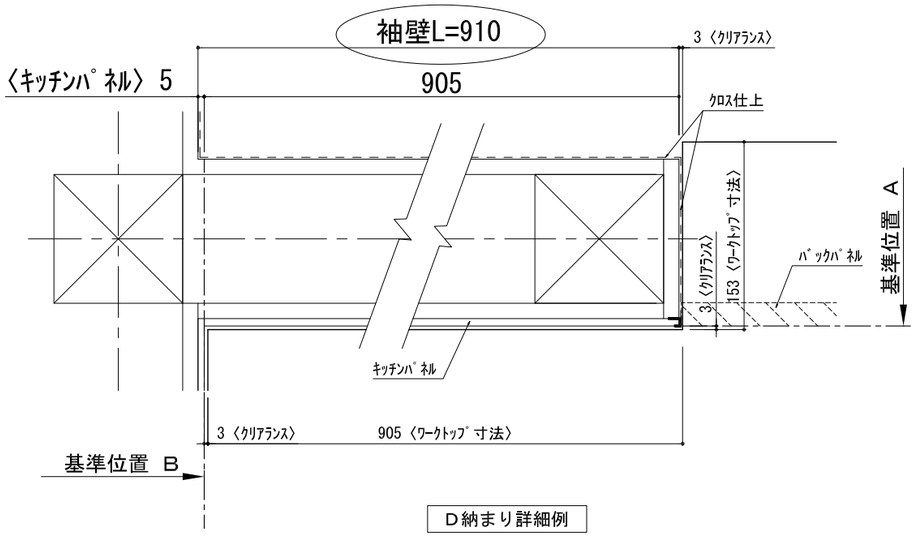

D納まり詳細例

番号	名　称		数量
①	ワークトップ（シンク付）		1
②	排水金具（40A）		1
③	加熱機器用ベースキャビネット	W750	1
④	シンク用ベースキャビネット(包丁差し付)	W750	1
⑤	3段引出しベースキャビネット	W450	1
⑥	ボトル収納ベースキャビネット	W300	1
⑦	巾木1	t19	1
⑧	サイドスペーサー	t19	1
⑨	サイドパネル	t19	1
⑩	バックパネル	t19	1
⑪	加熱機器	3口ガスコンロ 3口IHヒーター	1
⑫	レンジフード	W900	1
⑬※	L型ダクト		1
⑭	ダクトカバー		1
⑮	水栓	混合水栓	1
⑯	欠番		
⑰	カトラリートレイ		1
	別梱パーツセット		1
	・取っ手	L91	1
	・取っ手	L161	5
	・取っ手	L261	2
	・取付部材各種		

※印はオプション品

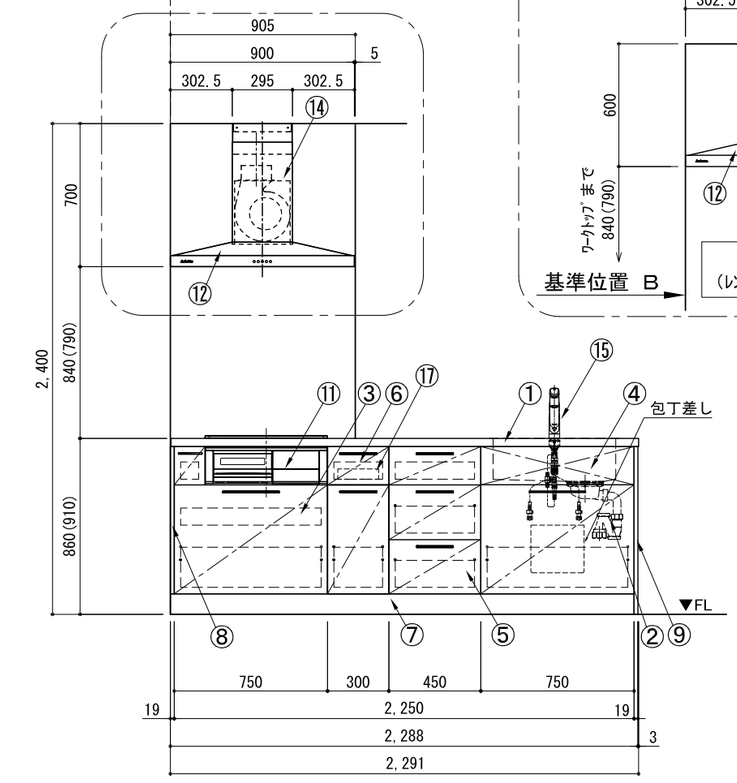

A面展開図

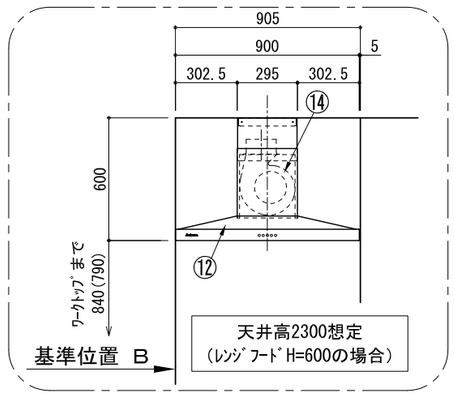

天井高2300想定
（レンジフードH=600の場合）

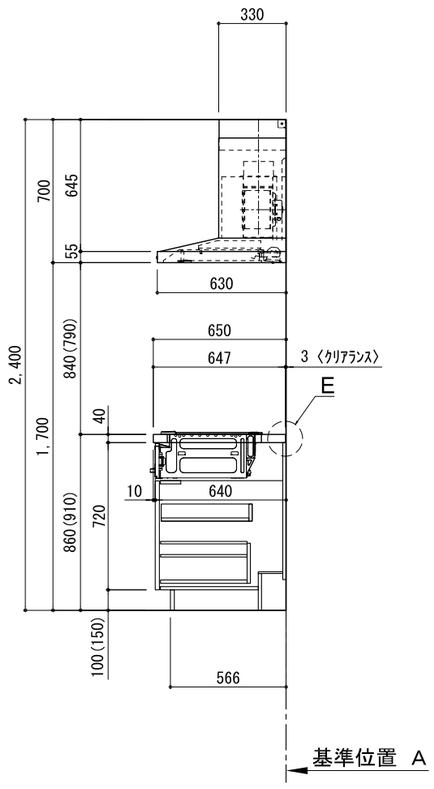

B面展開図

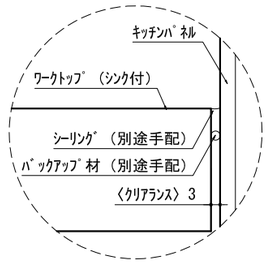

E 詳細図

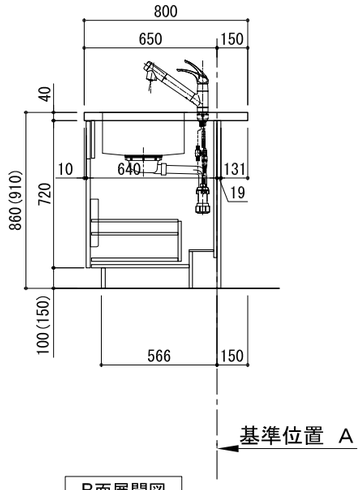

B面展開図

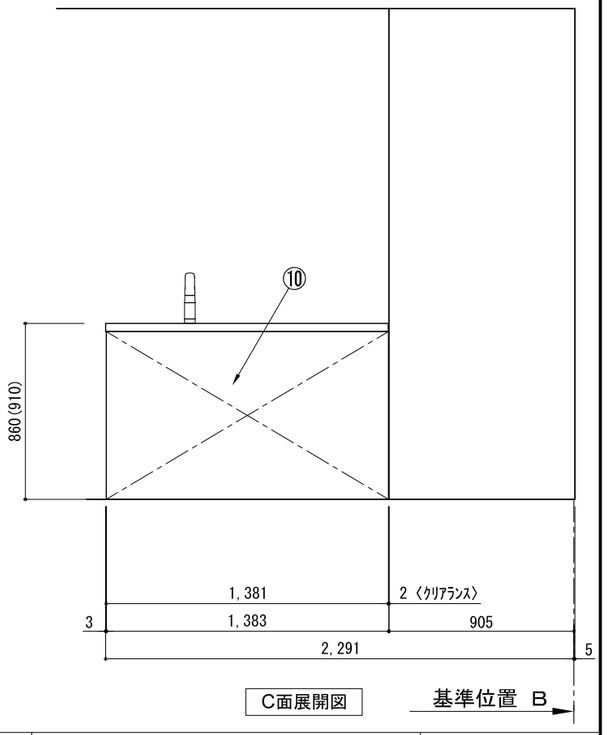

C面展開図

備考欄/NOTE
1、本図は、R勝手（シンク基準）を示す。
2、（　）内寸法は、ワークトップ高さ910mmの場合を示す。
3、クリアランスは推奨寸法で記載しております。
4、本図は、天井高2400想定で記載されておりますが、各物件ごとに高さ調整し、ご使用ください。
5、IH/ガス両方の加熱機器を考慮した設備位置で記載しております。
6、仕様は改良のため予告なく変更することがあります。

改訂						
4			9		
3			8		
2			7		
1			6		
0	2017.07.05	新規作成	5		

縮尺/SCALE: 1/30 (A3)

図面名称/TITLE: キッチン 袖壁付けペニンシュラ 間口2300 R（右シンク） 加熱機器側面壁 食洗機なし プラン図

図面番号/NO.: G00010-0

キッチン 袖壁付けペニンシュラ 間口2300　R（右シンク）　加熱機器側面壁 食洗機なし 設備・下地図

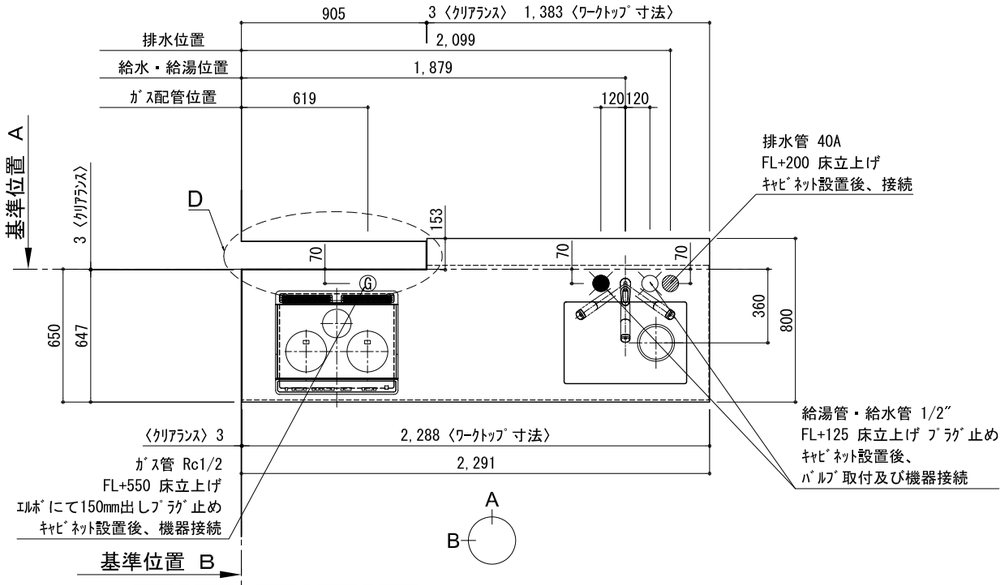

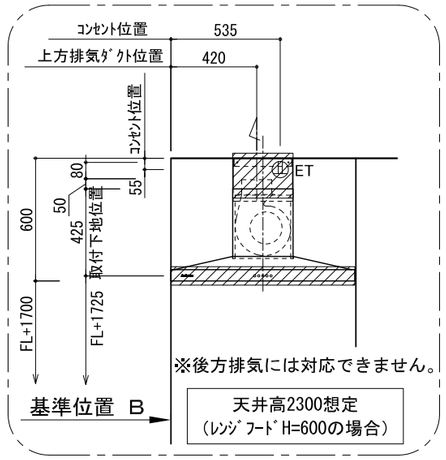

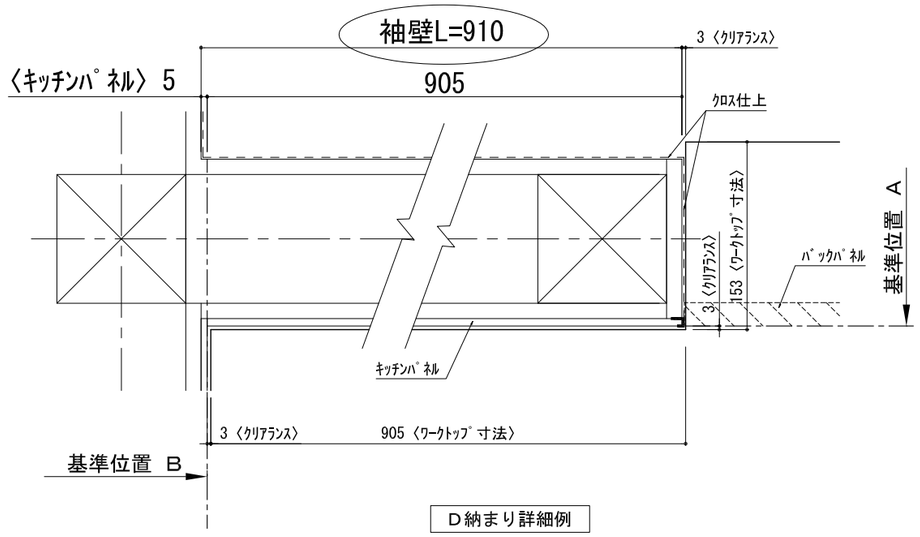

D納まり詳細例

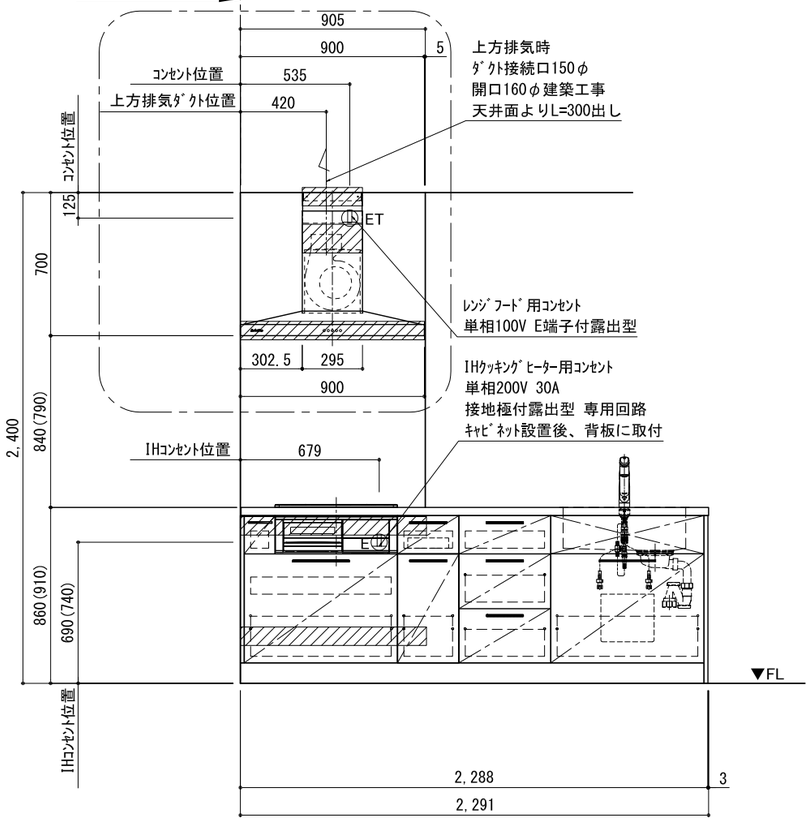

A面展開図

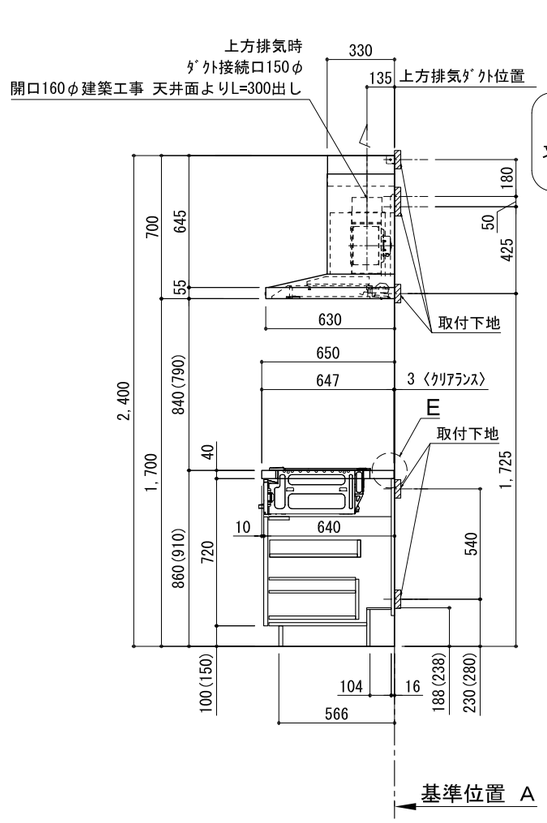

B面展開図

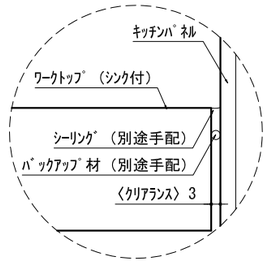

E 詳細図

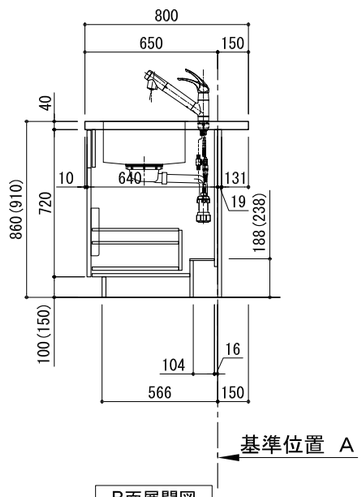

B面展開図

備考欄/NOTE
1、本図は、R勝手（シンク基準）を示す。
2、（　）内寸法は、ワークトップ高さ910mmの場合を示す。
3、クリアランスは推奨寸法で記載しております。
4、本図は、天井高2400想定で記載されておりますが、各物件ごとに高さ調整し、ご使用ください。
5、IH/ガス両方の加熱機器を考慮した設備位置で記載しております。
6、仕様は改良のため予告なく変更することがあります。

改訂						
4			9		
3			8		
2			7		
1			6		
0	2017.07.05	新規作成	5		

縮尺/SCALE	図面名称/TITLE	図面番号/NO.
1/30 (A3)	キッチン 袖壁付けペニンシュラ 間口2300 R（右シンク） 加熱機器側面壁 食洗機なし 設備・下地図	G00092-0