ｷｯﾁﾝ I型 間口2300 R(右ｼﾝｸ) 背面+加熱機器側面壁 ｼﾙﾊﾞｰ塗装ﾚﾝｼﾞﾌｰﾄﾞ 横壁付け用 同時給排ﾀｲﾌﾟ ﾌﾟﾗﾝ図

番号	名　称		数量
①	ﾜｰｸﾄｯﾌﾟ（ｼﾝｸ付）		1
②	加熱機器用ﾍﾞｰｽｷｬﾋﾞﾈｯﾄ	W750	1
③	ｼﾝｸ用ﾍﾞｰｽｷｬﾋﾞﾈｯﾄ(包丁差し付)	W750	1
④	ﾌﾞﾙｵｰﾌﾞﾝ食洗機用ﾍﾞｰｽｷｬﾋﾞﾈｯﾄ	W450	1
⑤	ﾎﾞﾄﾙ収納ﾍﾞｰｽｷｬﾋﾞﾈｯﾄ	W300	1
⑥	巾木1	t19	1
⑦	ｻｲﾄﾞｽﾍﾟｰｻｰ	t19	1
⑧	ｻｲﾄﾞﾊﾟﾈﾙ	t19	1
⑨	加熱機器	3口ｶﾞｽｺﾝﾛ 3口IHﾋｰﾀｰ	1
⑩	ﾚﾝｼﾞﾌｰﾄﾞ	W900	1
⑪※	L型ﾀﾞｸﾄ		2
⑫	水栓	混合水栓	1
⑬	食洗機	W450	1
⑭	ｶﾄﾗﾘｰﾄﾚｲ		1
⑮	排水金具（40A）		1
	別梱ﾊﾟｰﾂｾｯﾄ		1
	・取っ手	L91	1
	・取っ手	L161	3
	・取っ手	L261	2
	・取付部材各種		

※印はオプション品

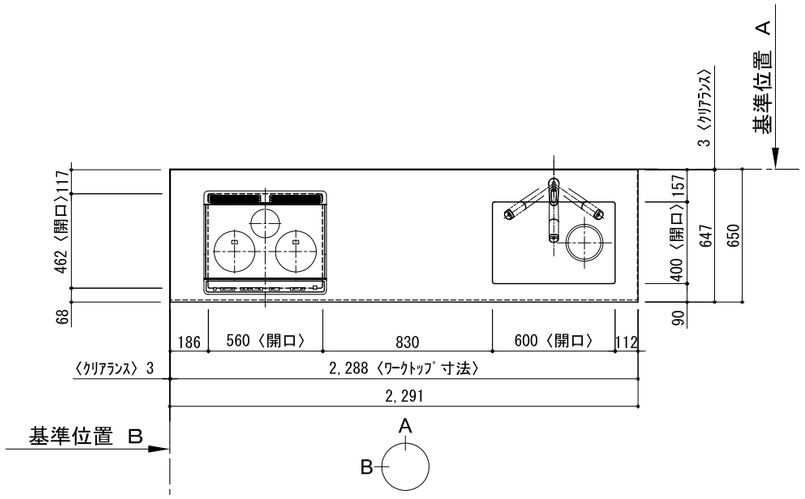

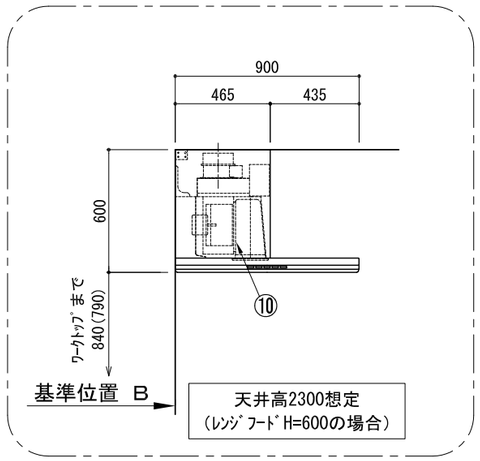

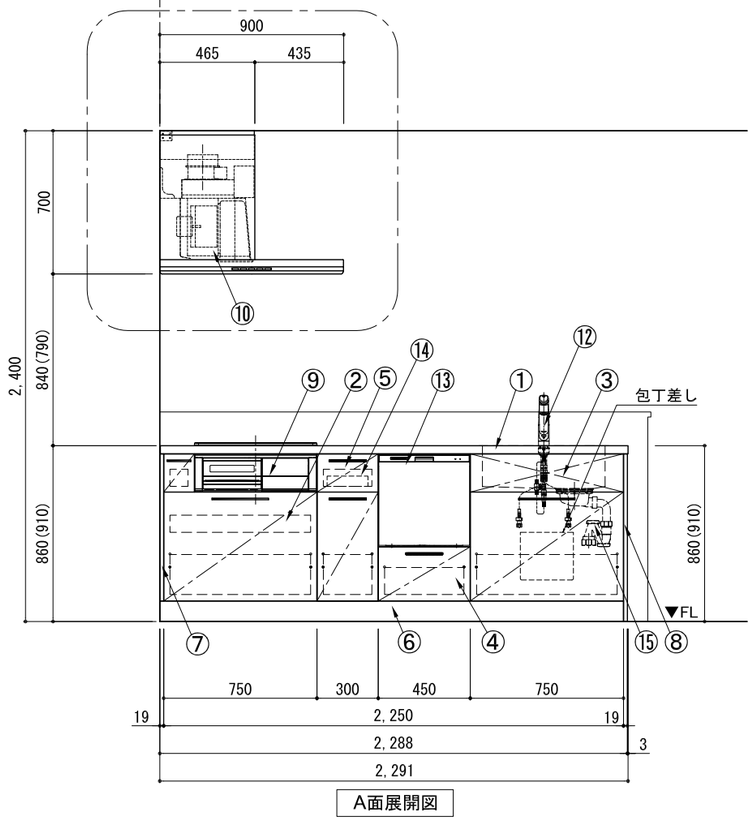

A面展開図

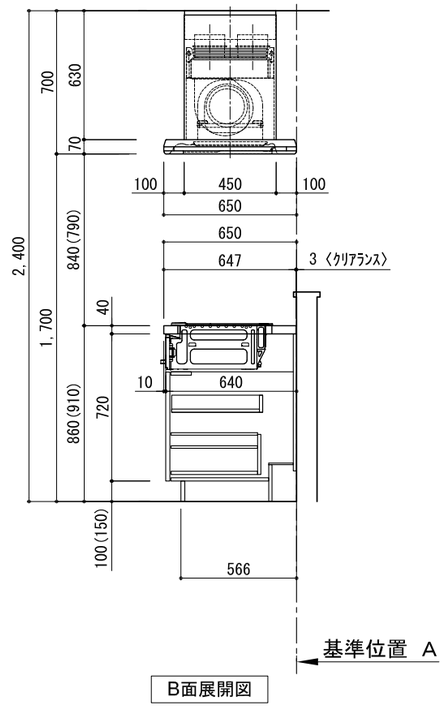

B面展開図

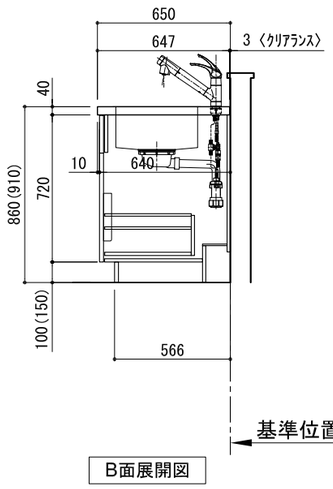

B面展開図

備考欄/NOTE
1、本図は、R勝手（シンク基準）を示す。
2、（　）内寸法は、ワークトップ高さ910mmの場合を示す。
3、クリアランスは推奨寸法で記載しております。
4、本図は、天井高2400想定で記載されておりますが、各物件ごとに高さ調整し、ご使用ください。
5、IH/ガス両方の加熱機器を考慮した設備位置で記載しております。
6、仕様は改良のため予告なく変更することがあります。

改訂						
4			9			
3			8			
2			7			
1			6			
0	2017.07.05	新規作成	5			

縮尺/SCALE	図面名称/TITLE　ｷｯﾁﾝ	図面番号/NO.
1/30 (A3)	I型 間口2300 R(右ｼﾝｸ) 背面+加熱機器側面壁 ｼﾙﾊﾞｰ塗装ﾚﾝｼﾞﾌｰﾄﾞ 横壁付け用 同時給排ﾀｲﾌﾟ ﾌﾟﾗﾝ図	G00246-0

ｷｯﾁﾝ I型 間口2300 R(右ｼﾝｸ) 背面+加熱機器側面壁 ｼﾙﾊﾞｰ塗装ﾚﾝｼﾞﾌｰﾄﾞ 横壁付け用 同時給排ﾀｲﾌﾟ 設備･下地図

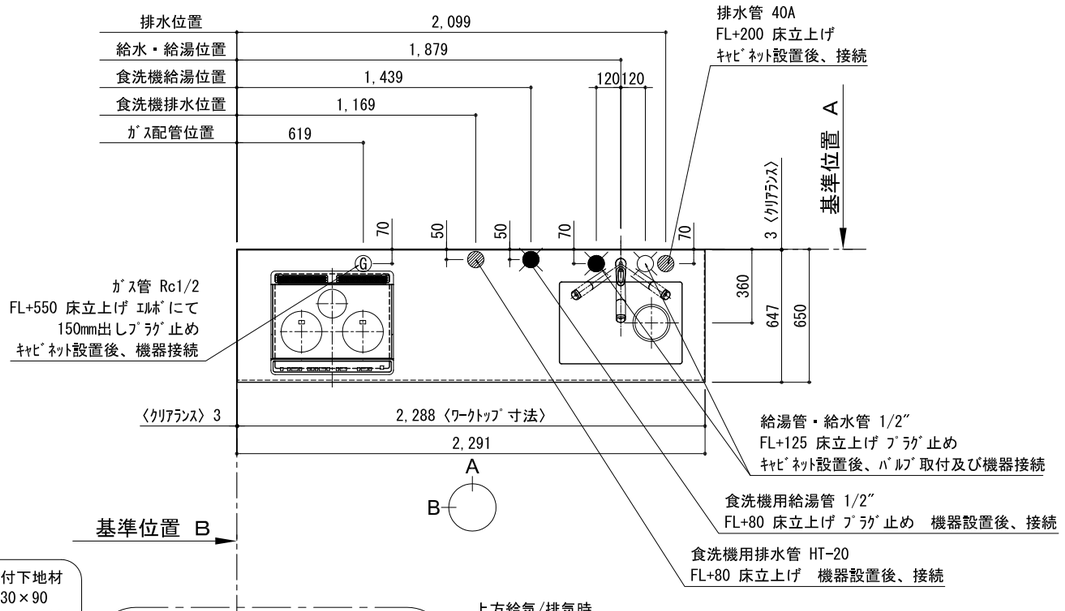

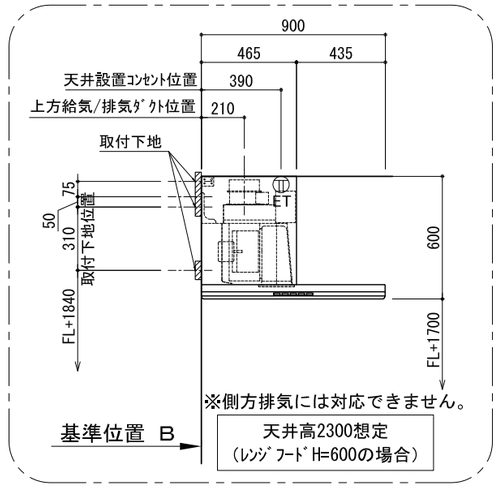

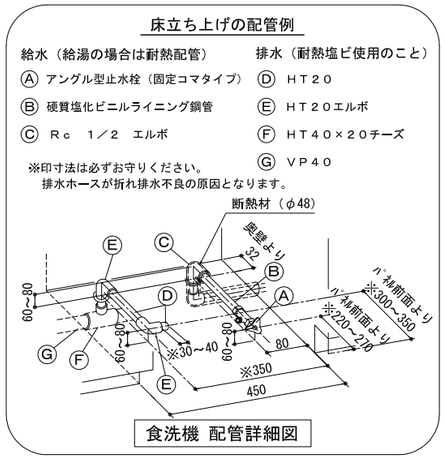

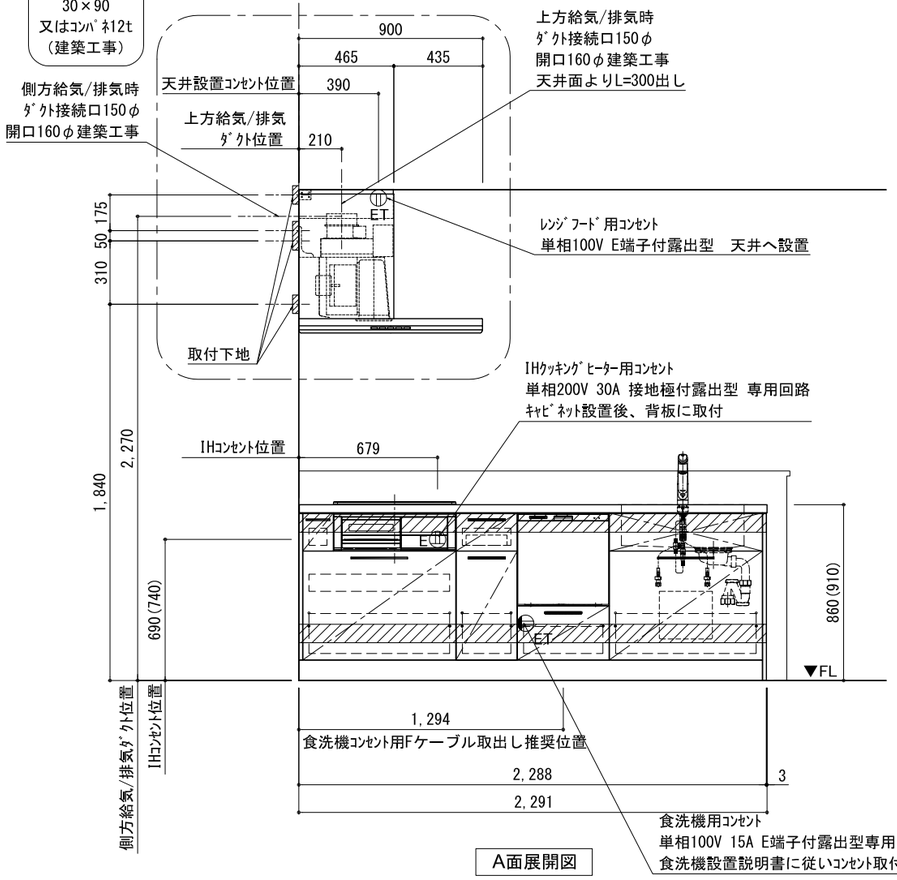

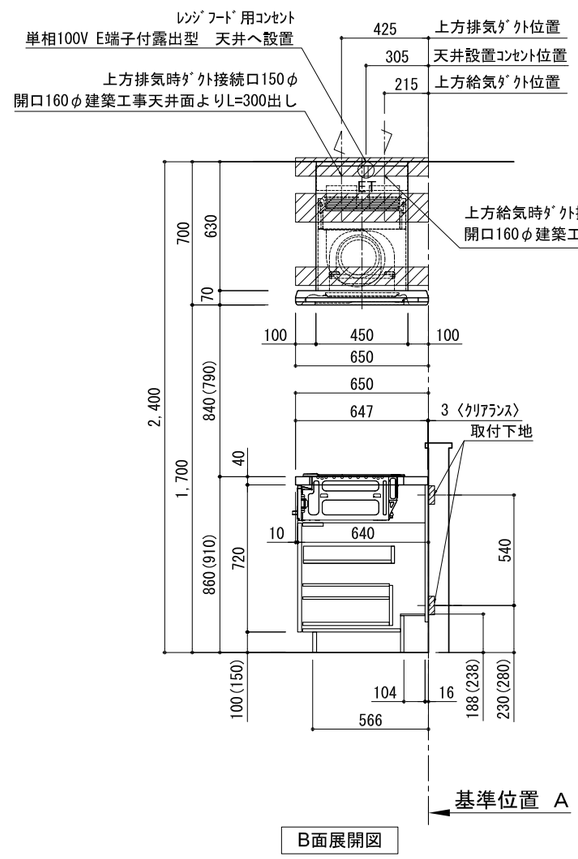

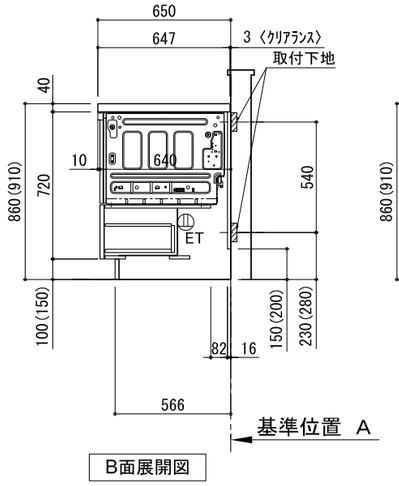

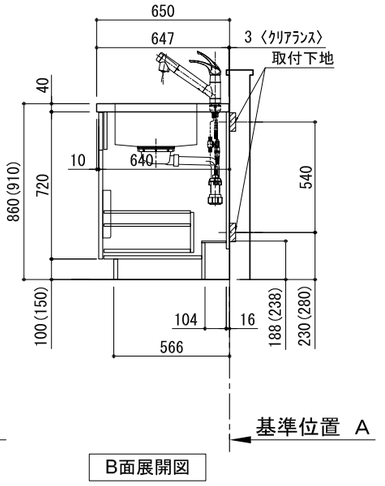

備考欄/NOTE
1、本図は、Ｒ勝手（シンク基準）を示す。
2、（ ）内寸法は、ワークトップ高さ910mmの場合を示す。
3、クリアランスは推奨寸法で記載しております。
4、本図は、天井高2400想定で記載されておりますが、各物件ごとに高さ調整し、ご使用ください。
5、IH/ガス両方の加熱機器を考慮した設備位置で記載しております。
6、仕様は改良のため予告なく変更することがあります。

改訂						
4			9			
3			8			
2			7			
1			6			
0	2017.07.05	新規作成	5			

縮尺/SCALE 1/30 (A3)

図面名称/TITLE ｷｯﾁﾝ I型 間口2300 R(右ｼﾝｸ) 背面+加熱機器側面壁 ｼﾙﾊﾞｰ塗装ﾚﾝｼﾞﾌｰﾄﾞ 横壁付け用 同時給排ﾀｲﾌﾟ 設備･下地図

図面番号/NO. G00495-0