ｷｯﾁﾝ　I型 間口2600 R(右ｼﾝｸ) 背面壁 深型食洗機 ｼﾙﾊﾞｰ塗装ﾚﾝｼﾞﾌｰﾄﾞ 背壁付け用 同時給排ﾀｲﾌﾟ ﾌﾟﾗﾝ図

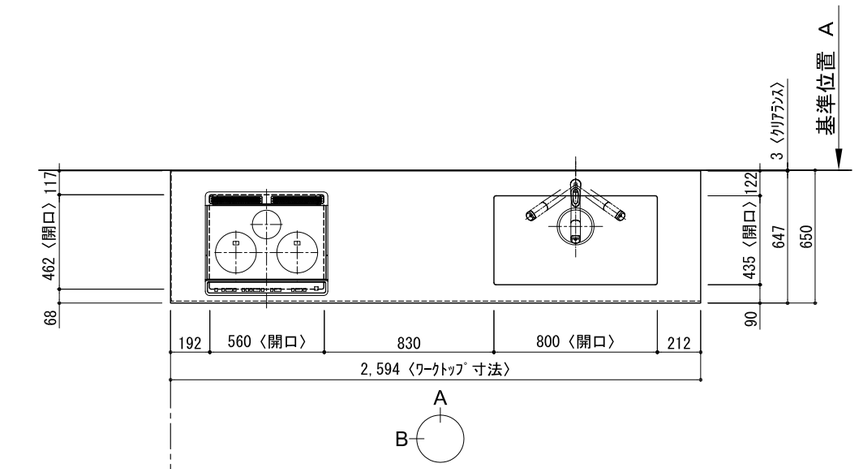

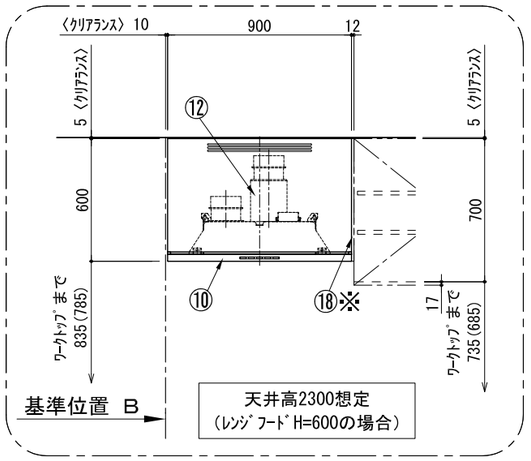

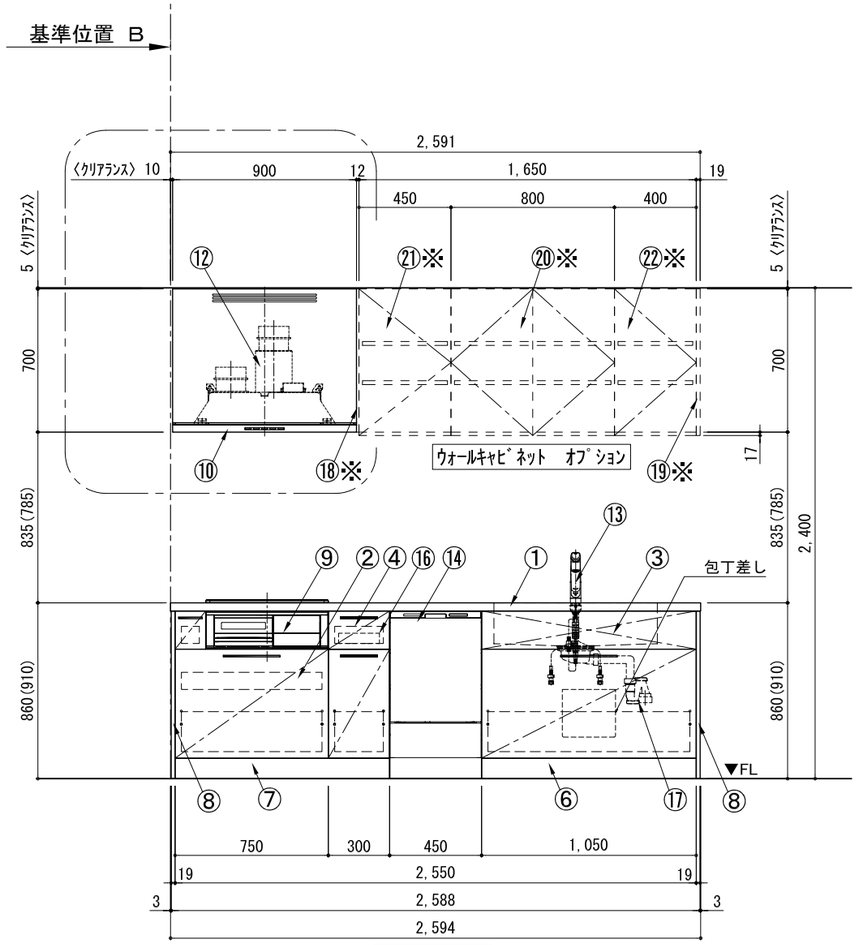

A面展開図

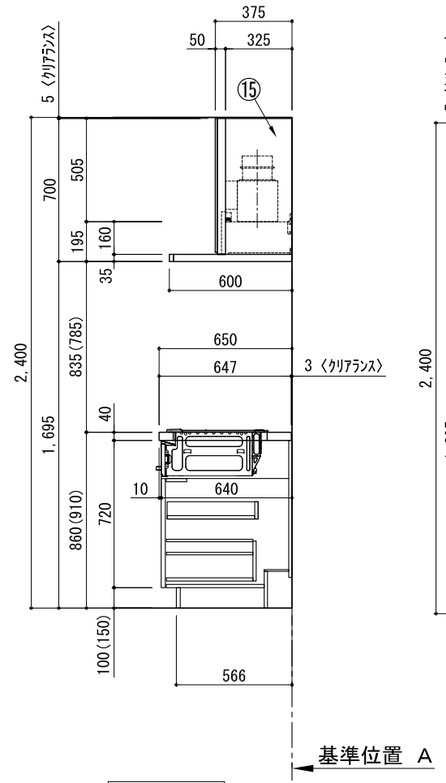

B面展開図

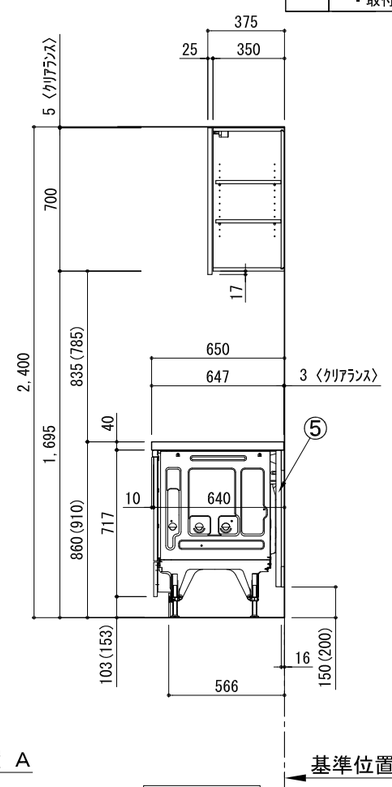

B面展開図

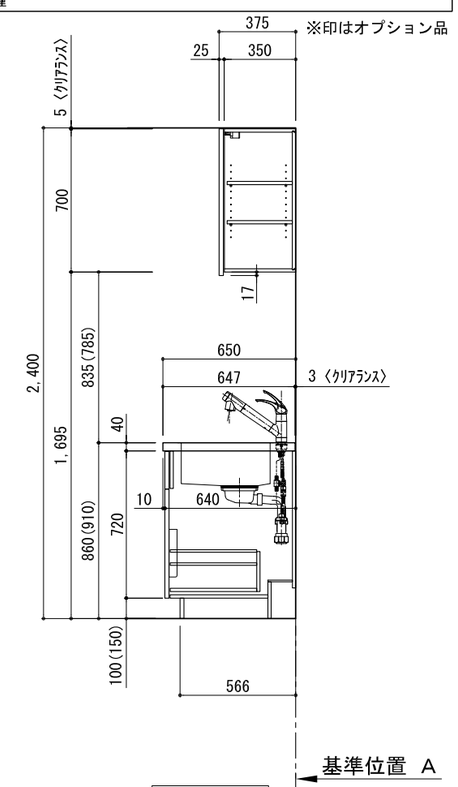

B面展開図

※印はオプション品

番号	名　称		ｳｫｰﾙｷｬﾋﾞﾈｯﾄ無 数量	ｳｫｰﾙｷｬﾋﾞﾈｯﾄ有 数量
①	ﾜｰｸﾄｯﾌﾟ (ｼﾝｸ付)		1	1
②	加熱機器用ﾍﾞｰｽｷｬﾋﾞﾈｯﾄ	W750	1	1
③	ｼﾝｸ用ﾍﾞｰｽｷｬﾋﾞﾈｯﾄ(包丁差し付)	W1050	1	1
④	ﾎﾞﾄﾙ収納ﾍﾞｰｽｷｬﾋﾞﾈｯﾄ	W300	1	1
⑤	深型食洗機用部材		1	1
⑥	巾木1	t19	1	1
⑦	巾木2	t19	1	1
⑧	ｻｲﾄﾞﾊﾟﾈﾙ	t19	2	2
⑨	加熱機器	3口ｶﾞｽｺﾝﾛ 3口IHヒーター	1	1
⑩	ﾚﾝｼﾞﾌｰﾄﾞ	W900	1	1
⑪※	L型ﾀﾞｸﾄ		1	1
⑫	同時給排ﾕﾆｯﾄ		1	1
⑬	水栓	混合水栓	1	1
⑭	食洗機	W450	1	1
⑮	ﾌｰﾄﾞ横幕板		2	1
⑯	ｶﾄﾗﾘｰﾄﾚｲ		1	1
⑰	排水金具 (40A)		1	1
⑱※	防熱板	t12		1
⑲※	ｻｲﾄﾞﾊﾟﾈﾙ	t19		1
⑳※	両開きﾄﾞｱｳｫｰﾙｷｬﾋﾞﾈｯﾄ	W800		1
㉑※	片開きﾄﾞｱｳｫｰﾙｷｬﾋﾞﾈｯﾄ	W450		1
㉒※	片開きﾄﾞｱｳｫｰﾙｷｬﾋﾞﾈｯﾄ	W400		1
	別梱ﾊﾟｰﾂｾｯﾄ		1	1
	・取っ手	L91	1	1
	・取っ手	L161	3	3
	・取っ手	L261	2	2
	・取付部材各種			

備考欄/NOTE
1、本図は、R勝手（シンク基準）を示す。
2、（　）内寸法は、ワークトップ高さ910mmの場合を示す。
3、クリアランスは推奨寸法で記載しております。
4、本図は、天井高2400想定で記載されておりますが、各物件ごとに高さ調整し、ご使用ください。
5、IH/ガス両方の加熱機器を考慮した設備位置で記載しております。
6、仕様は改良のため予告なく変更することがあります。

改訂						
4			9		
3			8		
2			7		
1			6		
0	2017.07.05	新規作成	5		

縮尺/SCALE: 1/30 (A3)

図面名称/TITLE: ｷｯﾁﾝ I型 間口2600 R(右ｼﾝｸ) 背面壁 深型食洗機 ｼﾙﾊﾞｰ塗装ﾚﾝｼﾞﾌｰﾄﾞ 背壁付け用 同時給排ﾀｲﾌﾟ ﾌﾟﾗﾝ図

図面番号/NO.: G00326-0

ｷｯﾁﾝ　I型 間口2600 R(右ｼﾝｸ) 背面壁 深型食洗機 ｼﾙﾊﾞｰ塗装ﾚﾝｼﾞﾌｰﾄﾞ 背壁付け用 同時給排ﾀｲﾌﾟ 設備･下地図

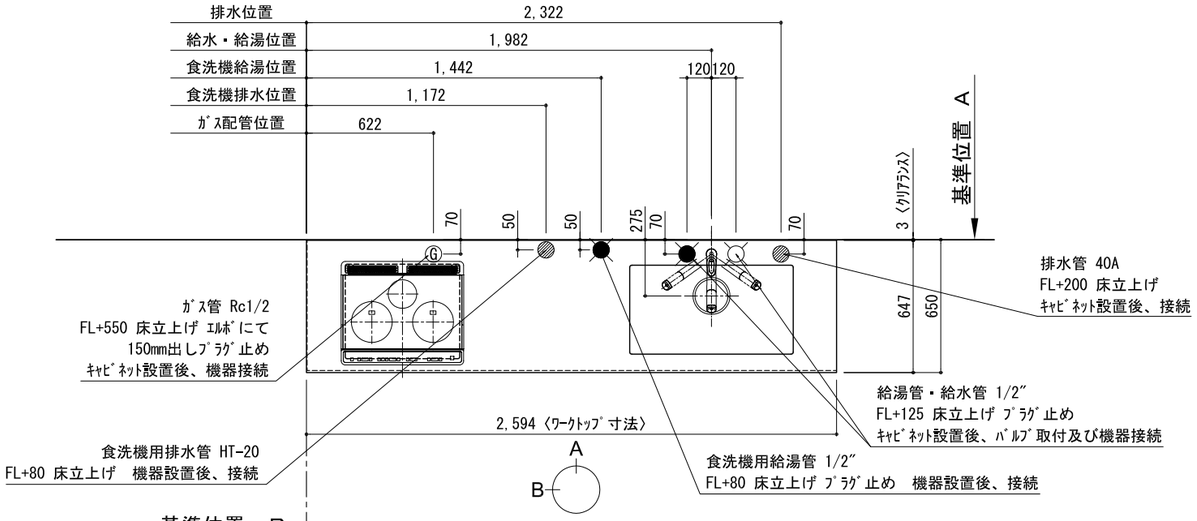

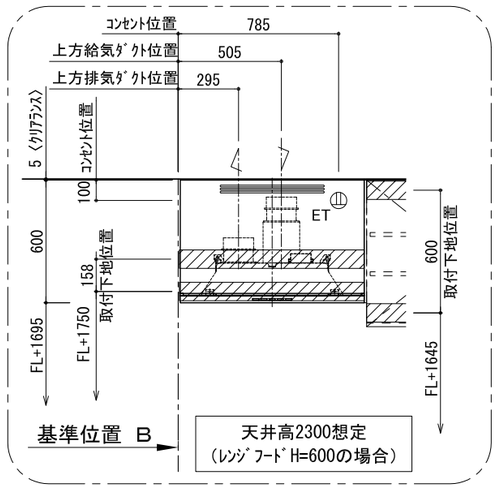

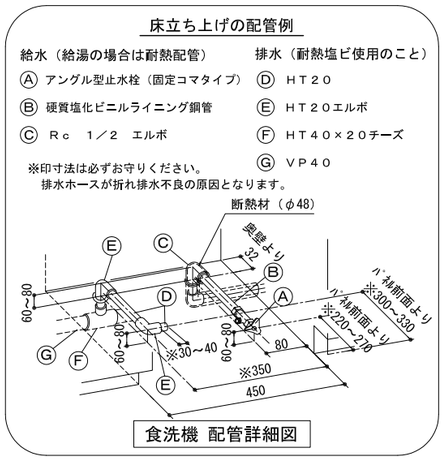

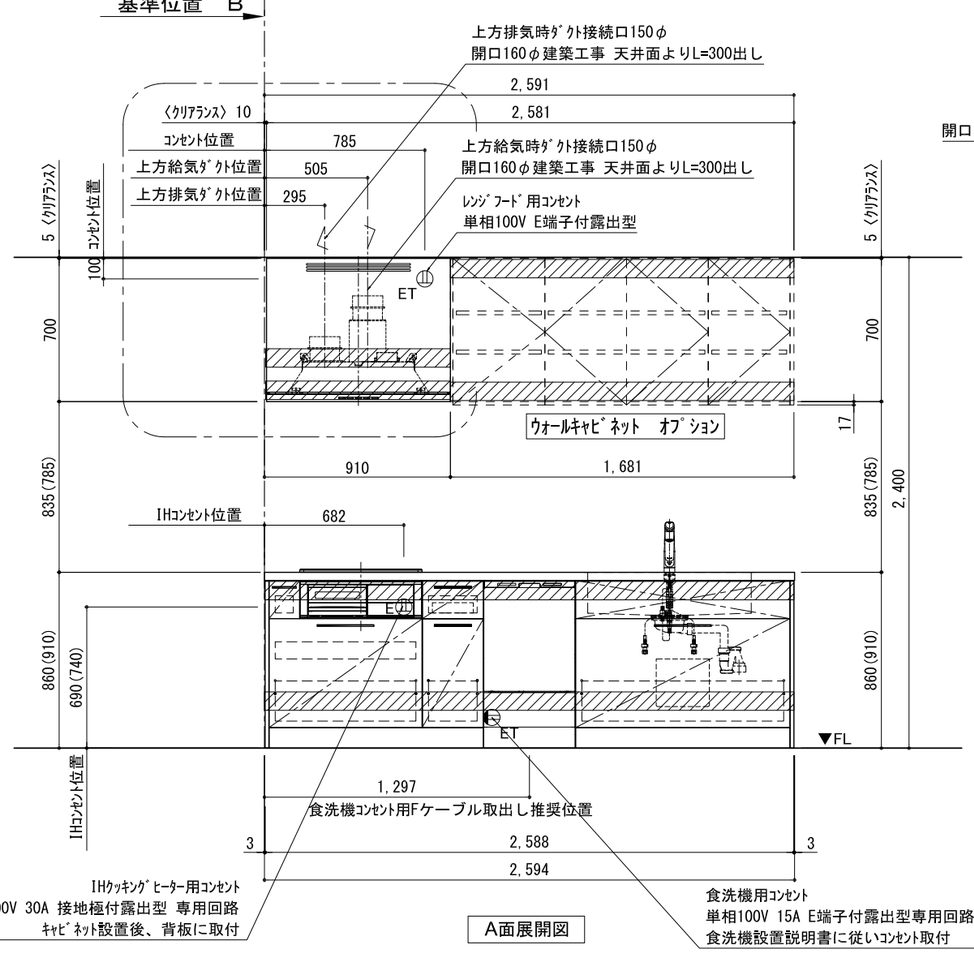

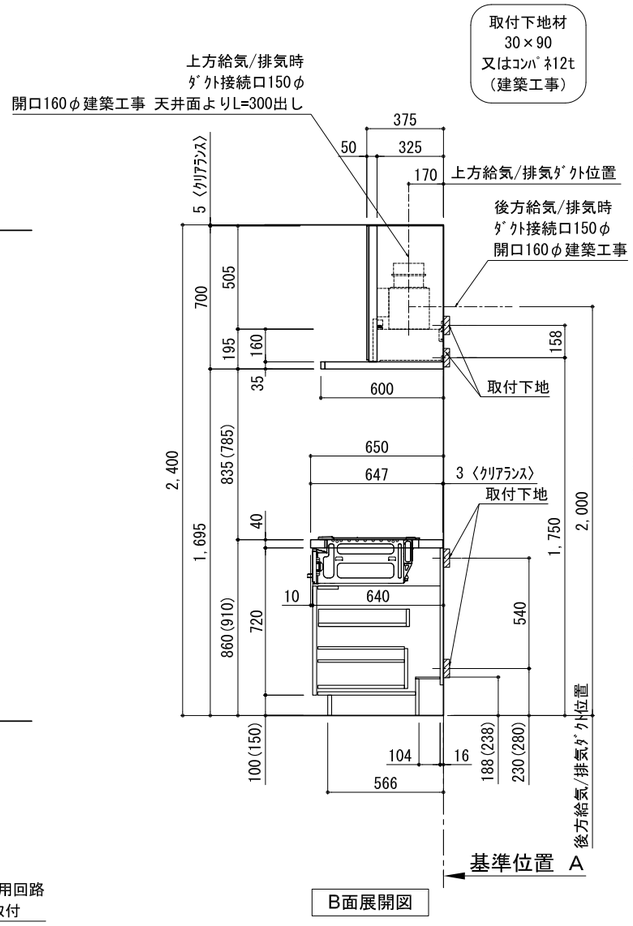

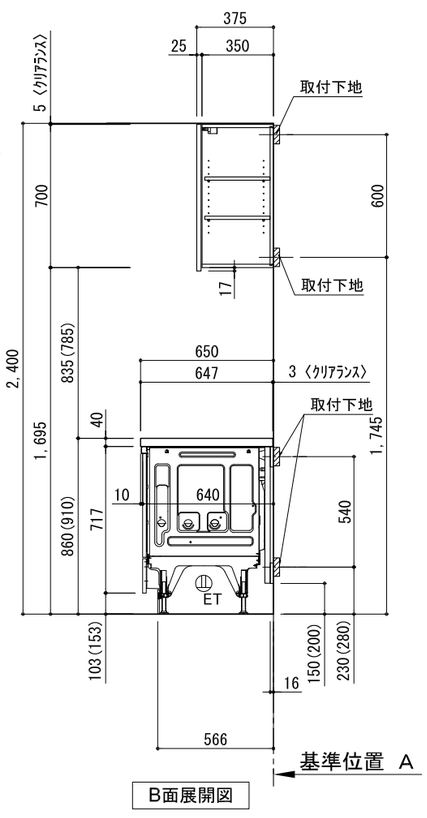

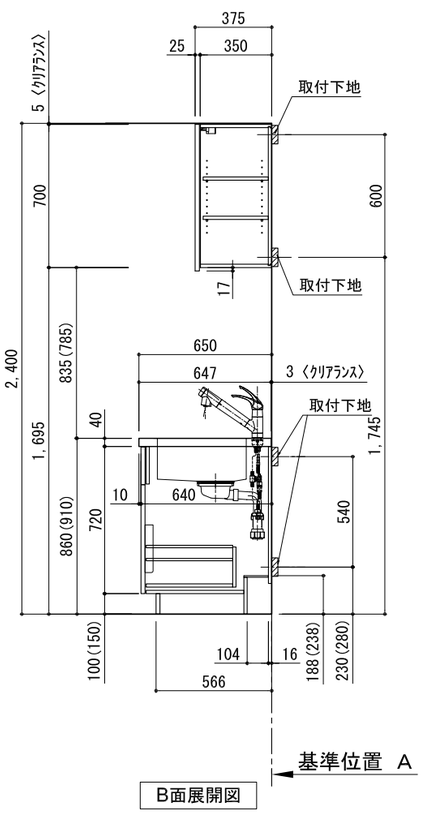

備考欄/NOTE
1、本図は、R勝手（シンク基準）を示す。
2、（ ）内寸法は、ワークトップ高さ910mmの場合を示す。
3、クリアランスは推奨寸法で記載しております。
4、本図は、天井高2400想定で記載されておりますが、各物件ごとに高さ調整し、ご使用ください。
5、IH/ガス両方の加熱機器を考慮した設備位置で記載しております。
6、仕様は改良のため予告なく変更することがあります。

改訂						
4			9			
3			8			
2			7			
1			6			
0	2017.07.05	新規作成	5			

縮尺/SCALE: 1/30 (A3)

図面名称/TITLE: ｷｯﾁﾝ I型 間口2600 R(右ｼﾝｸ) 背面壁 深型食洗機 ｼﾙﾊﾞｰ塗装ﾚﾝｼﾞﾌｰﾄﾞ 背壁付け用 同時給排ﾀｲﾌﾟ 設備･下地図

図面番号/NO.: G00575-0

キッチン・バックセット　単独/横並び設置　壁納まり図

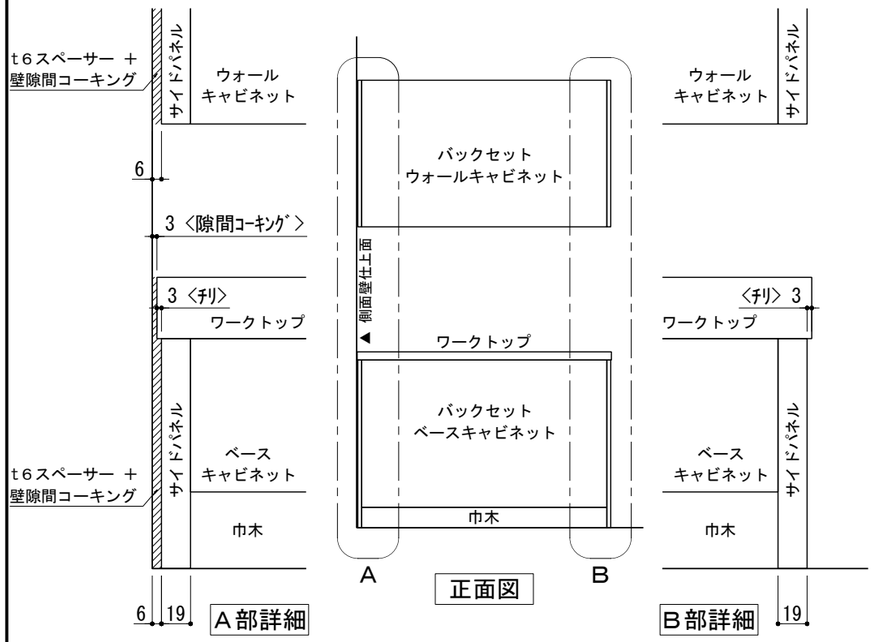

※ 本図は、バックセット単独・左側側面壁の場合を示す。

①　単独設置×片側側面壁　納まり

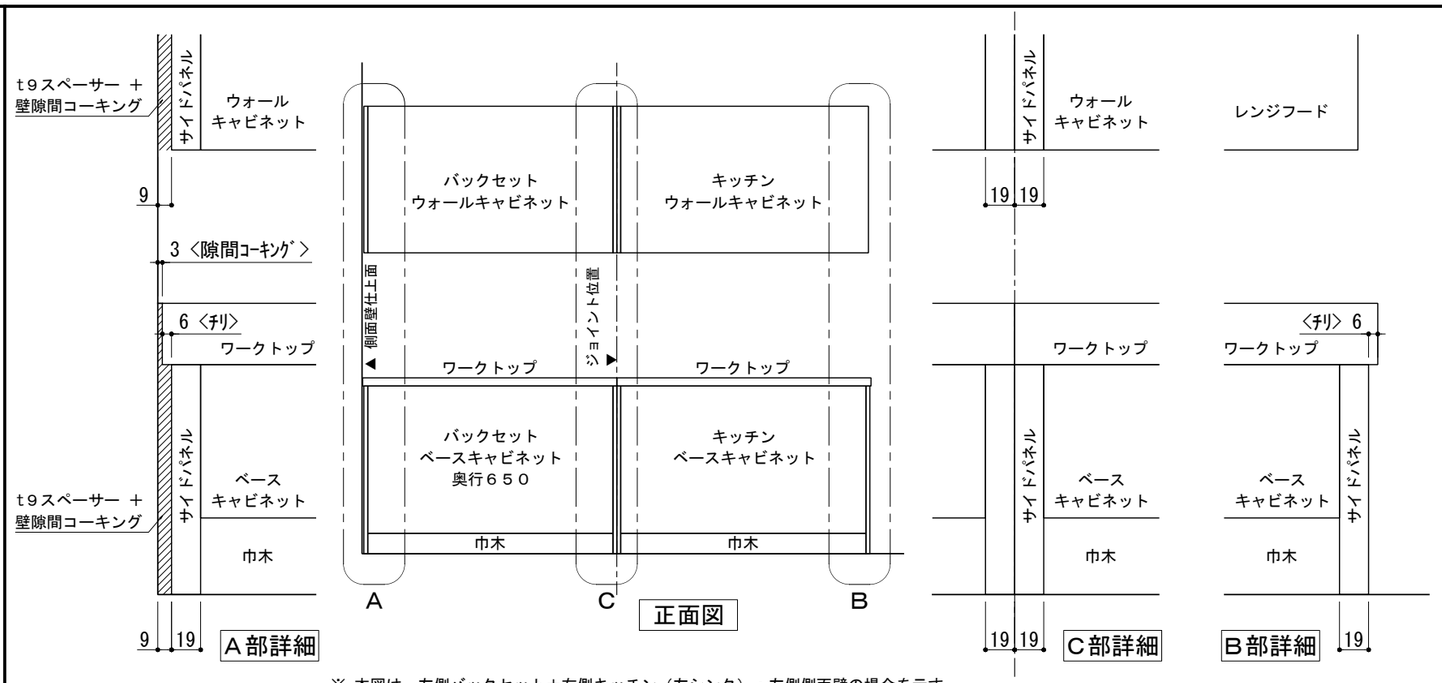

※ 本図は、左側バックセット＋右側キッチン（左シンク）・左側側面壁の場合を示す。

③　横並び設置×片側側面壁　納まり

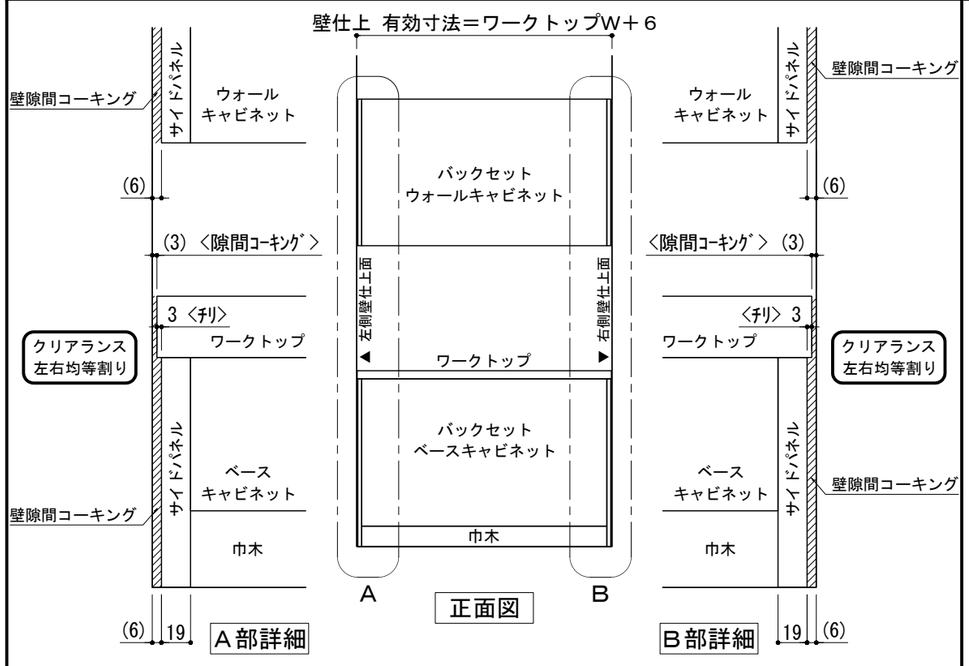

※ 本図は、バックセット単独・両側側面壁の場合を示す。

②　単独設置×両側側面壁　納まり

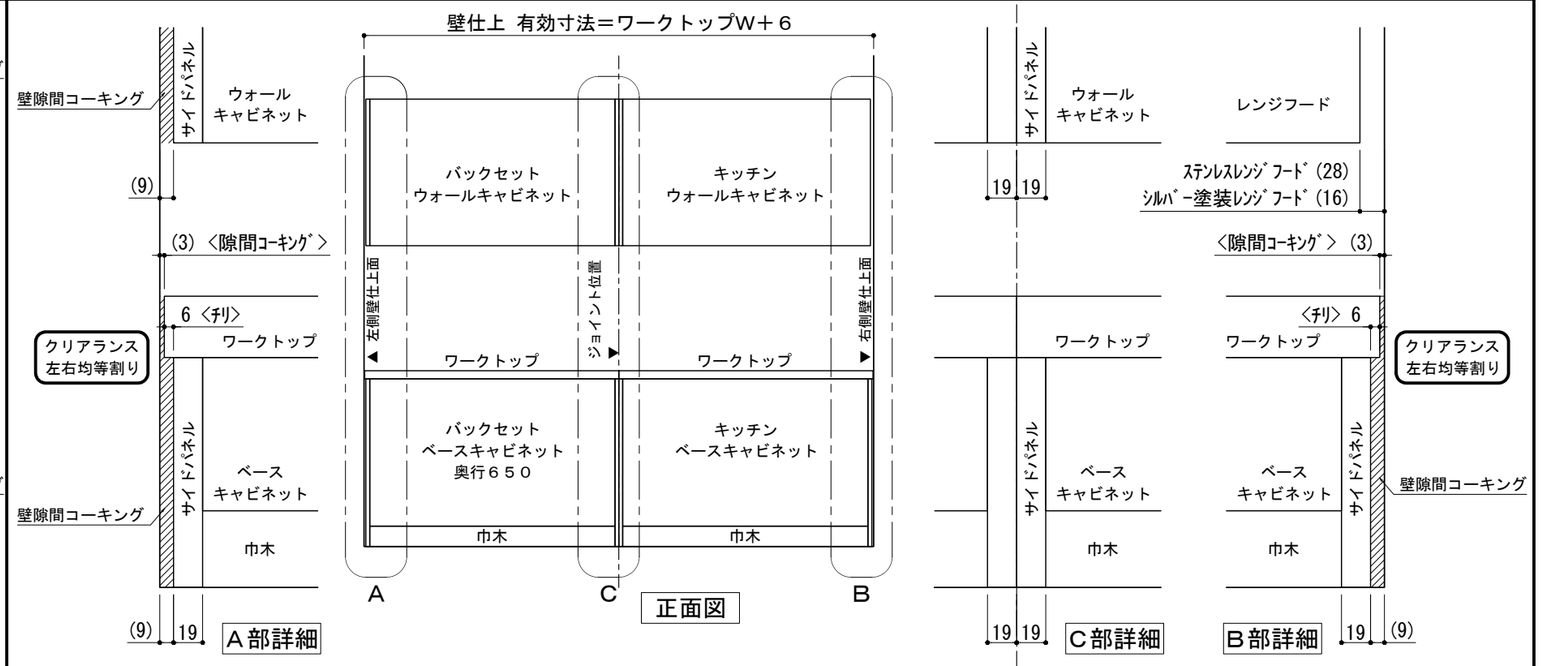

※ 本図は、左側バックセット＋右側キッチン（左シンク）・両側側面壁の場合を示す。

④　横並び設置×両側側面壁　納まり

備考欄/NOTE	改訂							縮尺/SCALE	図面名称/TITLE	図面番号/NO.
	4			9				1/4 1/30 (A3)	キッチン・バックセット 単独/横並び設置 壁納まり図	G01550-0
	3			8						
	2			7						
	1			6						
	0	2017.07.5	新規作成	5						

キッチン＋バックセット横並び設置　ウォールキャビネットA/Bタイプ別　取付高さ

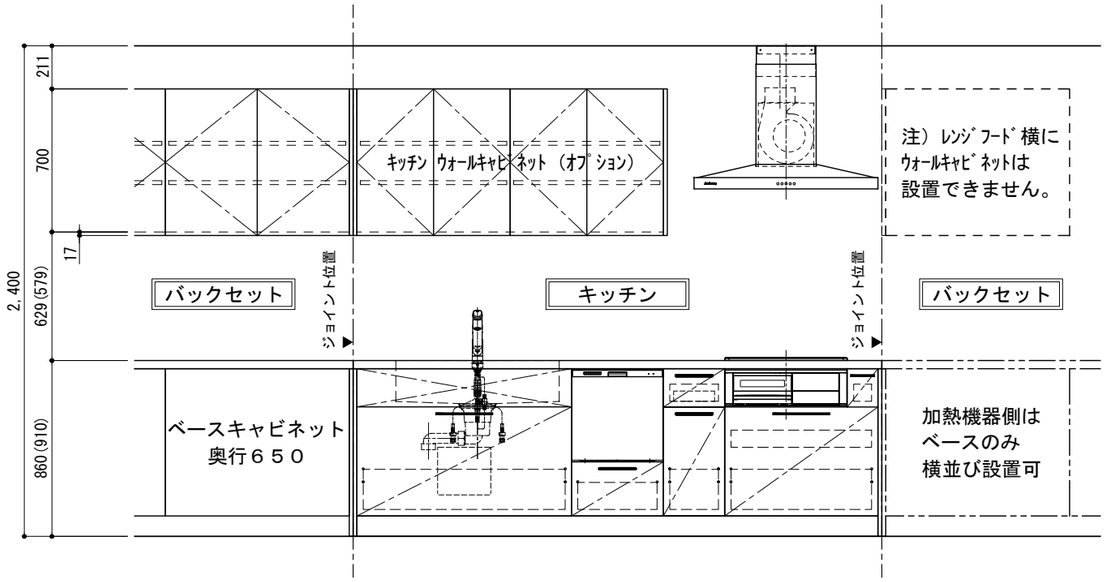

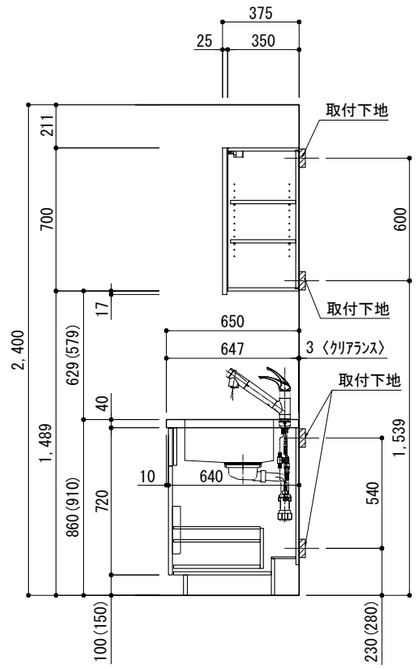

ステンレスレンジフード用ウォールキャビネット（Aタイプ）取付高さ

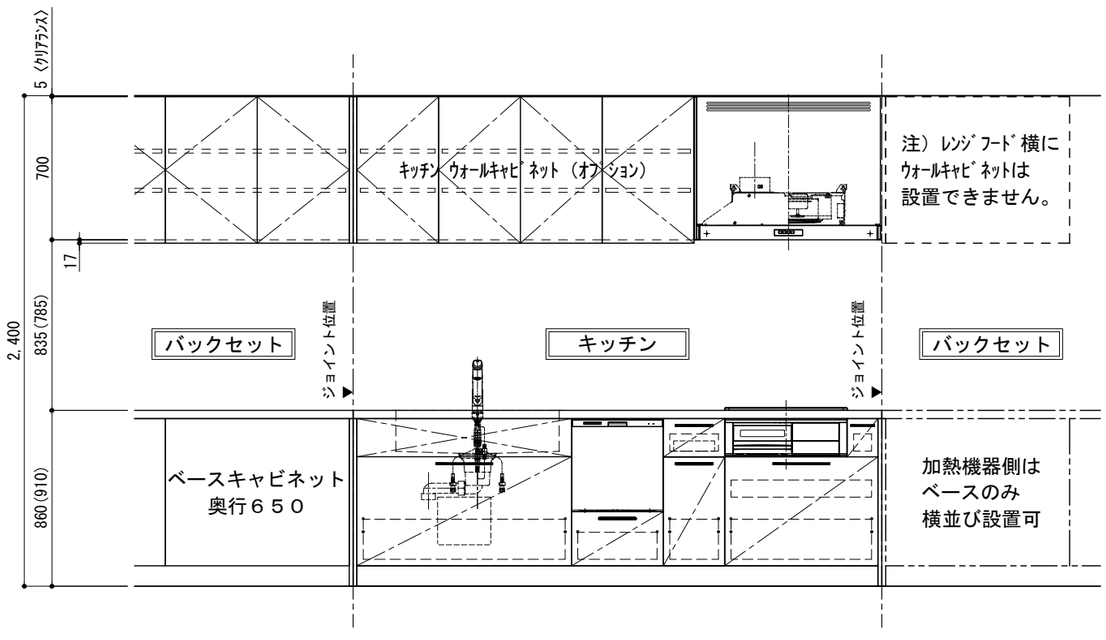

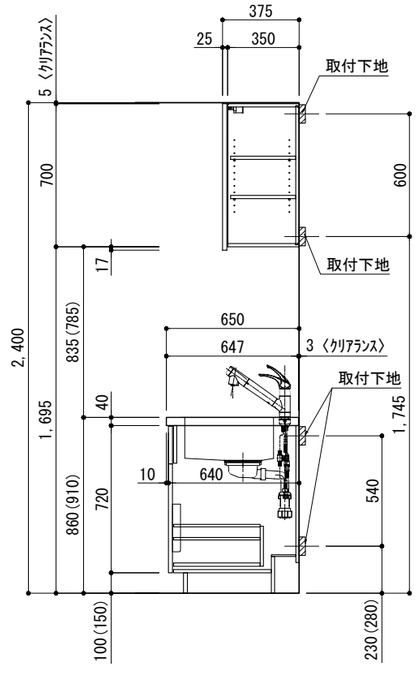

シルバー塗装レンジフード用ウォールキャビネット（Bタイプ）取付高さ

備考欄/NOTE
1、本図は、L勝手（シンク基準）を示す。
2、（　）内寸法は、ワークトップ高さ910mmの場合を示す。
3、クリアランスは推奨寸法で記載しております。
4、本図は、天井高2400想定で記載されておりますが、各物件ごとに高さ調整し、ご使用ください。
5、IH/ガス両方の加熱機器を考慮した設備位置で記載しております。
6、仕様は改良のため予告なく変更することがあります。

改訂						
4			9			
3			8			
2			7			
1			6			
0	2017.07.05	新規作成	5			

縮尺/SCALE	図面名称/TITLE	図面番号/NO.
1/30 (A3)	キッチン＋バックセット横並び設置 ウォールキャビネット A/Bタイプ別　取付高さ	G01551-0