ｷｯﾁﾝ ﾍﾟﾆﾝｼｭﾗ 間口2300 R(右ｼﾝｸ) 加熱機器側面壁 食洗機なし ｼﾙﾊﾞｰ塗装ﾚﾝｼﾞﾌｰﾄﾞ 同時給排ﾀｲﾌﾟ ﾌﾟﾗﾝ図

番号	名 称		数量
①	ﾜｰｸﾄｯﾌﾟ (ｼﾝｸ付)		1
②	加熱機器用ﾍﾞｰｽｷｬﾋﾞﾈｯﾄ	W750	1
③	ｼﾝｸ用ﾍﾞｰｽｷｬﾋﾞﾈｯﾄ(包丁差し付)	W750	1
④	3段引出しﾍﾞｰｽｷｬﾋﾞﾈｯﾄ	W450	1
⑤	ﾎﾞﾄﾙ収納ﾍﾞｰｽｷｬﾋﾞﾈｯﾄ	W300	1
⑥	巾木1	t19	1
⑦	ｻｲﾄﾞｽﾍﾟｰｻｰ	t19	2
⑧	ｻｲﾄﾞﾊﾟﾈﾙ	t19	1
⑨	ﾊﾞｯｸﾊﾟﾈﾙ	t19	2
⑩	加熱機器	3口ｶﾞｽｺﾝﾛ 3口IHﾋｰﾀｰ	1
⑪	ﾚﾝｼﾞﾌｰﾄﾞ	W900	1
⑫※	L型ﾀﾞｸﾄ		2
⑬	水栓	混合水栓	1
⑭	欠番		
⑮	ｶﾄﾗﾘｰﾄﾚｲ		1
⑯	排水金具 (40A)		1
	別梱ﾊﾟｰﾂｾｯﾄ		1
	・取っ手	L91	1
	・取っ手	L161	5
	・取っ手	L261	2
	・取付部材各種		

※印はオプション品

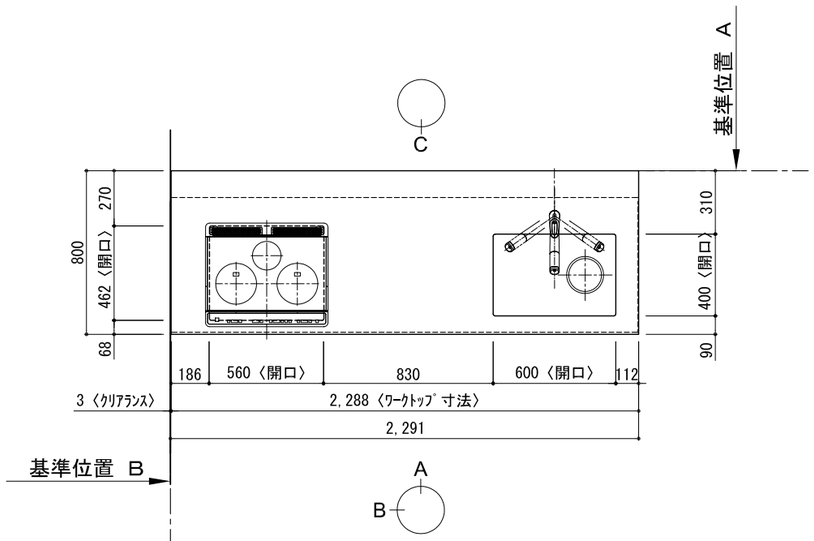

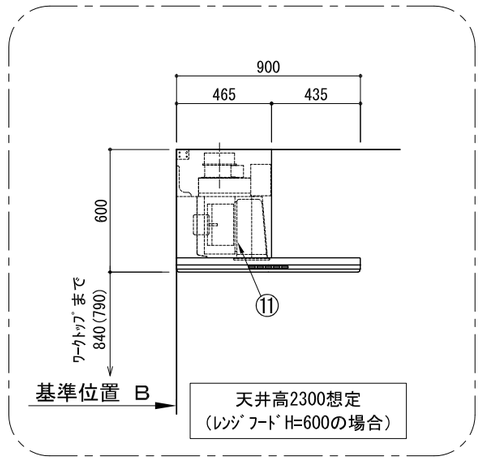

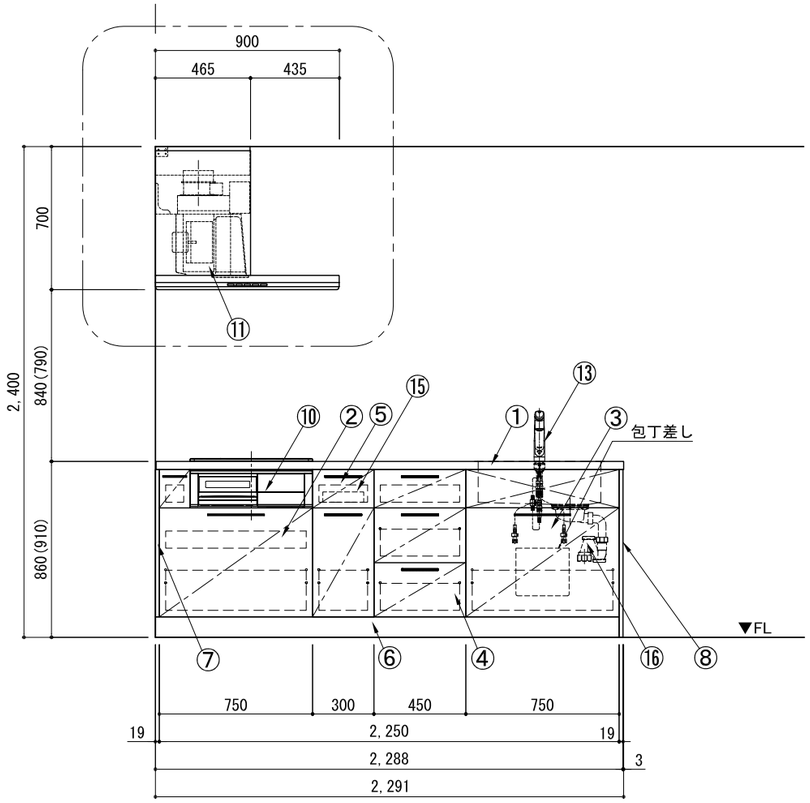

A面展開図

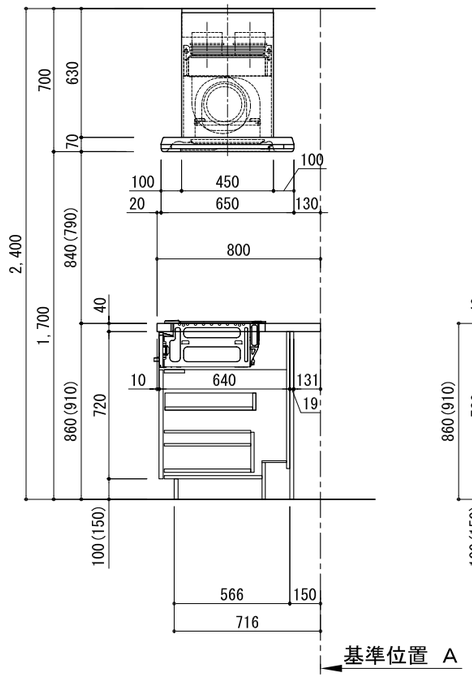

B面展開図

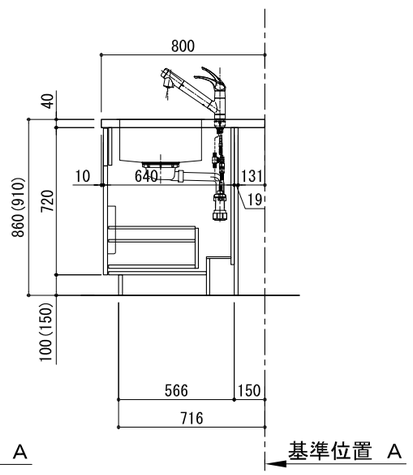

B面展開図

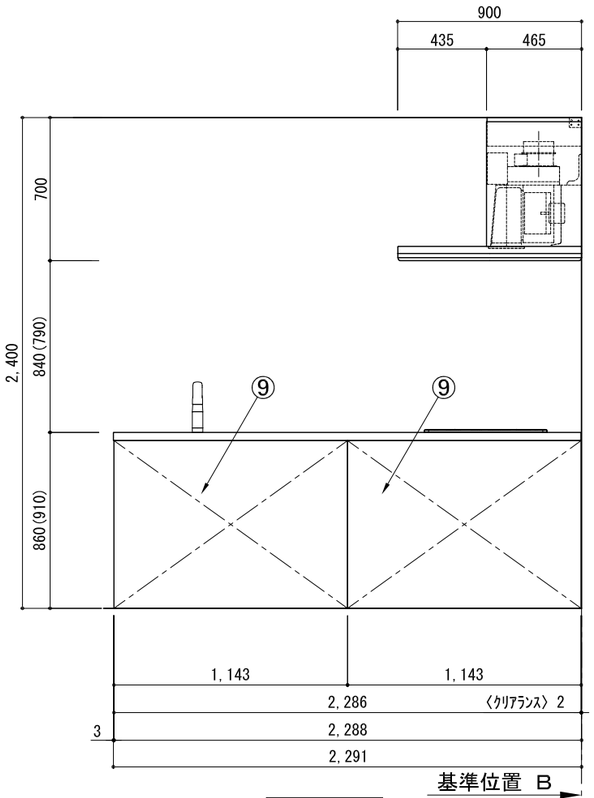

C面展開図

備考欄/NOTE
1、本図は、R勝手（シンク基準）を示す。
2、（ ）内寸法は、ワークトップ高さ910mmの場合を示す。
3、クリアランスは推奨寸法で記載しております。
4、本図は、天井高2400想定で記載されておりますが、各物件ごとに高さ調整し、ご使用ください。
5、IH/ガス両方の加熱機器を考慮した設備位置で記載しております。
6、仕様は改良のため予告なく変更することがあります。

改訂						
4			9		
3			8		
2			7		
1			6		
0	2017.07.05	新規作成	5		

縮尺/SCALE	図面名称/TITLE	図面番号/NO.
1/30 (A3)	ｷｯﾁﾝ ﾍﾟﾆﾝｼｭﾗ 間口2300 R(右ｼﾝｸ) 加熱機器側面壁 食洗機なし ｼﾙﾊﾞｰ塗装ﾚﾝｼﾞﾌｰﾄﾞ 同時給排ﾀｲﾌﾟ ﾌﾟﾗﾝ図	G00381-0

ｷｯﾁﾝ ﾍﾟﾆﾝｼｭﾗ 間口2300 R(右ｼﾝｸ) 加熱機器側面壁 食洗機なし ｼﾙﾊﾞｰ塗装ﾚﾝｼﾞﾌｰﾄﾞ 同時給排ﾀｲﾌﾟ 設備･下地図

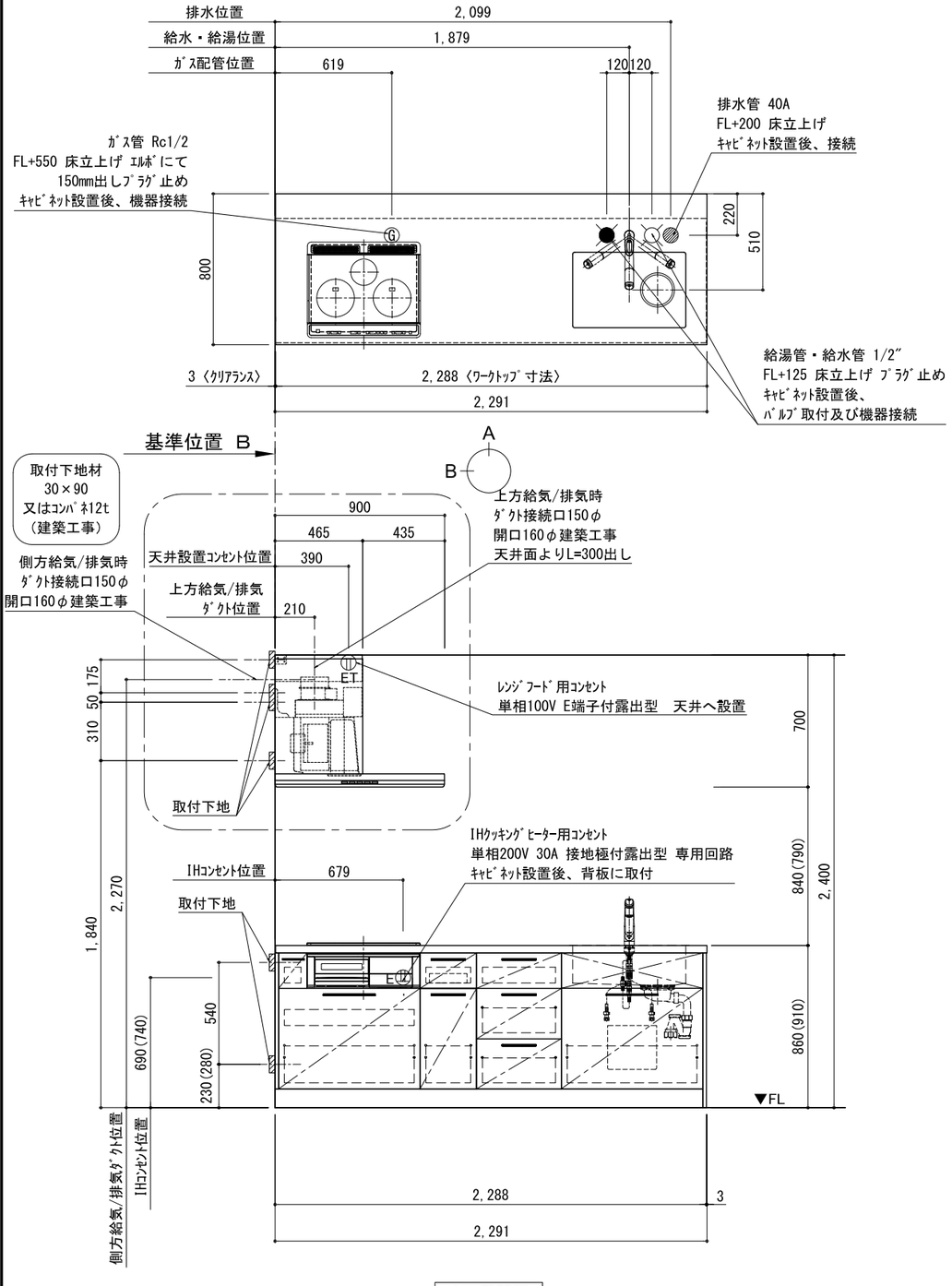

A面展開図

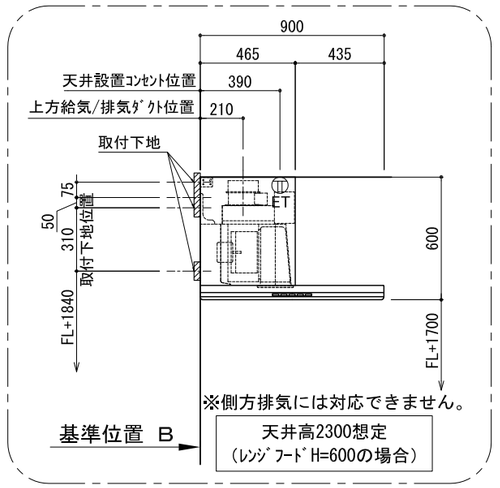

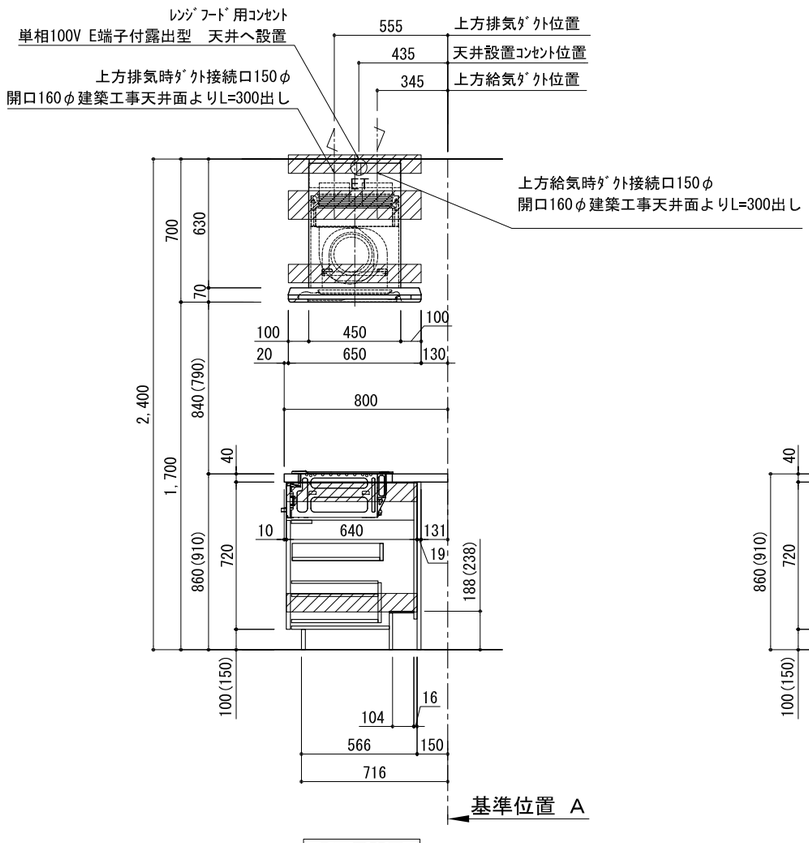

B面展開図

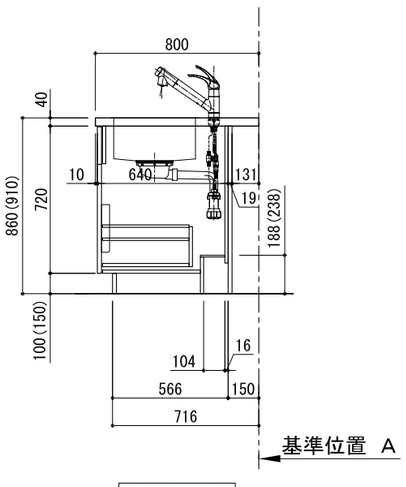

B面展開図

備考欄/NOTE	改訂							縮尺/SCALE	図面名称/TITLE	図面番号/NO.
1、本図は、R勝手（シンク基準）を示す。 2、（ ）内寸法は、ワークトップ高さ910mmの場合を示す。 3、クリアランスは推奨寸法で記載しております。 4、本図は、天井高2400想定で記載されておりますが、各物件ごとに高さ調整し、ご使用ください。 5、IH/ガス両方の加熱機器を考慮した設備位置で記載しております。 6、仕様は改良のため予告なく変更することがあります。		4			9			1/30 (A3)	ｷｯﾁﾝ ﾍﾟﾆﾝｼｭﾗ 間口2300 R(右ｼﾝｸ) 加熱機器側面壁 食洗機なし ｼﾙﾊﾞｰ塗装ﾚﾝｼﾞﾌｰﾄﾞ 同時給排ﾀｲﾌﾟ 設備･下地図	G00630-0
		3			8					
		2			7					
		1			6					
		0	2017.07.05	新規作成	5					