ｷｯﾁﾝ 袖壁付けﾍﾟﾆﾝｼｭﾗ 間口2600 L(左ｼﾝｸ) 加熱機器側面壁 ｼﾙﾊﾞｰ塗装ﾚﾝｼﾞﾌｰﾄﾞ ｽﾀﾝﾀﾞｰﾄﾞﾀｲﾌﾟ R(右排気) ﾌﾟﾗﾝ図

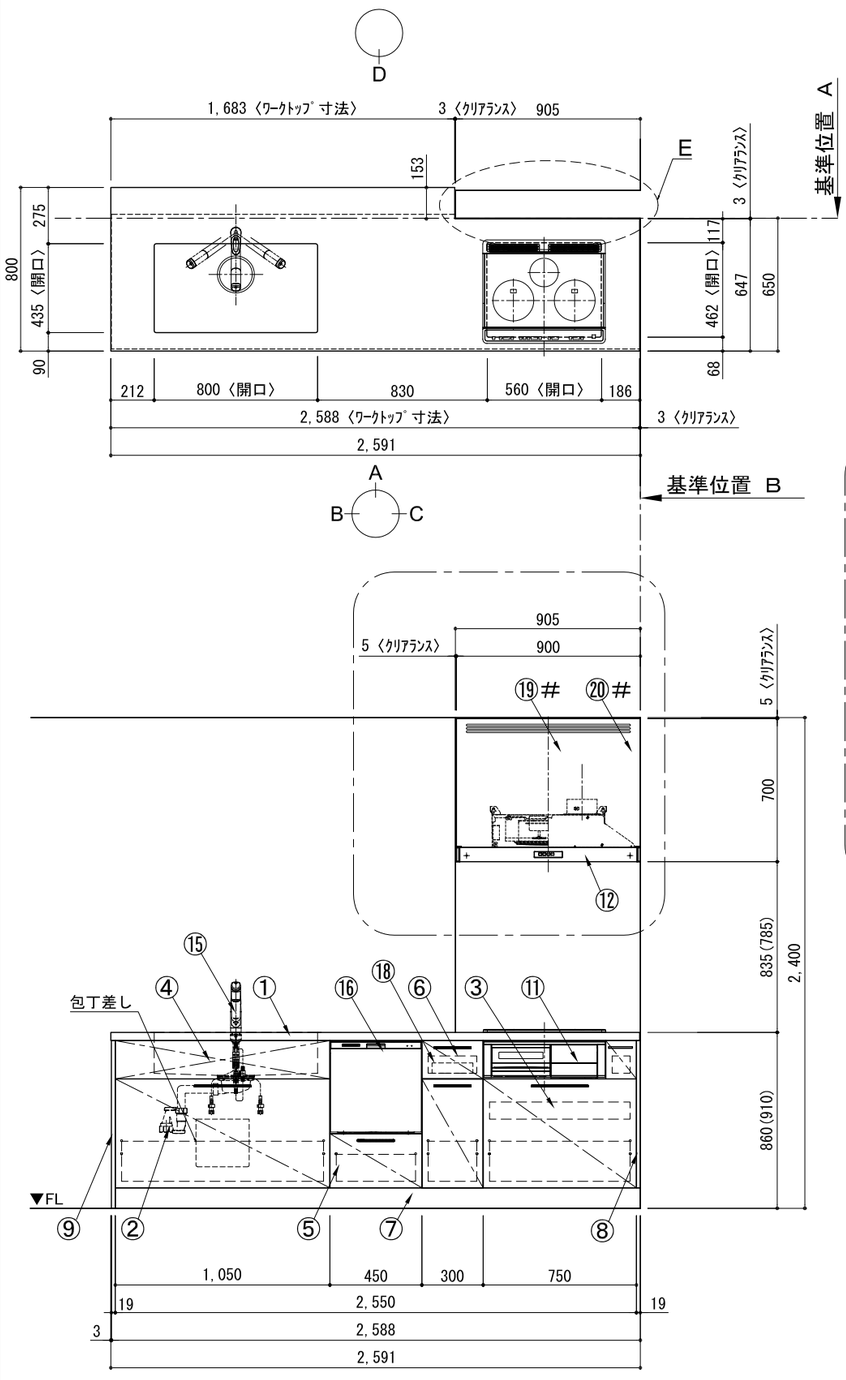

A面展開図

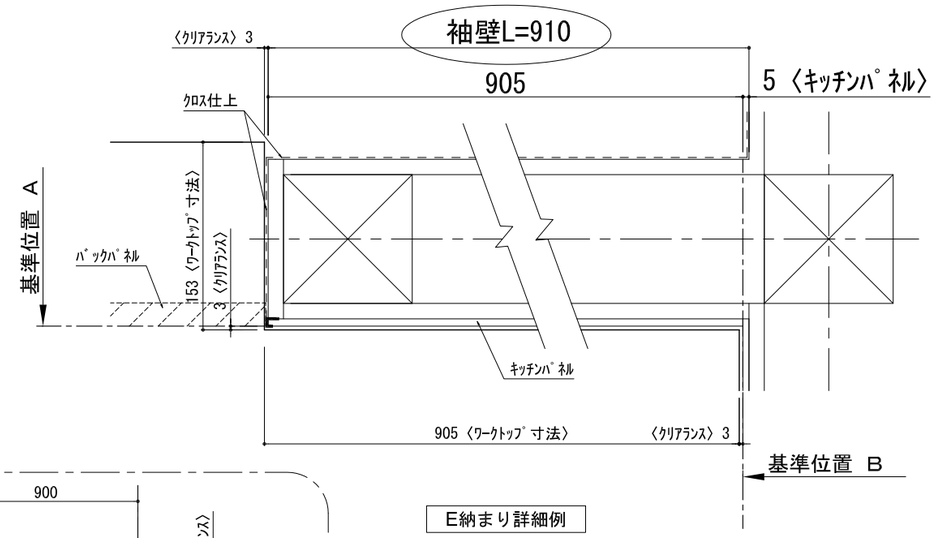

E納まり詳細図

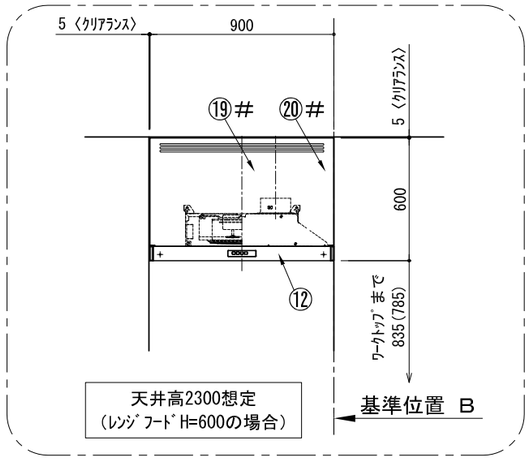

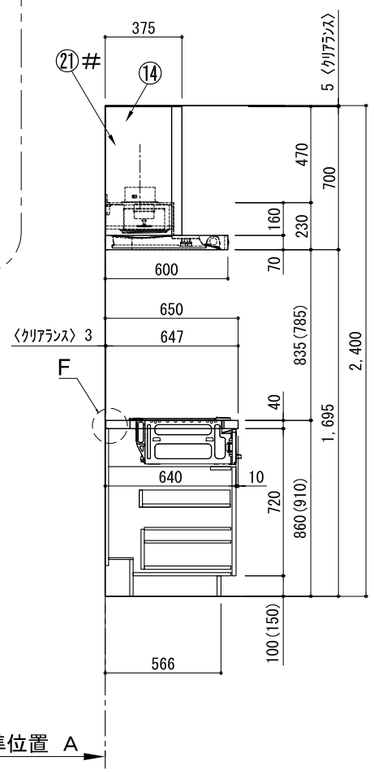

C面展開図

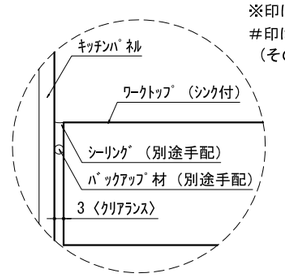

F 詳細図

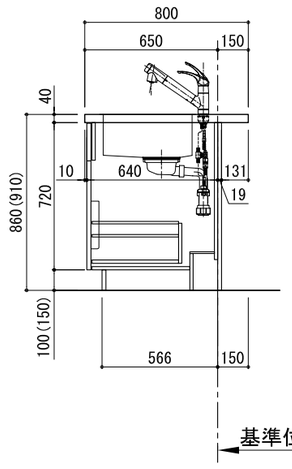

B面展開図

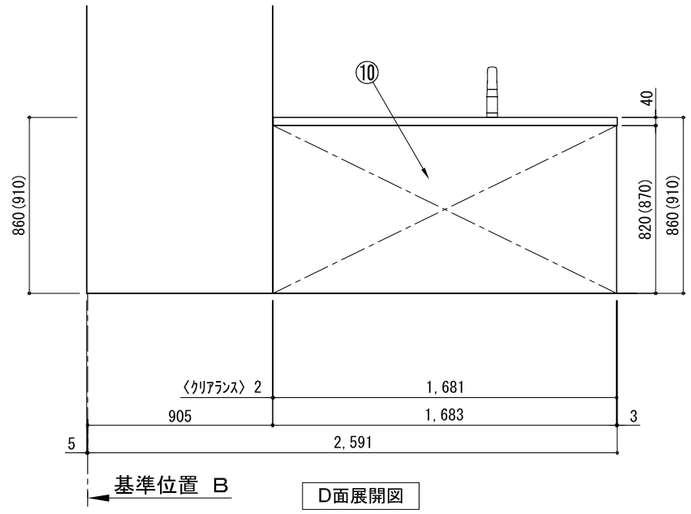

D面展開図

番号	名 称		数量
①	ﾜｰｸﾄｯﾌﾟ (ｼﾝｸ付)		1
②	排水金具 (40A)		1
③	加熱機器用ﾍﾞｰｽｷｬﾋﾞﾈｯﾄ	W750	1
④	ｼﾝｸ用ﾍﾞｰｽｷｬﾋﾞﾈｯﾄ(包丁差し付)	W1050	1
⑤	ﾌﾟﾙｵｰﾌﾟﾝ食洗機用ﾍﾞｰｽｷｬﾋﾞﾈｯﾄ	W450	1
⑥	ﾎﾞﾄﾙ収納ﾍﾞｰｽｷｬﾋﾞﾈｯﾄ	W300	1
⑦	巾木1	t19	1
⑧	ｻｲﾄﾞｽﾍﾟｰｻｰ	t19	1
⑨	ｻｲﾄﾞﾊﾟﾈﾙ	t19	1
⑩	ﾊﾞｯｸﾊﾟﾈﾙ	t19	1
⑪	加熱機器	3口ｶﾞｽｺﾝﾛ 3口IHヒーター	1
⑫	ﾚﾝｼﾞﾌｰﾄﾞ	W900	1
⑬※	L型ﾀﾞｸﾄ		1
⑭	ﾌｰﾄﾞ横幕板 (ｼﾙﾊﾞｰ塗装前幕板用)		2
⑮	水栓	混合水栓	1
⑯	食洗機	W450	1
⑰	欠番		
⑱	ｶﾄﾗﾘｰﾄﾚｲ		1
⑲#	ﾚﾝｼﾞﾌｰﾄﾞ化粧前幕板		1
⑳#	面材取付金具		1
㉑#	ﾌｰﾄﾞ横幕板 (化粧前幕板用)		2
	別梱ﾊﾟｰﾂｾｯﾄ		1
	・取っ手	L91	1
	・取っ手	L161	3
	・取っ手	L261	2
	・取付部材各種		

※印はオプション品
#印はレンジフード化粧前幕板仕様の場合
(その場合でも、フード横幕板はシルバー塗装仕様となります。)

備考欄/NOTE
1、本図は、L勝手 (シンク基準) を示す。
2、( ) 内寸法は、ワークトップ高さ910mmの場合を示す。
3、クリアランスは推奨寸法で記載しております。
4、本図は、天井高2400想定で記載されておりますが、各物件ごとに高さ調整し、ご使用ください。
5、IH/ガス両方の加熱機器を考慮した設備位置で記載しております。
6、仕様は改良のため予告なく変更することがあります。

改訂						
4			9		
3			8		
2			7		
1			6		
0	2017.07.05	新規作成	5		

縮尺/SCALE: 1/30 (A3)

図面名称/TITLE: ｷｯﾁﾝ 袖壁付けﾍﾟﾆﾝｼｭﾗ 間口2600 L(左ｼﾝｸ) 加熱機器側面壁 ｼﾙﾊﾞｰ塗装ﾚﾝｼﾞﾌｰﾄﾞ ｽﾀﾝﾀﾞｰﾄﾞﾀｲﾌﾟ R(右排気) ﾌﾟﾗﾝ図

図面番号/NO.: G00856-0

ｷｯﾁﾝ 袖壁付けﾍﾟﾆﾝｼｭﾗ 間口2600 L(左ｼﾝｸ) 加熱機器側面壁 ｼﾙﾊﾞｰ塗装ﾚﾝｼﾞﾌｰﾄﾞ ｽﾀﾝﾀﾞｰﾄﾞﾀｲﾌﾟ R(右排気) 設備･下地図

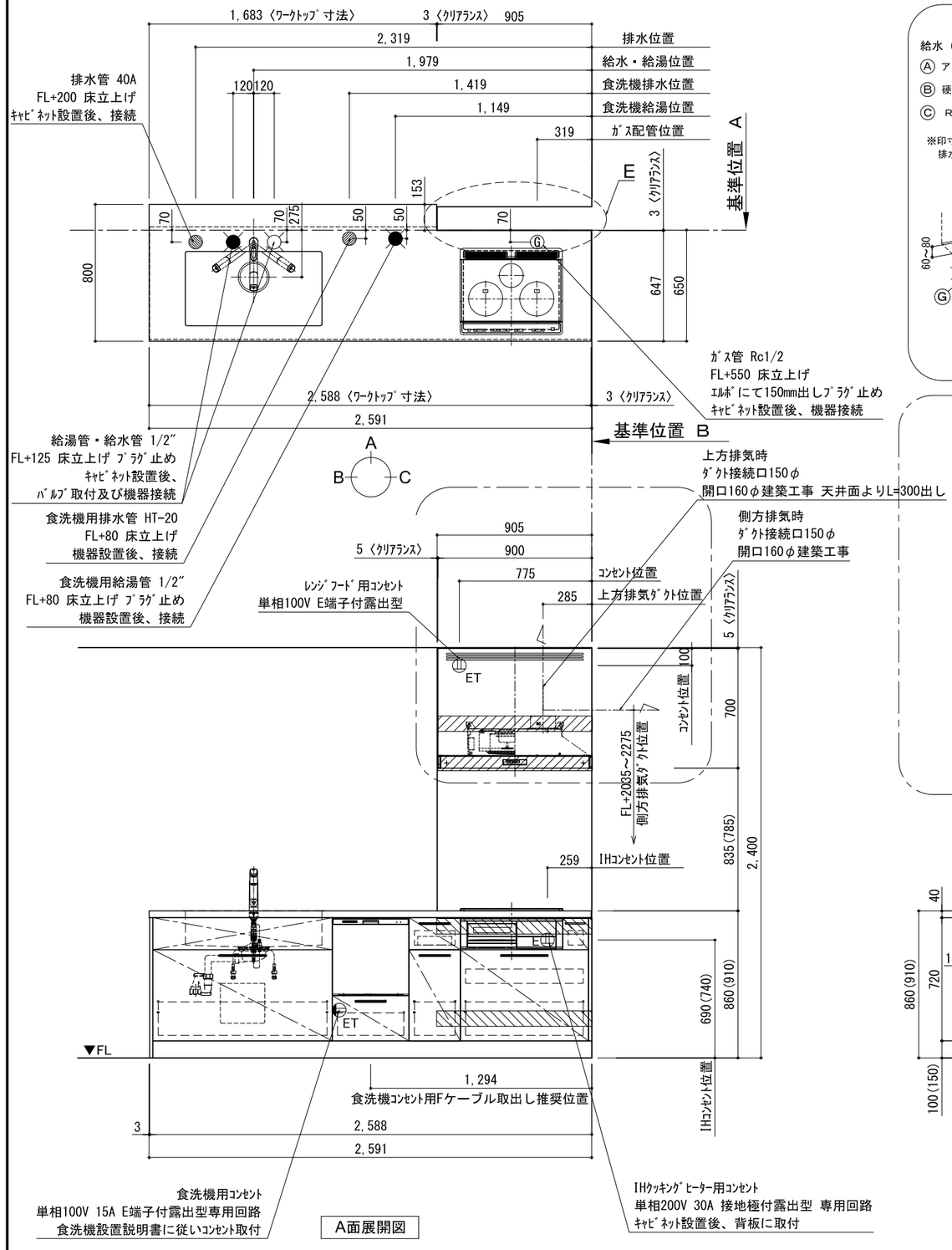

A面展開図

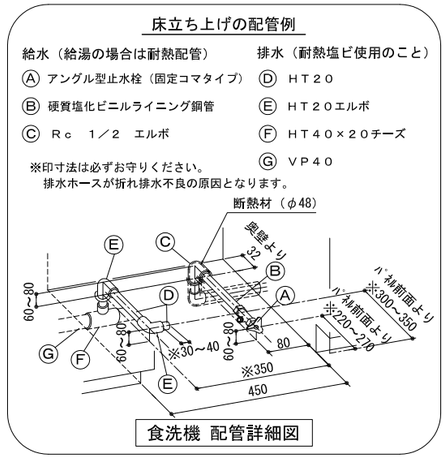

食洗機 配管詳細図

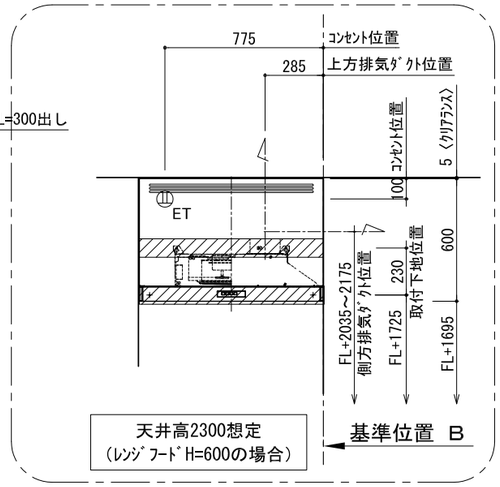

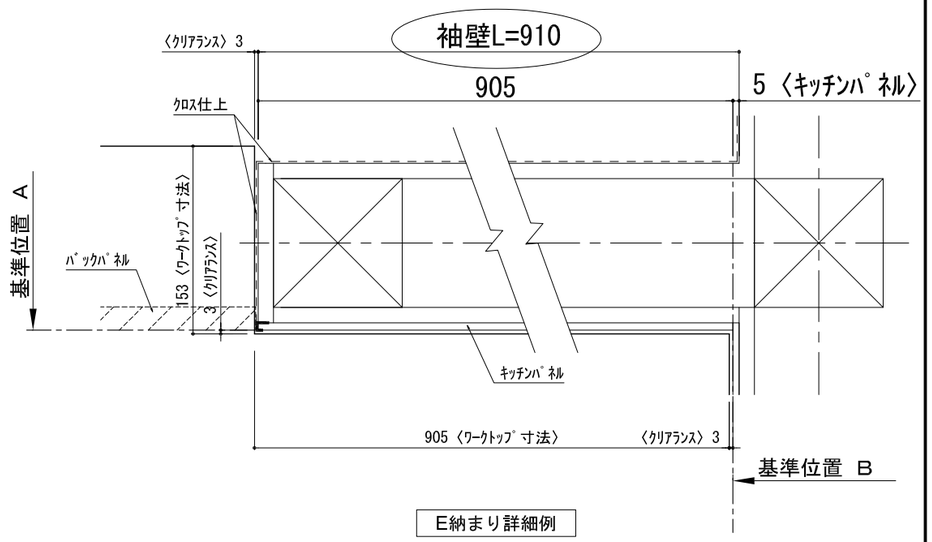

E納まり詳細図

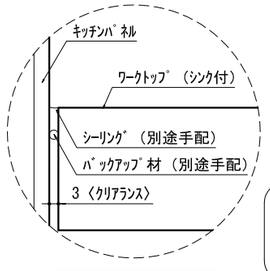

F 詳細図

取付下地材
30×90
又はｺﾝﾊﾟﾈ12t
（建築工事）

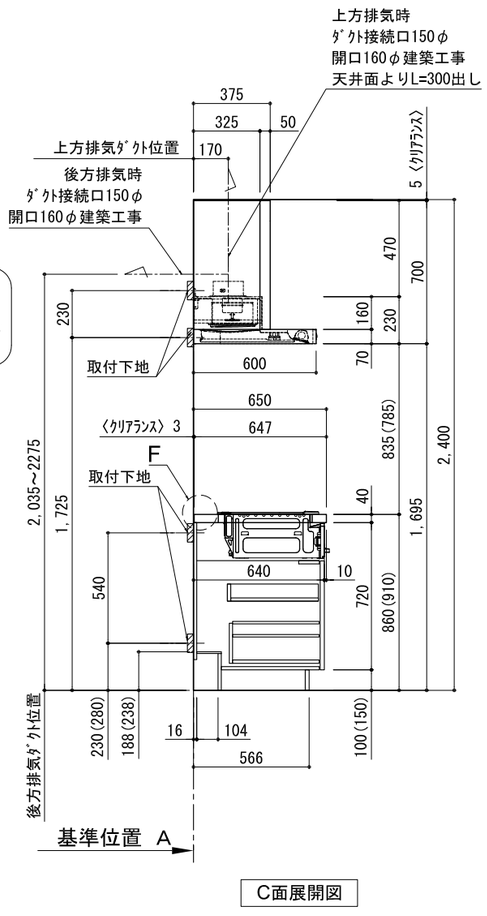

C面展開図

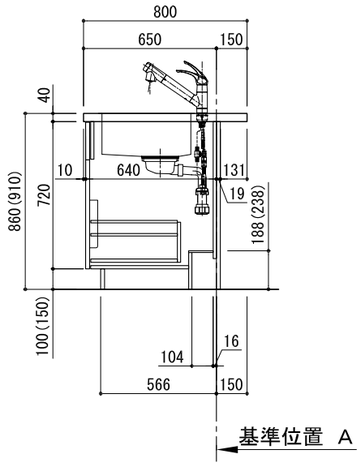

B面展開図

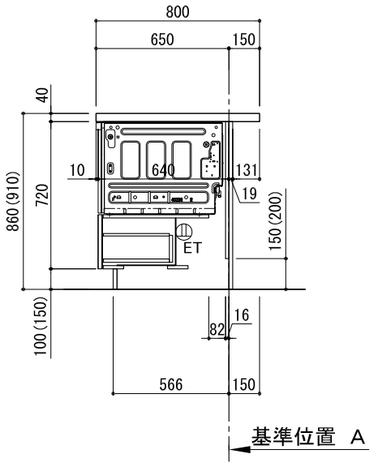

B面展開図

備考欄/NOTE
1、本図は、L勝手（シンク基準）を示す。
2、（ ）内寸法は、ワークトップ高さ910mmの場合を示す。
3、クリアランスは推奨寸法で記載しております。
4、本図は、天井高2400想定で記載されておりますが、各物件ごとに高さ調整し、ご使用ください。
5、IH/ガス両方の加熱機器を考慮した設備位置で記載しております。
6、仕様は改良のため予告なく変更することがあります。

改訂				
4			9	
3			8	
2			7	
1			6	
0	2017.07.05	新規作成	5	

縮尺/SCALE: 1/30 (A3)

図面名称/TITLE: ｷｯﾁﾝ 袖壁付けﾍﾟﾆﾝｼｭﾗ 間口2600 L(左ｼﾝｸ) 加熱機器側面壁 ｼﾙﾊﾞｰ塗装ﾚﾝｼﾞﾌｰﾄﾞ ｽﾀﾝﾀﾞｰﾄﾞﾀｲﾌﾟ R(右排気) 設備･下地図

図面番号/NO.: G01204-0