# ｷｯﾁﾝ 袖壁付ｾﾊﾟﾆﾝｼｭﾗ 間口2450 R(右ｼﾝｸ) 加熱機器側面壁 深型食洗機 ｼﾙﾊﾞｰ塗装ﾚﾝｼﾞﾌｰﾄﾞ ｽﾀﾝﾀﾞｰﾄﾞﾀｲﾌﾟ R(右排気) ﾌﾟﾗﾝ図

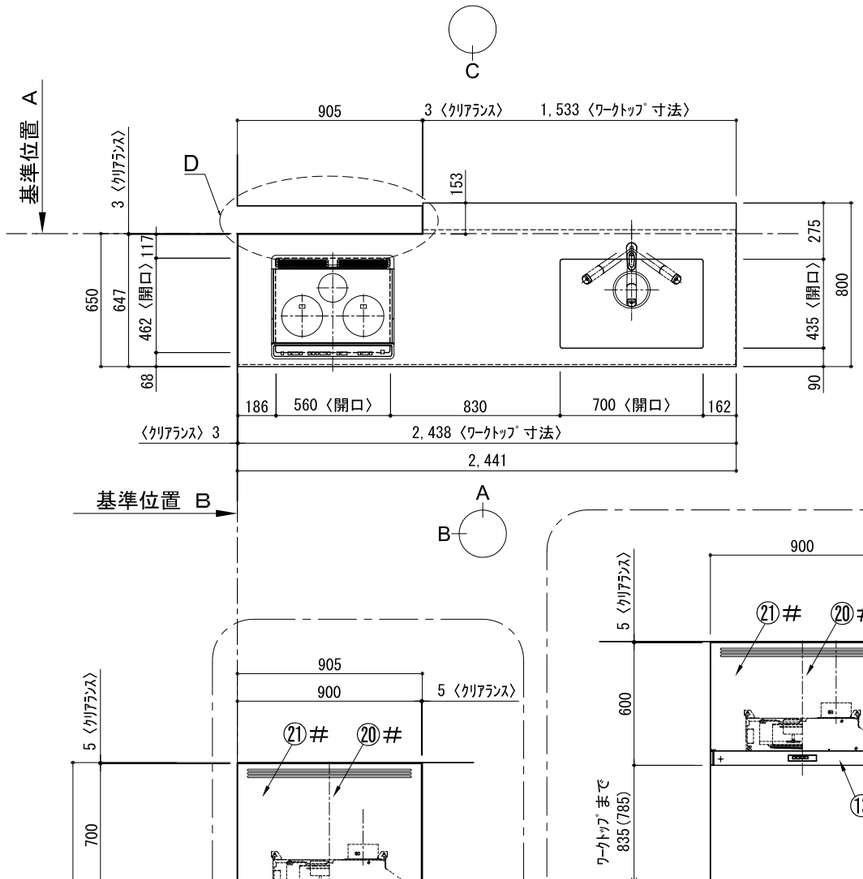


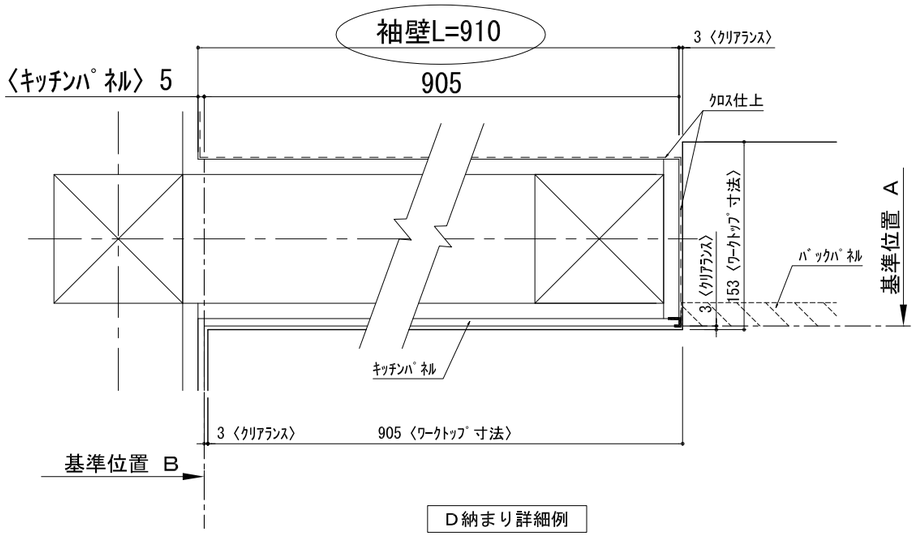


D納まり詳細例

| 番号 | 名 称 | | 数量 |
|---|---|---|---|
| ① | ﾜｰｸﾄｯﾌﾟ (ｼﾝｸ付) | | 1 |
| ② | 排水金具 (40A) | | 1 |
| ③ | 加熱機器用ﾍﾞｰｽｷｬﾋﾞﾈｯﾄ | W750 | 1 |
| ④ | ｼﾝｸ用ﾍﾞｰｽｷｬﾋﾞﾈｯﾄ(包丁差し付) | W900 | 1 |
| ⑤ | ﾎﾞﾄﾙ収納ﾍﾞｰｽｷｬﾋﾞﾈｯﾄ | W300 | 1 |
| ⑥ | 深型食洗機用部材 | | 1 |
| ⑦ | 巾木1 | t19 | 1 |
| ⑧ | 巾木2 | t19 | 1 |
| ⑨ | ｻｲﾄﾞｽﾍﾟｰｻｰ | t19 | 1 |
| ⑩ | ｻｲﾄﾞﾊﾟﾈﾙ | t19 | 1 |
| ⑪ | ﾊﾞｯｸﾊﾟﾈﾙ | t19 | 1 |
| ⑫ | 加熱機器 | 3口ｶﾞｽｺﾝﾛ<br>3口IHヒーター | 1 |
| ⑬ | ﾚﾝｼﾞﾌｰﾄﾞ | W900 | 1 |
| ⑭※ | L型ﾀﾞｸﾄ | | 1 |
| ⑮ | ﾌｰﾄﾞ横幕板 (ｼﾙﾊﾞｰ塗装前幕板用) | | 2 |
| ⑯ | 水栓 | 混合水栓 | 1 |
| ⑰ | 食洗機 | W450 | 1 |
| ⑱ | 欠番 | | |
| ⑲ | ｶﾄﾗﾘｰﾄﾚｲ | | 1 |
| ⑳# | ﾚﾝｼﾞﾌｰﾄﾞ化粧前幕板 | | 1 |
| ㉑# | 面材取付金具 | | 1 |
| ㉒# | ﾌｰﾄﾞ横幕板 (化粧前幕板用) | | 2 |
| | 別梱ﾊﾟｰﾂｾｯﾄ | | 1 |
| | ・取っ手 | L91 | 1 |
| | ・取っ手 | L161 | 3 |
| | ・取っ手 | L261 | 2 |
| | ・取付部材各種 | | |

※印はオプション品
＃印はレンジフード化粧前幕板仕様の場合
（その場合でも、フード横幕板はシルバー塗装仕様となります。）

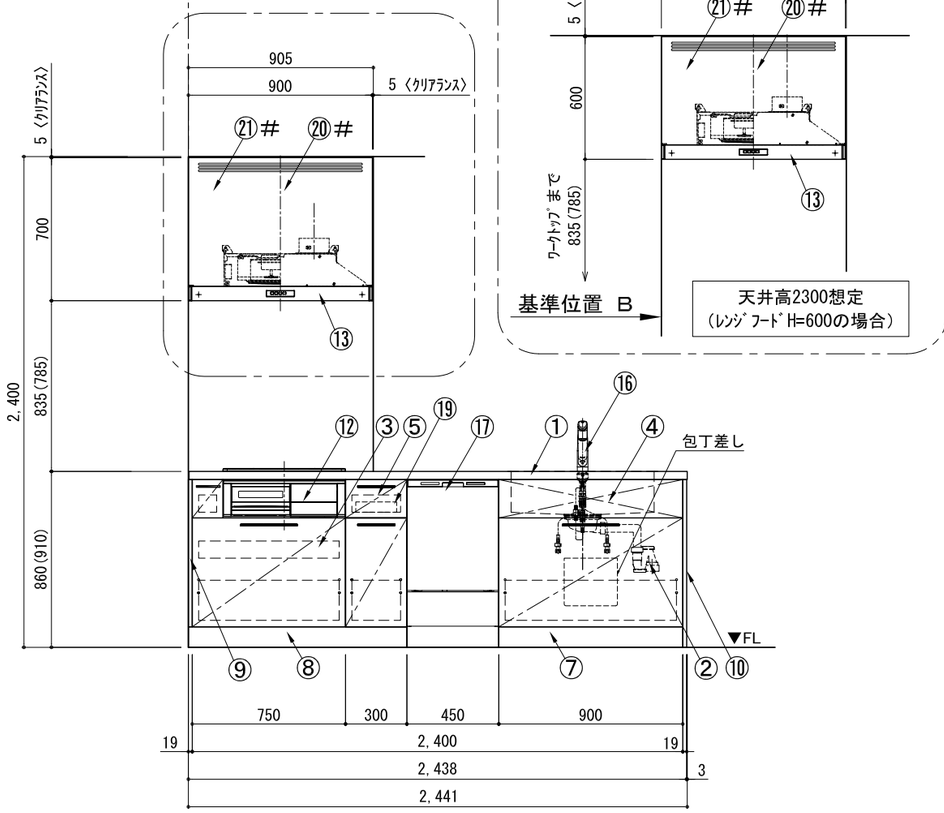


A面展開図

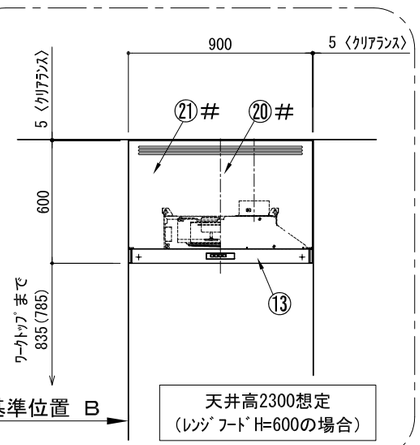


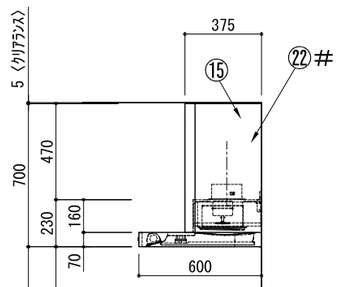


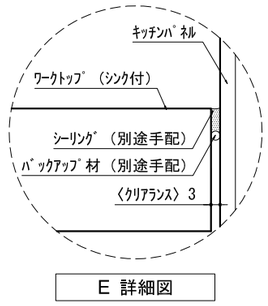


E 詳細図

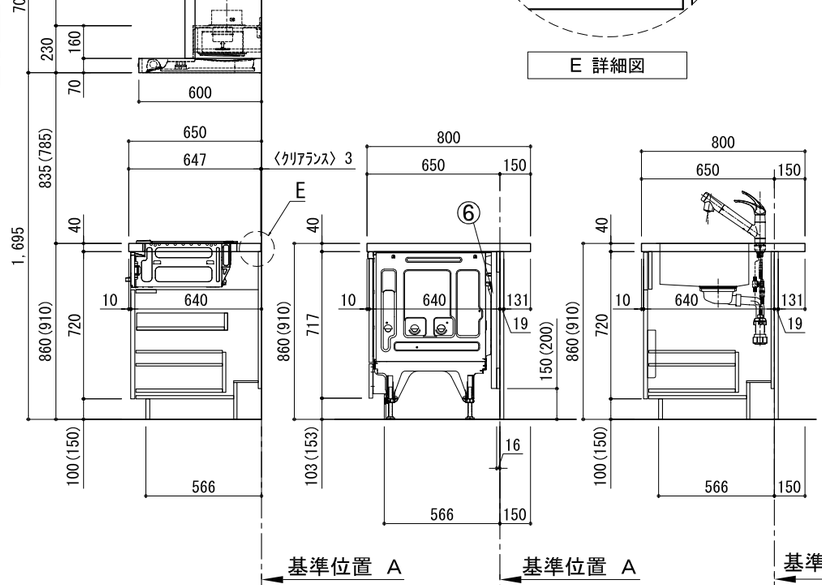


B面展開図　B面展開図　B面展開図　C面展開図

備考欄/NOTE
1、本図は、R勝手（シンク基準）を示す。
2、（ ）内寸法は、ワークトップ高さ910mmの場合を示す。
3、クリアランスは推奨寸法で記載しております。
4、本図は、天井高2400想定で記載されておりますが、各物件ごとに高さ調整し、ご使用ください。
5、IH/ガス両方の加熱機器を考慮した設備位置で記載しております。
6、仕様は改良のため予告なく変更することがあります。

| 改訂 | | | | | | |
|---|---|---|---|---|---|---|
| 4 | | | 9 | | |
| 3 | | | 8 | | |
| 2 | | | 7 | | |
| 1 | | | 6 | | |
| 0 | 2017.07.05 | 新規作成 | 5 | | |

縮尺/SCALE: 1/30 (A3)

図面名称/TITLE: ｷｯﾁﾝ 袖壁付ｾﾊﾟﾆﾝｼｭﾗ 間口2450 R(右ｼﾝｸ) 加熱機器側面壁 深型食洗機 ｼﾙﾊﾞｰ塗装ﾚﾝｼﾞﾌｰﾄﾞ ｽﾀﾝﾀﾞｰﾄﾞﾀｲﾌﾟ R(右排気) ﾌﾟﾗﾝ図

図面番号/NO.: G00963-0

# ｷｯﾁﾝ 袖壁付ｲﾅﾍﾟﾆﾝｼｭﾗ 間口2450 R(右ｼﾝｸ) 加熱機器側面壁 深型食洗機 ｼﾙﾊﾞｰ塗装ﾚﾝｼﾞﾌｰﾄﾞ ｽﾀﾝﾀﾞｰﾄﾞﾀｲﾌﾟ R(右排気) 設備･下地図

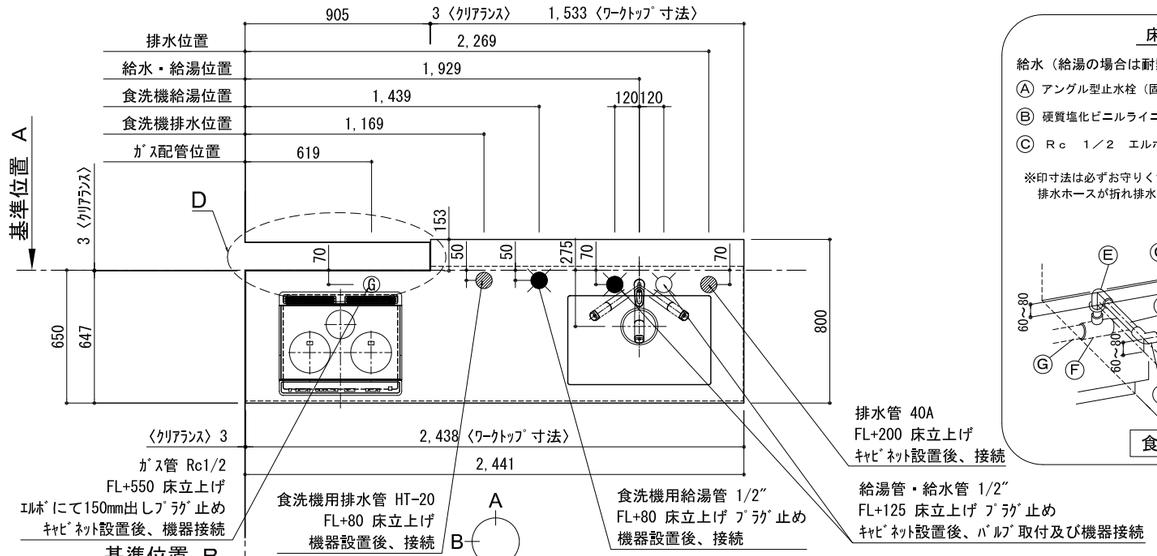


床立ち上げの配管例

給水（給湯の場合は耐熱配管）
- Ⓐ アングル型止水栓（固定コマタイプ）
- Ⓑ 硬質塩化ビニルライニング鋼管
- Ⓒ Ｒｃ　１／２　エルボ

排水（耐熱塩ビ使用のこと）
- Ⓓ ＨＴ２０
- Ⓔ ＨＴ２０エルボ
- Ⓕ ＨＴ４０×２０チーズ
- Ⓖ ＶＰ４０

※印寸法は必ずお守りください。
排水ホースが折れ排水不良の原因となります。

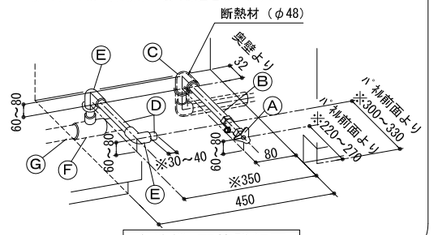


食洗機 配管詳細図

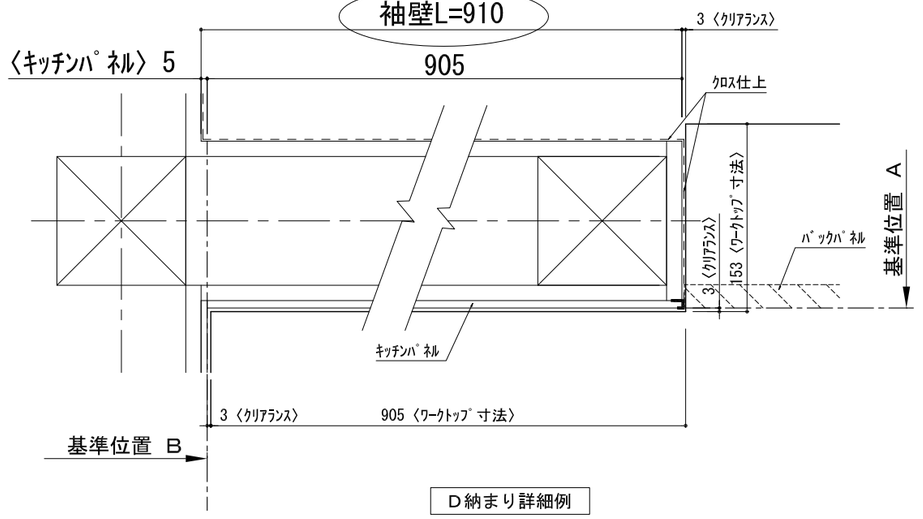


D納まり詳細例

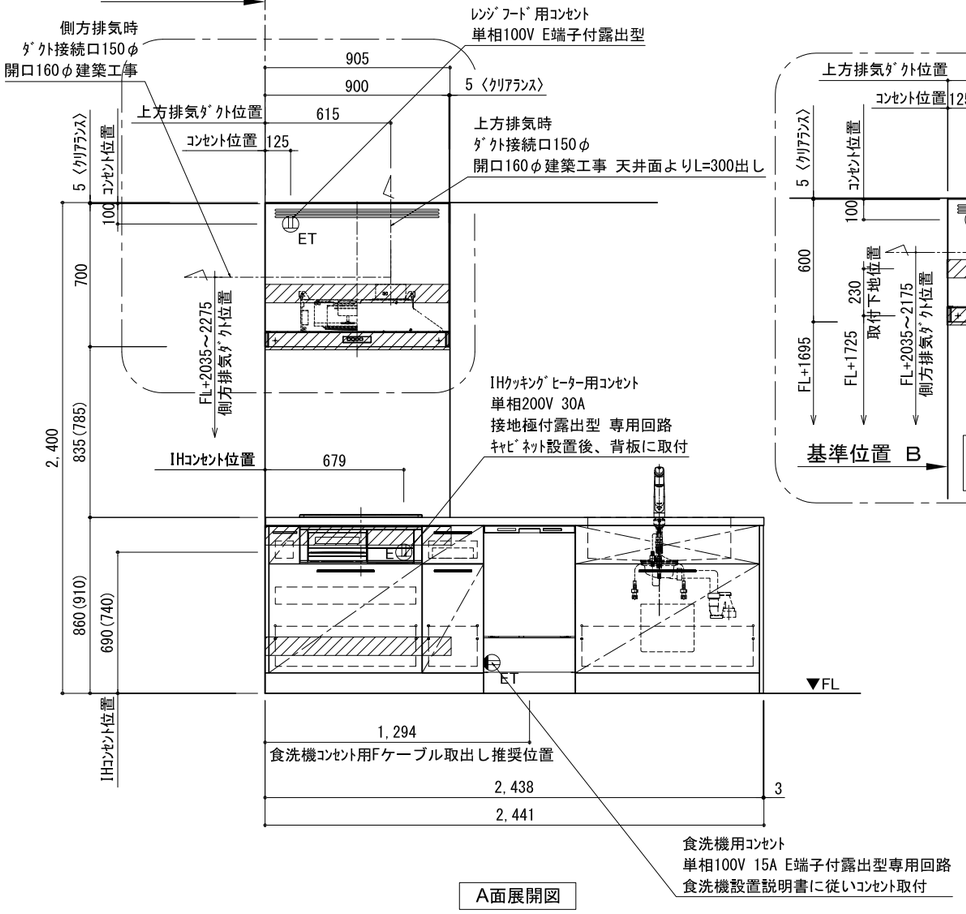


A面展開図

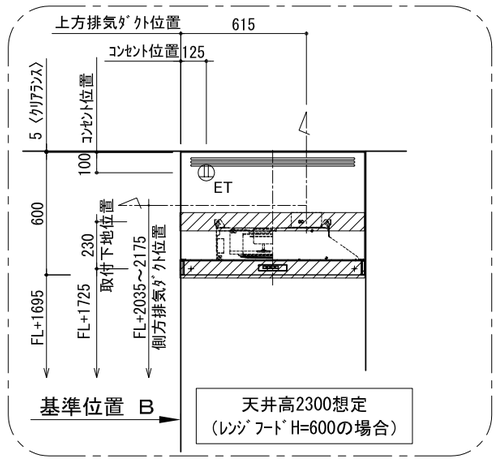


天井高2300想定
（ﾚﾝｼﾞﾌｰﾄﾞH=600の場合）

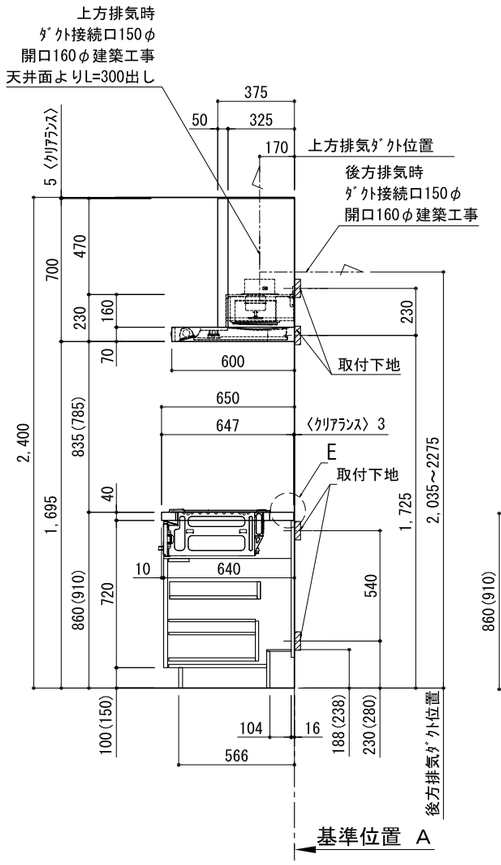


B面展開図

取付下地材
30×90
又はｺﾝﾊﾟﾈ12t
（建築工事）

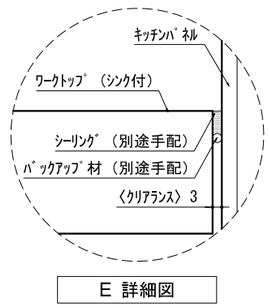


E 詳細図

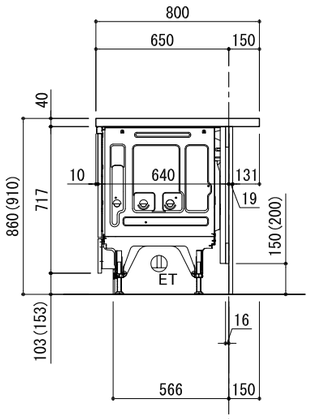


B面展開図

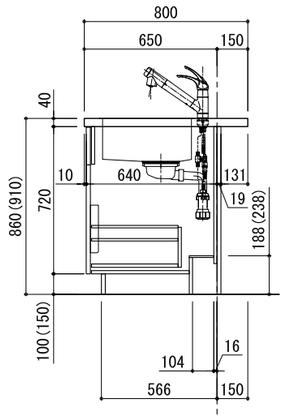


B面展開図

備考欄/NOTE
1、本図は、Ｒ勝手（シンク基準）を示す。
2、（ ）内寸法は、ワークトップ高さ910mmの場合を示す。
3、クリアランスは推奨寸法で記載しております。
4、本図は、天井高2400想定で記載されておりますが、各物件ごとに高さ調整し、ご使用ください。
5、IH/ガス両方の加熱機器を考慮した設備位置で記載しております。
6、仕様は改良のため予告なく変更することがあります。

| 改訂 | | | | | | |
|---|---|---|---|---|---|---|
| 4 | | | 9 | | | |
| 3 | | | 8 | | | |
| 2 | | | 7 | | | |
| 1 | | | 6 | | | |
| 0 | 2017.07.05 | 新規作成 | 5 | | | |

| 縮尺/SCALE | 図面名称/TITLE | 図面番号/NO. |
|---|---|---|
| 1/30 (A3) | ｷｯﾁﾝ<br>袖壁付ｲﾅﾍﾟﾆﾝｼｭﾗ 間口2450 R(右ｼﾝｸ)<br>加熱機器側面壁<br>深型食洗機<br>ｼﾙﾊﾞｰ塗装ﾚﾝｼﾞﾌｰﾄﾞ<br>ｽﾀﾝﾀﾞｰﾄﾞﾀｲﾌﾟ R(右排気)<br>設備･下地図 | G01311-0 |