ｷｯﾁﾝ ｵｰﾌﾟﾝL 間口1980X1830 R(右ｼﾝｸ) 背面壁 深型食洗機 ｼﾙﾊﾞｰ塗装ﾚﾝｼﾞﾌｰﾄﾞ ｽﾀﾝﾀﾞｰﾄﾞﾀｲﾌﾟ R(右排気) ﾌﾟﾗﾝ図

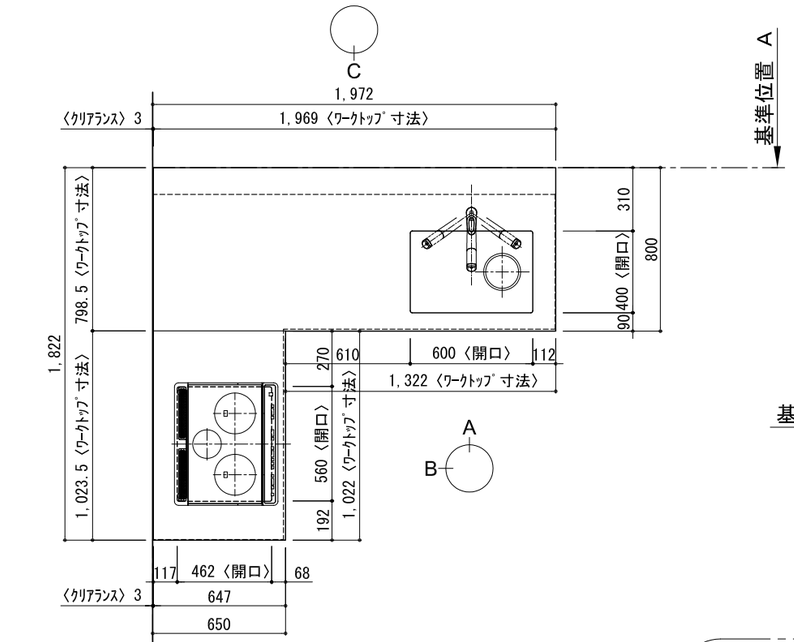

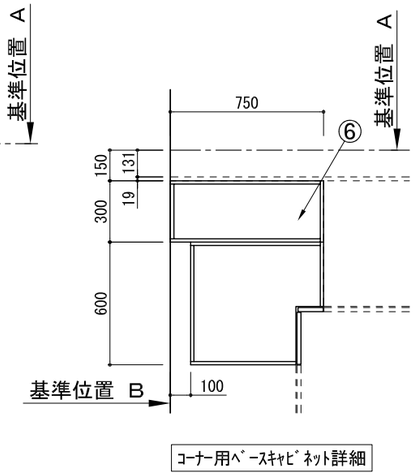

コーナー用ﾍﾞｰｽｷｬﾋﾞﾈｯﾄ詳細

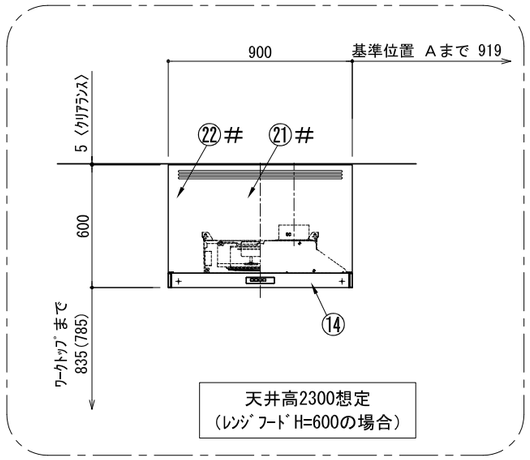

天井高2300想定
(ﾚﾝｼﾞﾌｰﾄﾞH=600の場合)

番号	名 称		数量
①	ﾜｰｸﾄｯﾌﾟ (ｼﾝｸ付)		1
②	ﾜｰｸﾄｯﾌﾟ		1
③	加熱機器用ﾍﾞｰｽｷｬﾋﾞﾈｯﾄ	W750	1
④	ｼﾝｸ用ﾍﾞｰｽｷｬﾋﾞﾈｯﾄ(包丁差し付)	W750	1
⑤	ｺｰﾅｰ用ﾍﾞｰｽｷｬﾋﾞﾈｯﾄ	W600	1
⑥	ｺｰﾅｰ調整用ﾍﾞｰｽｷｬﾋﾞﾈｯﾄ	W300	1
⑦	深型食洗機用部材		1
⑧	巾木1	t19	1
⑨	巾木2	t19	1
⑩	巾木3	t19	1
⑪	ｻｲﾄﾞﾊﾟﾈﾙ	t19	2
⑫	ﾊﾞｯｸﾊﾟﾈﾙ	t19	2
⑬	加熱機器	3口ｶﾞｽｺﾝﾛ 3口IHﾋｰﾀｰ	1
⑭	ﾚﾝｼﾞﾌｰﾄﾞ	W900	1
⑮※	L型ﾀﾞｸﾄ		1
⑯	ﾌｰﾄﾞ横幕板 (ｼﾙﾊﾞｰ塗装前幕板用)		2
⑰	水栓	混合水栓	1
⑱	食洗機	W450	1
⑲	欠番		
⑳	排水金具 (40A)		1
㉑#	ﾚﾝｼﾞﾌｰﾄﾞ化粧前幕板	t19	1
㉒#	面材取付金具		1
㉓#	ﾌｰﾄﾞ横幕板 (化粧前幕板用)		2
	別梱ﾊﾟｰﾂｾｯﾄ		1
	・取っ手	L91	1
	・取っ手	L161	1
	・取っ手	L261	2
	・取付部材各種		

※印はオプション品
#印はレンジフード化粧前幕板仕様の場合
(その場合でも、フード横幕板は
シルバー塗装仕様となります。)

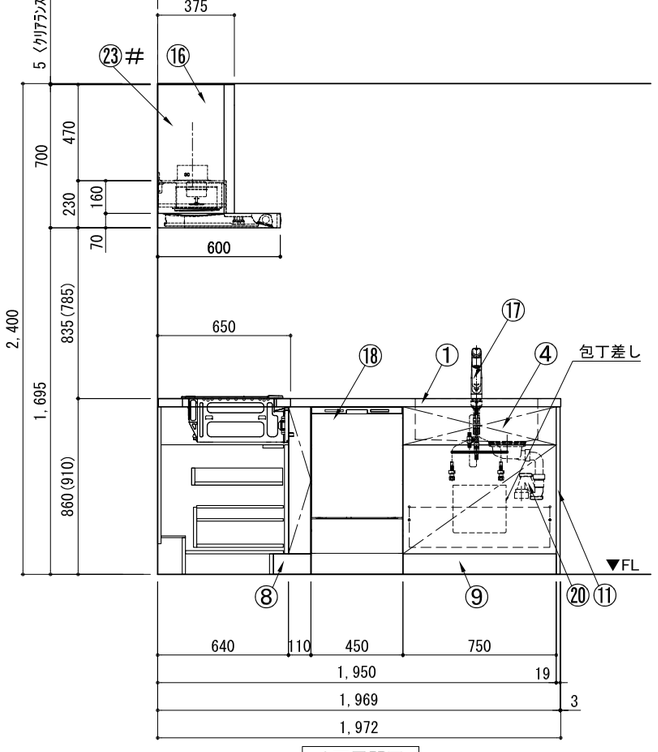

A面展開図

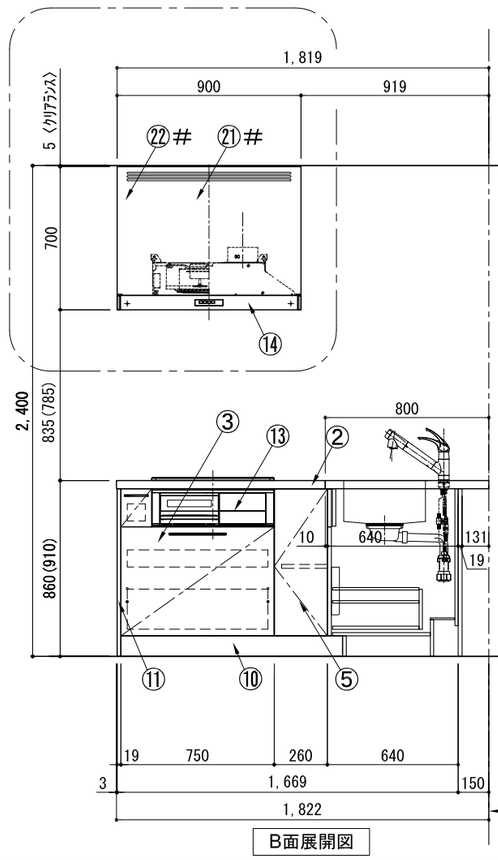

B面展開図

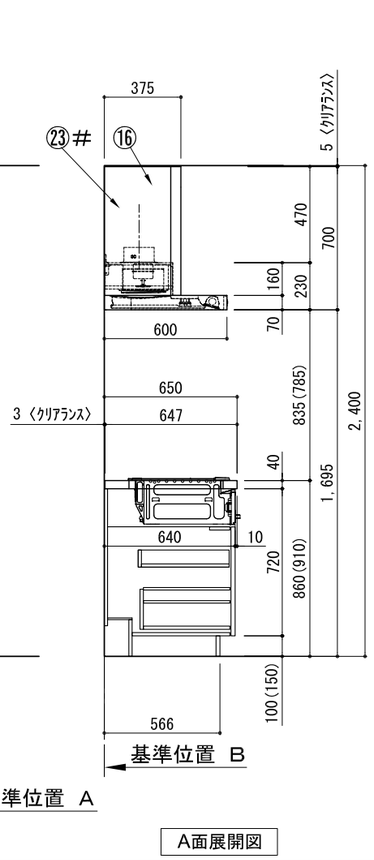

A面展開図

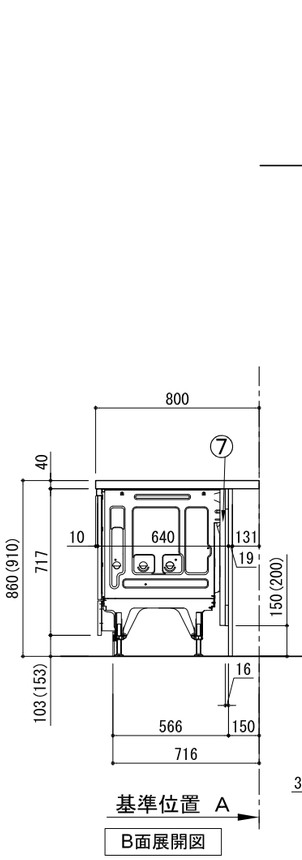

B面展開図

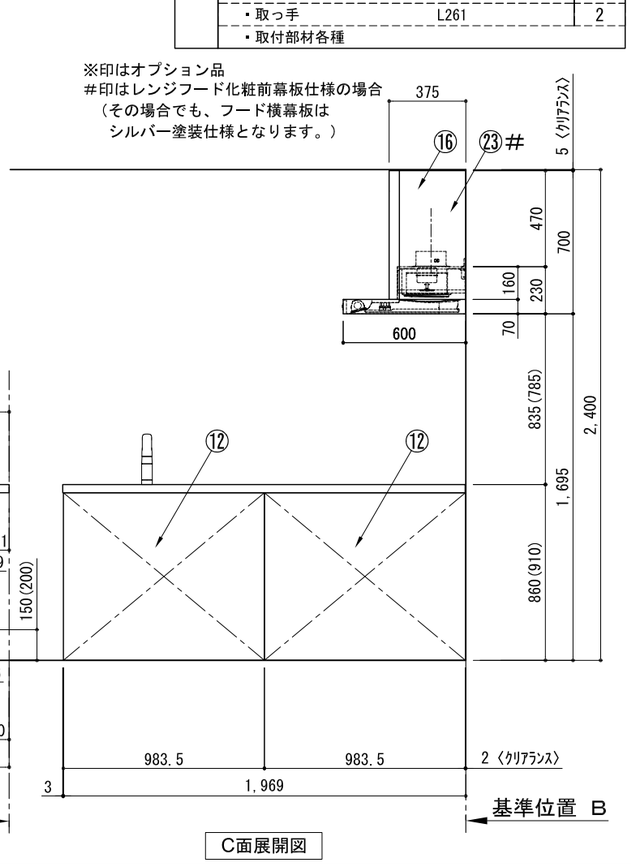

C面展開図

備考欄/NOTE
1、本図は、R勝手（シンク基準）を示す。
2、（ ）内寸法は、ワークトップ高さ910mmの場合を示す。
3、クリアランスは推奨寸法で記載しております。
4、本図は、天井高2400想定で記載されておりますが、各物件ごとに高さ調整し、ご使用ください。
5、IH/ガス両方の加熱機器を考慮した設備位置で記載しております。
6、仕様は改良のため予告なく変更することがあります。

改訂						
4			9			
3			8			
2			7			
1			6			
0	2017.07.05	新規作成	5			

縮尺/SCALE: 1/30 (A3)

図面名称/TITLE: ｷｯﾁﾝ ｵｰﾌﾟﾝL 間口1980X1830 R(右ｼﾝｸ) 背面壁 深型食洗機 ｼﾙﾊﾞｰ塗装ﾚﾝｼﾞﾌｰﾄﾞ ｽﾀﾝﾀﾞｰﾄﾞﾀｲﾌﾟ R(右排気) ﾌﾟﾗﾝ図

図面番号/NO.: G00981-0

ｷｯﾁﾝ ｵｰﾌﾟﾝL 間口1980X1830 R(右ｼﾝｸ) 背面壁 深型食洗機 ｼﾙﾊﾞｰ塗装ﾚﾝｼﾞﾌｰﾄﾞ ｽﾀﾝﾀﾞｰﾄﾞﾀｲﾌﾟ R(右排気) 設備･下地図

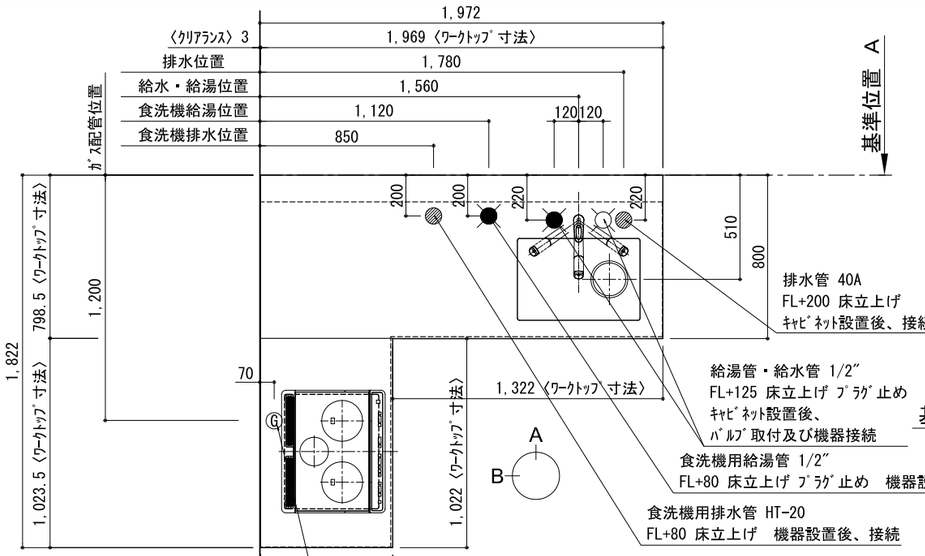

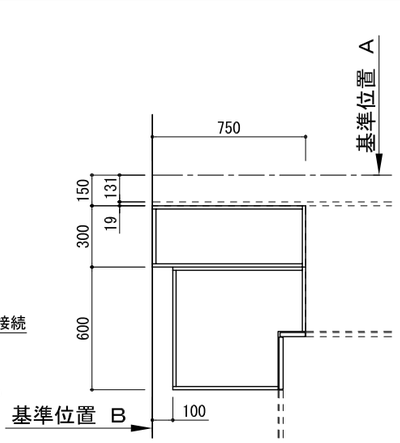

ｺｰﾅｰ用ﾍﾞｰｽｷｬﾋﾞﾈｯﾄ詳細

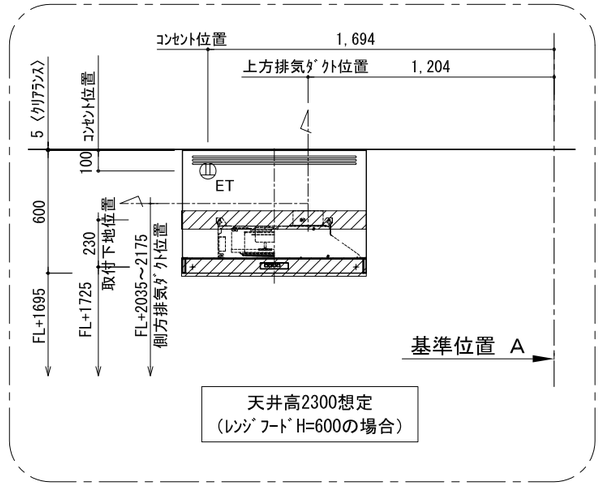

天井高2300想定
(ﾚﾝｼﾞﾌｰﾄﾞH=600の場合)

床立ち上げの配管例

給水（給湯の場合は耐熱配管）
- Ⓐ アングル型止水栓（固定コマタイプ）
- Ⓑ 硬質塩化ビニルライニング鋼管
- Ⓒ Ｒｃ １／２ エルボ

排水（耐熱塩ビ使用のこと）
- Ⓓ ＨＴ２０
- Ⓔ ＨＴ２０エルボ
- Ⓕ ＨＴ４０×２０チーズ
- Ⓖ ＶＰ４０

※印寸法は必ずお守りください。
排水ホースが折れ排水不良の原因となります。

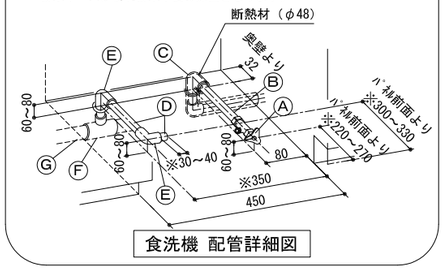

食洗機 配管詳細図

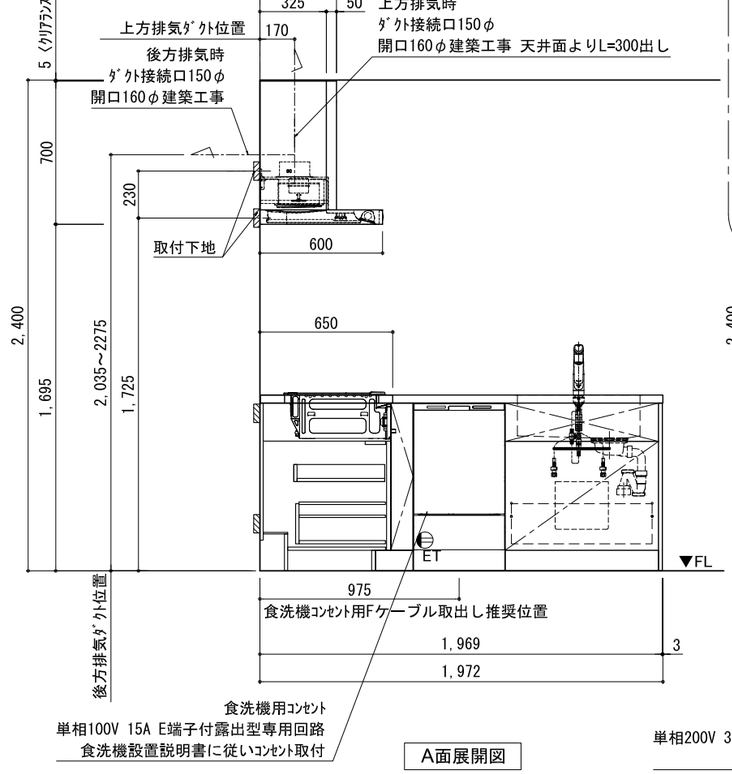

A面展開図

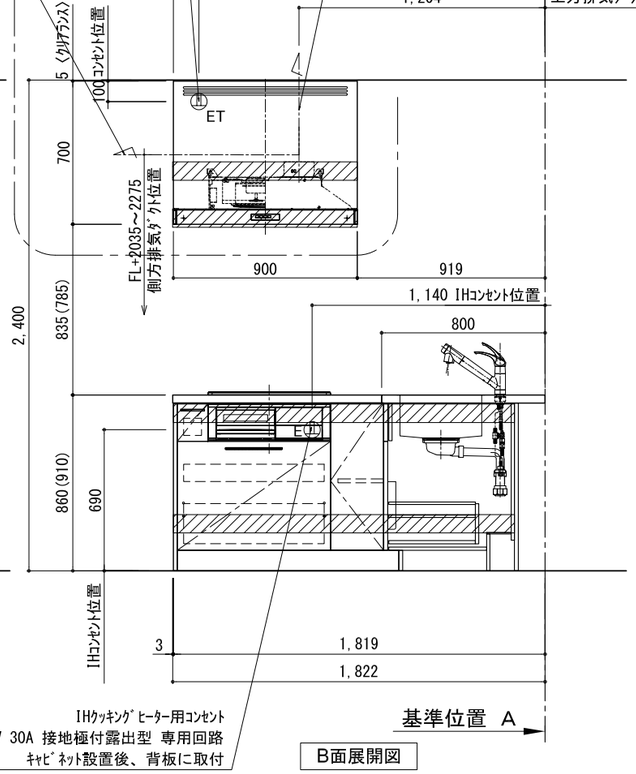

B面展開図

取付下地材
30×90
又はｺﾝﾊﾞﾈ12t
(建築工事)

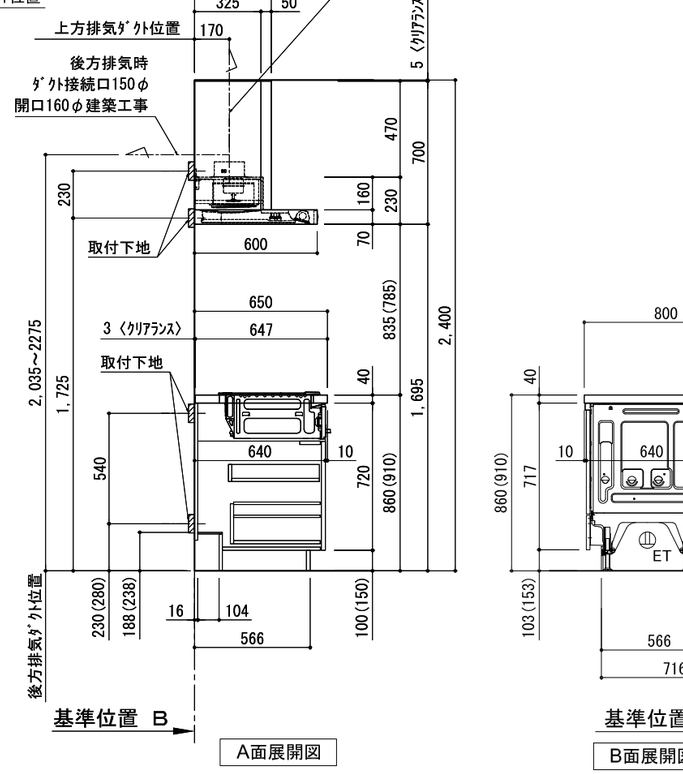

A面展開図

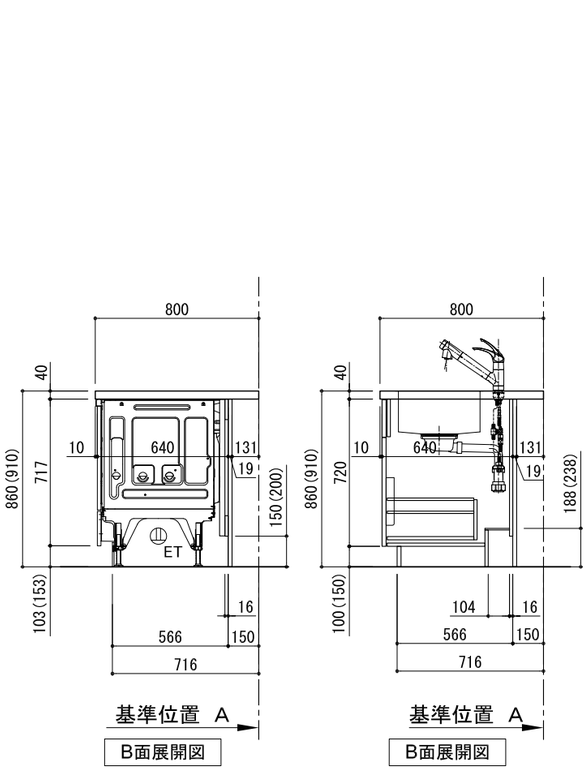

B面展開図　B面展開図

備考欄/NOTE
1、本図は、R勝手（シンク基準）を示す。
2、（ ）内寸法は、ワークトップ高さ910mmの場合を示す。
3、クリアランスは推奨寸法で記載しております。
4、本図は、天井高2400想定で記載されておりますが、各物件ごとに高さ調整し、ご使用ください。
5、IH/ガス両方の加熱機器を考慮した設備位置で記載しております。
6、仕様は改良のため予告なく変更することがあります。

改訂						
4			9			
3			8			
2			7			
1			6			
0	2017.07.05	新規作成	5			

縮尺/SCALE	図面名称/TITLE	図面番号/NO.
1/30 (A3)	ｷｯﾁﾝ ｵｰﾌﾟﾝL 間口1980X1830 R(右ｼﾝｸ) 背面壁 深型食洗機 ｼﾙﾊﾞｰ塗装ﾚﾝｼﾞﾌｰﾄﾞ ｽﾀﾝﾀﾞｰﾄﾞﾀｲﾌﾟ R(右排気) 設備･下地図	G01329-0