ｷｯﾁﾝ ﾎﾟﾎﾟﾗｰﾄ 間口3430 R(右ｼﾝｸ) 加熱機器側面壁 食洗機なし ｼﾙﾊﾞｰ塗装ﾚﾝｼﾞﾌｰﾄﾞ ｽﾀﾝﾀﾞｰﾄﾞﾀｲﾌﾟ ﾌﾟﾗﾝ図

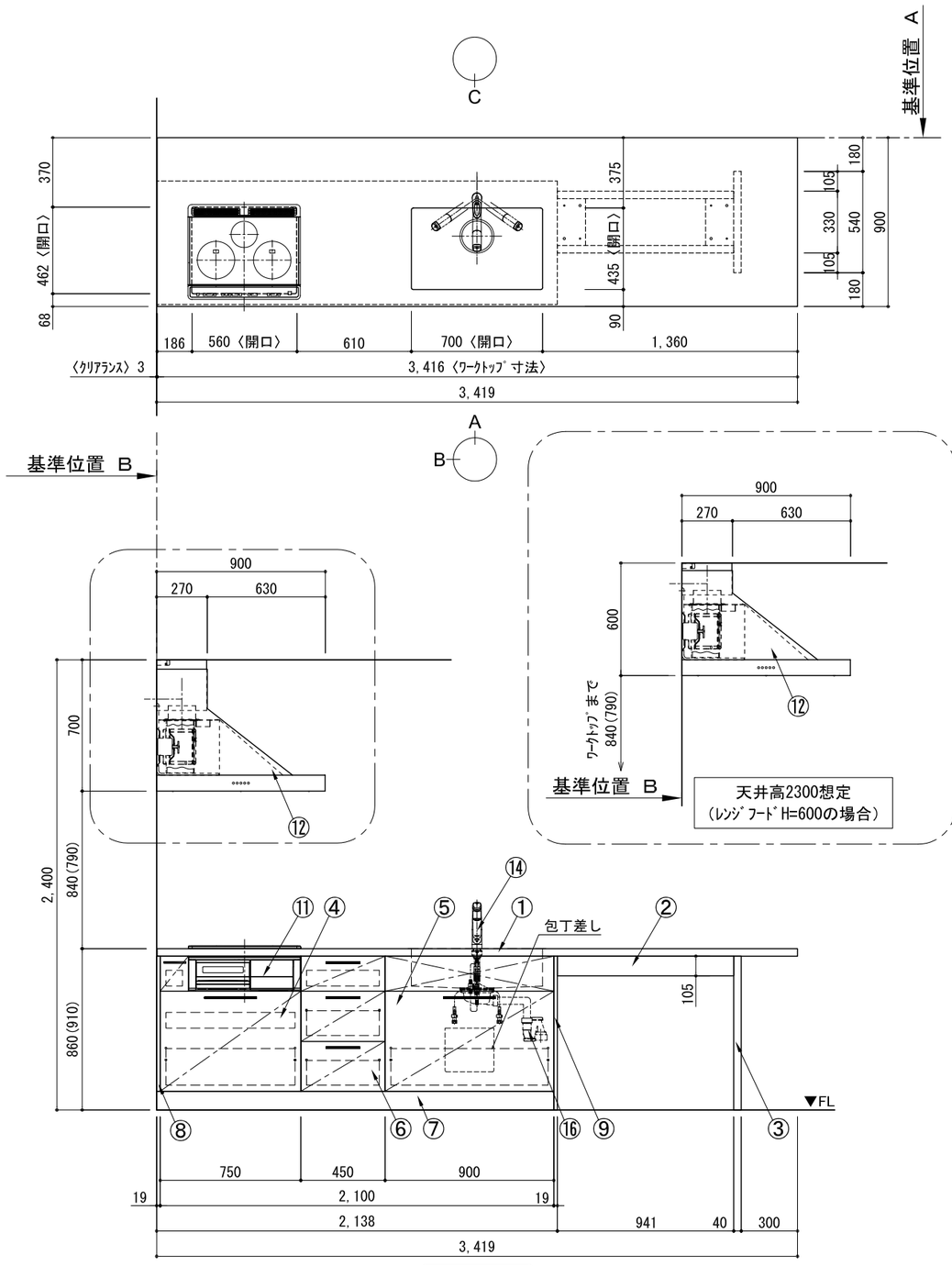

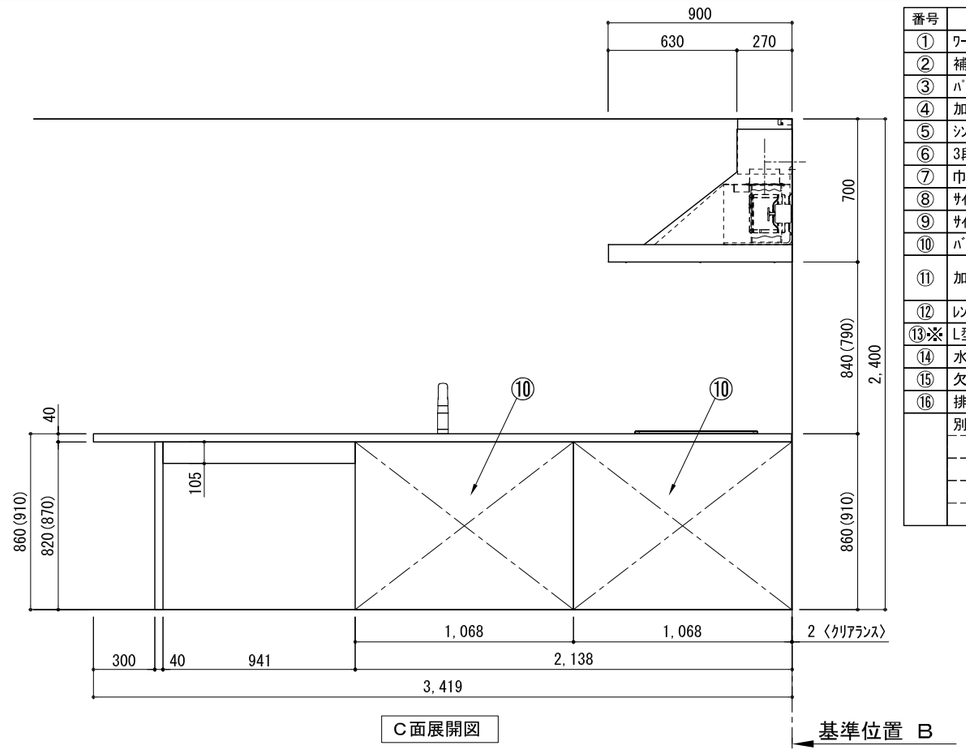

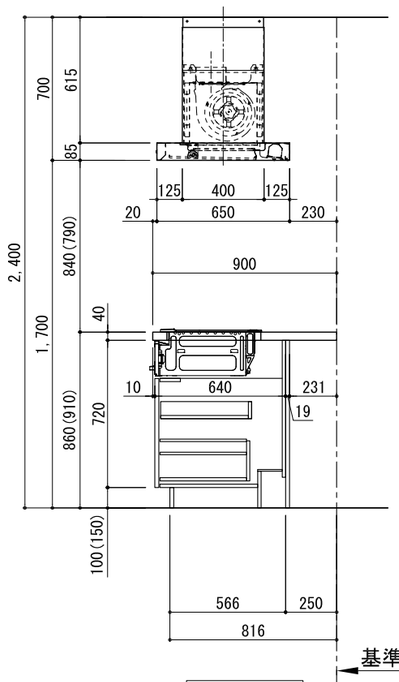

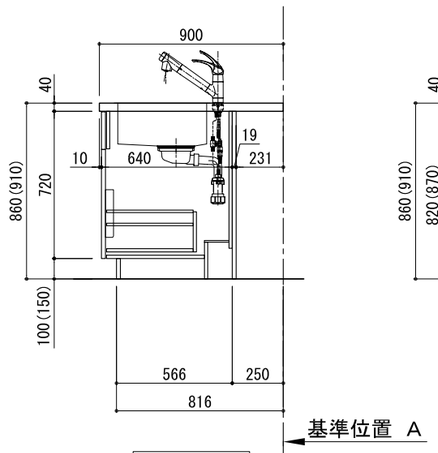

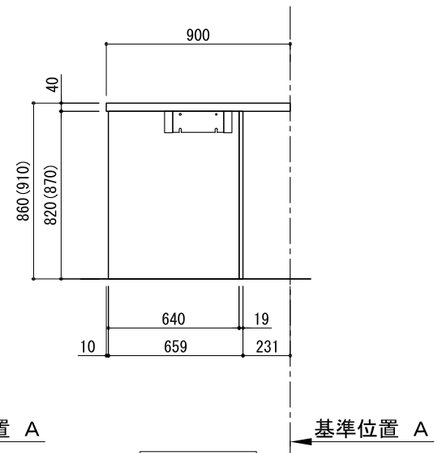

番号	名 称		数量
①	ﾜｰｸﾄｯﾌﾟ (ｼﾝｸ付)		1
②	補強桟		1
③	ﾊﾟﾈﾙ脚	t40	1
④	加熱機器用ﾍﾞｰｽｷｬﾋﾞﾈｯﾄ	W750	1
⑤	ｼﾝｸ用ﾍﾞｰｽｷｬﾋﾞﾈｯﾄ(包丁差し付)	W900	1
⑥	3段引出しﾍﾞｰｽｷｬﾋﾞﾈｯﾄ	W450	1
⑦	巾木	t19	1
⑧	ｻｲﾄﾞｽﾍﾟｰｻｰ	t19	2
⑨	ｻｲﾄﾞﾊﾟﾈﾙ	t19	1
⑩	ﾊﾞｯｸﾊﾟﾈﾙ	t19	2
⑪	加熱機器	3口ｶﾞｽｺﾝﾛ 3口IHヒーター	1
⑫	ﾚﾝｼﾞﾌｰﾄﾞ	W900	1
⑬※	L型ﾀﾞｸﾄ		1
⑭	水栓	混合水栓	1
⑮	欠番		
⑯	排水金具 (40A)		1
	別梱ﾊﾟｰﾂｾｯﾄ		1
	・取っ手	L91	1
	・取っ手	L161	3
	・取っ手	L261	2
	・取付部材各種		

※印はオプション品

備考欄/NOTE
1、本図は、R勝手（シンク基準）を示す。
2、（ ）内寸法は、ワークトップ高さ910mmの場合を示す。
3、クリアランスは推奨寸法で記載しております。
4、本図は、天井高2400想定で記載されておりますが、各物件ごとに高さ調整し、ご使用ください。
5、IH/ガス両方の加熱機器を考慮した設備位置で記載しております。
6、仕様は改良のため予告なく変更することがあります。

改訂					
4			9		
3			8		
2			7		
1			6		
0	2017.07.05	新規作成	5		

縮尺/SCALE: 1/30 (A3)

図面名称/TITLE: ｷｯﾁﾝ ﾎﾟﾎﾟﾗｰﾄ 間口3430 R(右ｼﾝｸ) 加熱機器側面壁 食洗機なし ｼﾙﾊﾞｰ塗装ﾚﾝｼﾞﾌｰﾄﾞ ｽﾀﾝﾀﾞｰﾄﾞﾀｲﾌﾟ ﾌﾟﾗﾝ図

図面番号/NO.: G01038-0

ｷｯﾁﾝ ﾎﾟﾎﾟﾗｰﾄ 間口3430 R(右ｼﾝｸ) 加熱機器側面壁 食洗機なし ｼﾙﾊﾞｰ塗装ﾚﾝｼﾞﾌｰﾄﾞ ｽﾀﾝﾀﾞｰﾄﾞﾀｲﾌﾟ 設備・下地図

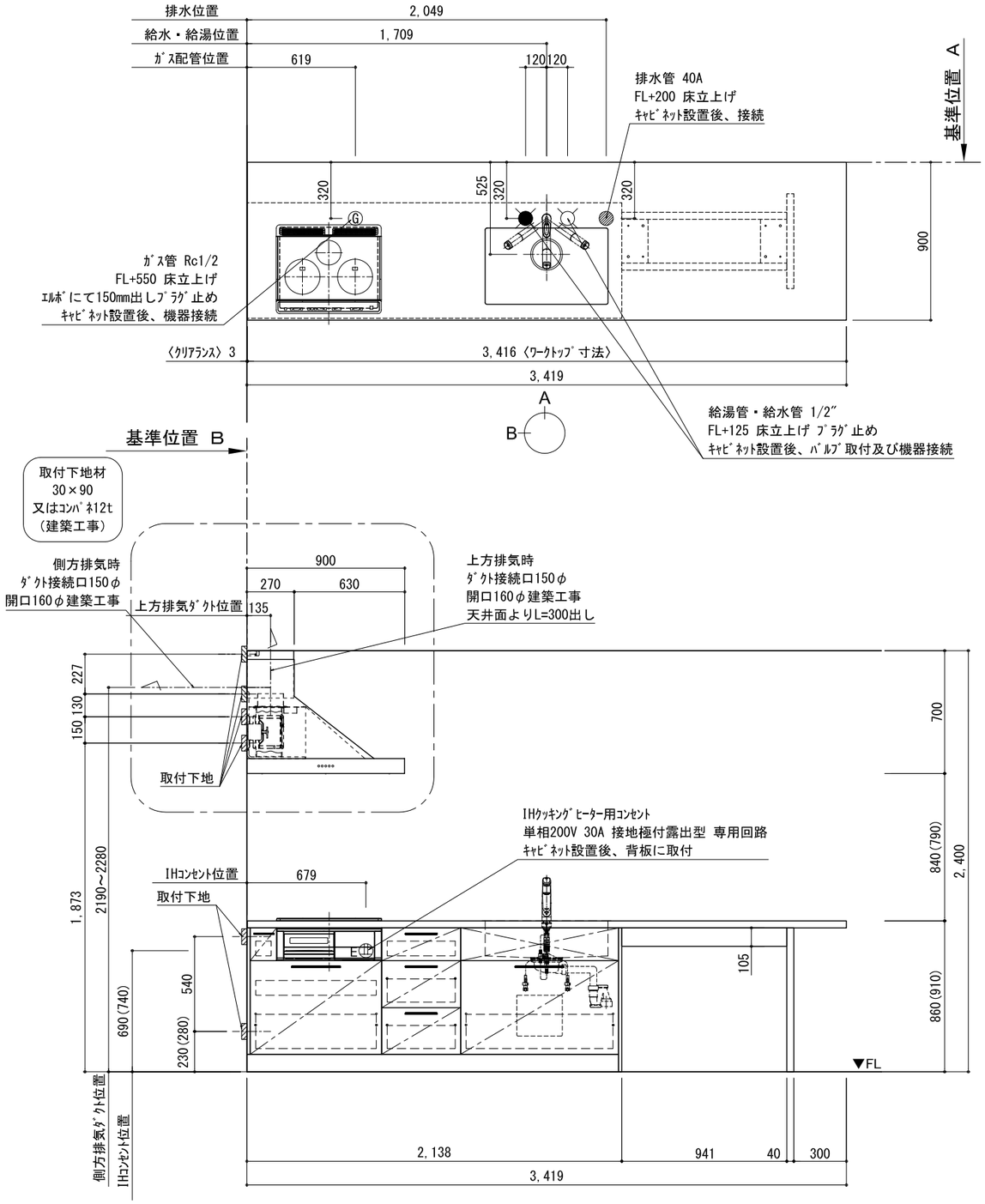

A面展開図

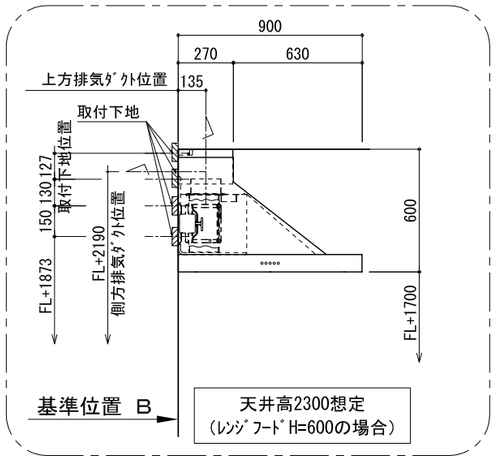

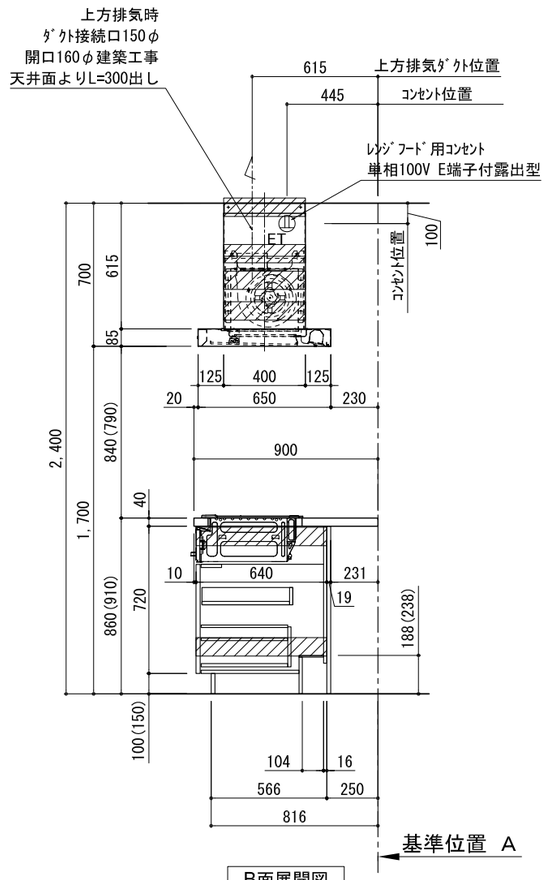

B面展開図

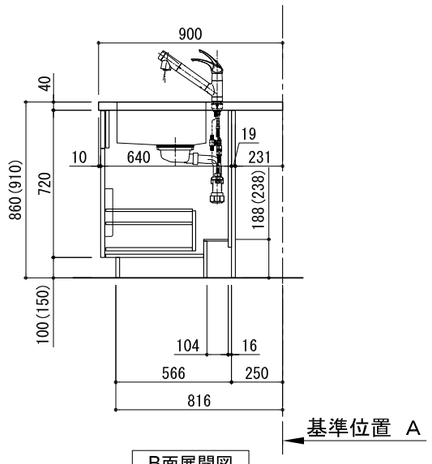

B面展開図

備考欄/NOTE
1、本図は、R勝手（シンク基準）を示す。
2、（ ）内寸法は、ワークトップ高さ910mmの場合を示す。
3、クリアランスは推奨寸法で記載しております。
4、本図は、天井高2400想定で記載されておりますが、各物件ごとに高さ調整し、ご使用ください。
5、IH/ガス両方の加熱機器を考慮した設備位置で記載しております。
6、仕様は改良のため予告なく変更することがあります。

改訂						
4			9		
3			8		
2			7		
1			6		
0	2017.07.05	新規作成	5		

縮尺/SCALE: 1/30 (A3)

図面名称/TITLE: ｷｯﾁﾝ ﾎﾟﾎﾟﾗｰﾄ 間口3430 R(右ｼﾝｸ) 加熱機器側面壁 食洗機なし ｼﾙﾊﾞｰ塗装ﾚﾝｼﾞﾌｰﾄﾞ ｽﾀﾝﾀﾞｰﾄﾞﾀｲﾌﾟ 設備・下地図

図面番号/NO.: G01386-0