ｷｯﾁﾝ ｵｰﾌﾟﾝL 間口2280X1980 L(左ｼﾝｸ) 背面壁 食洗機なし ｼﾙﾊﾞｰ塗装ﾚﾝｼﾞﾌｰﾄﾞ ｽﾀﾝﾀﾞｰﾄﾞﾀｲﾌﾟ L(左排気) ﾌﾟﾗﾝ図

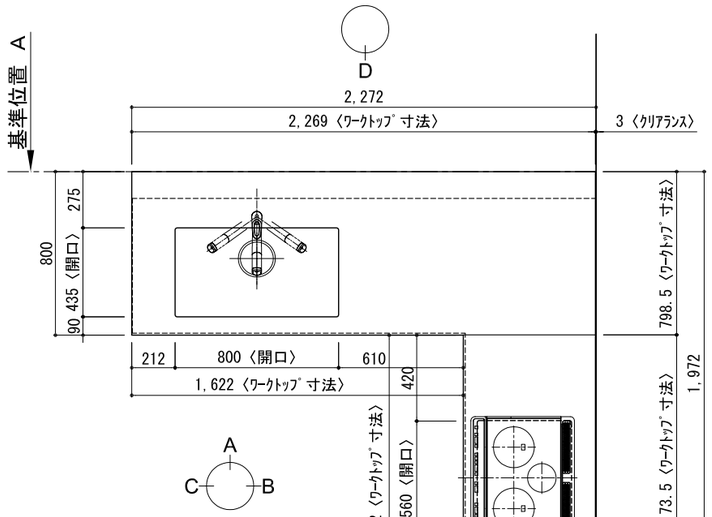

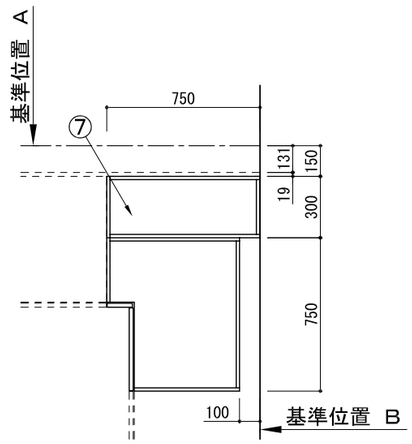

コーナー用ﾍﾞｰｽｷｬﾋﾞﾈｯﾄ詳細

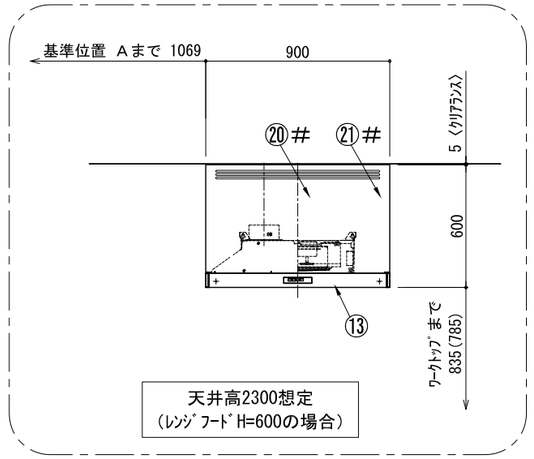

天井高2300想定
（ﾚﾝｼﾞﾌｰﾄﾞH=600の場合）

番号	名 称		数量
①	ﾜｰｸﾄｯﾌﾟ (ｼﾝｸ付)		1
②	ﾜｰｸﾄｯﾌﾟ		1
③	加熱機器用ﾍﾞｰｽｷｬﾋﾞﾈｯﾄ	W750	1
④	ｼﾝｸ用ﾍﾞｰｽｷｬﾋﾞﾈｯﾄ(包丁差し付)	W1050	1
⑤	3段引出しﾍﾞｰｽｷｬﾋﾞﾈｯﾄ	W450	1
⑥	ｺｰﾅｰ用ﾍﾞｰｽｷｬﾋﾞﾈｯﾄ	W750	1
⑦	ｺｰﾅｰ調整用ﾍﾞｰｽｷｬﾋﾞﾈｯﾄ	W300	1
⑧	巾木1	t19	1
⑨	巾木2	t19	1
⑩	ｻｲﾄﾞﾊﾟﾈﾙ	t19	2
⑪	ﾊﾞｯｸﾊﾟﾈﾙ	t19	2
⑫	加熱機器	3口ｶﾞｽｺﾝﾛ 3口IHﾋｰﾀｰ	1
⑬	ﾚﾝｼﾞﾌｰﾄﾞ	W900	1
⑭※	L型ﾀﾞｸﾄ		1
⑮	ﾌｰﾄﾞ横幕板 (ｼﾙﾊﾞｰ塗装前幕板用)		2
⑯	水栓	混合水栓	1
⑰	欠番		
⑱	欠番		
⑲	排水金具 (40A)		1
⑳＃	ﾚﾝｼﾞﾌｰﾄﾞ化粧前幕板	t19	1
㉑＃	面材取付金具		1
㉒＃	ﾌｰﾄﾞ横幕板 (化粧前幕板用)		2
	別梱ﾊﾞｰﾂｾｯﾄ		1
	・取っ手	L91	1
	・取っ手	L161	3
	・取っ手	L261	2
	・取付部材各種		

※印はオプション品
＃印はレンジフード化粧前幕板仕様の場合
（その場合でも、フード横幕板は
シルバー塗装仕様となります。）

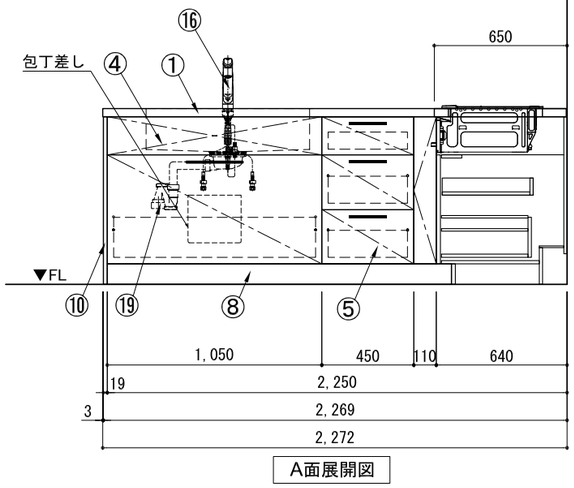

A面展開図

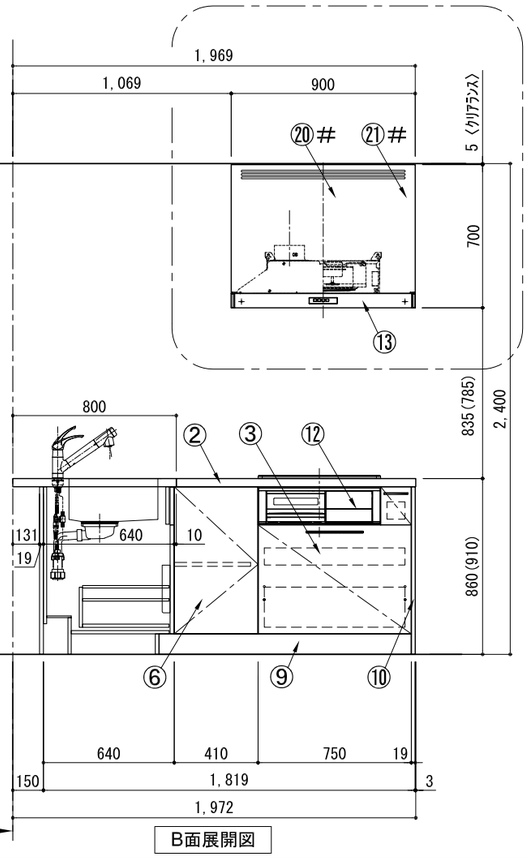

B面展開図

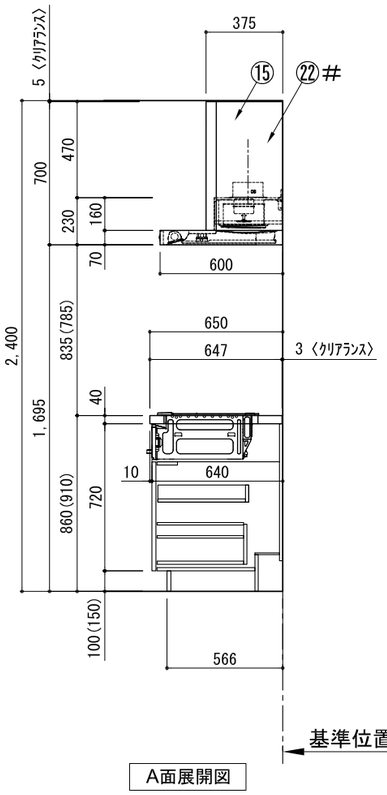

A面展開図

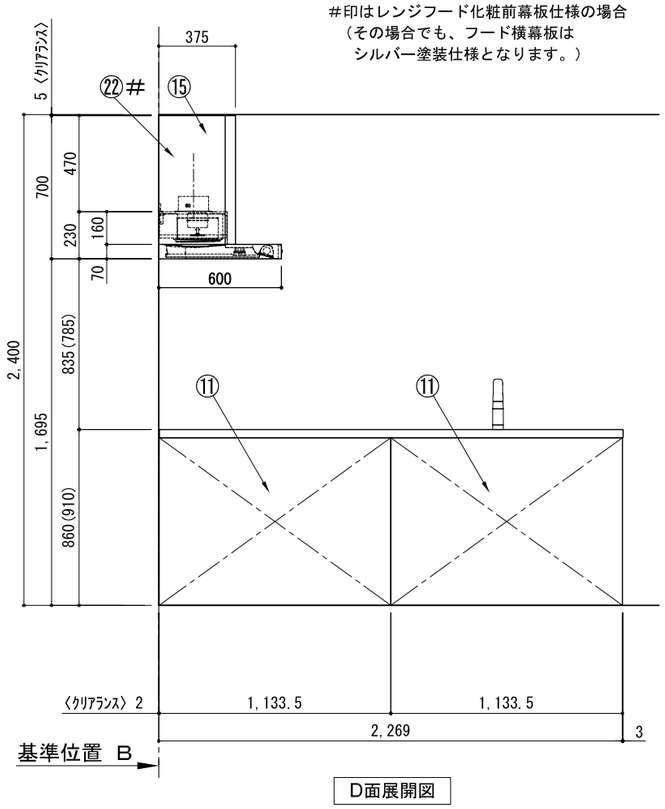

D面展開図

備考欄/NOTE
1、本図は、L勝手（シンク基準）を示す。
2、（ ）内寸法は、ワークトップ高さ910mmの場合を示す。
3、クリアランスは推奨寸法で記載しております。
4、本図は、天井高2400想定で記載されておりますが、各物件ごとに高さ調整し、ご使用ください。
5、IH/ガス両方の加熱機器を考慮した設備位置で記載しております。
6、仕様は改良のため予告なく変更することがあります。

改訂						
4			9		
3			8		
2			7		
1			6		
0	2017.07.05	新規作成	5		

縮尺/SCALE	図面名称/TITLE ｷｯﾁﾝ	図面番号/NO.
1/30 (A3)	ｵｰﾌﾟﾝL 間口2280X1980 L(左ｼﾝｸ) 背面壁 食洗機なし ｼﾙﾊﾞｰ塗装ﾚﾝｼﾞﾌｰﾄﾞ ｽﾀﾝﾀﾞｰﾄﾞﾀｲﾌﾟ L(左排気) ﾌﾟﾗﾝ図	G01166-0

ｷｯﾁﾝ ｵｰﾌﾟﾝL 間口2280X1980 L(左ｼﾝｸ) 背面壁 食洗機なし ｼﾙﾊﾞｰ塗装ﾚﾝｼﾞﾌｰﾄﾞ ｽﾀﾝﾀﾞｰﾄﾞﾀｲﾌﾟ L(左排気) 設備･下地図

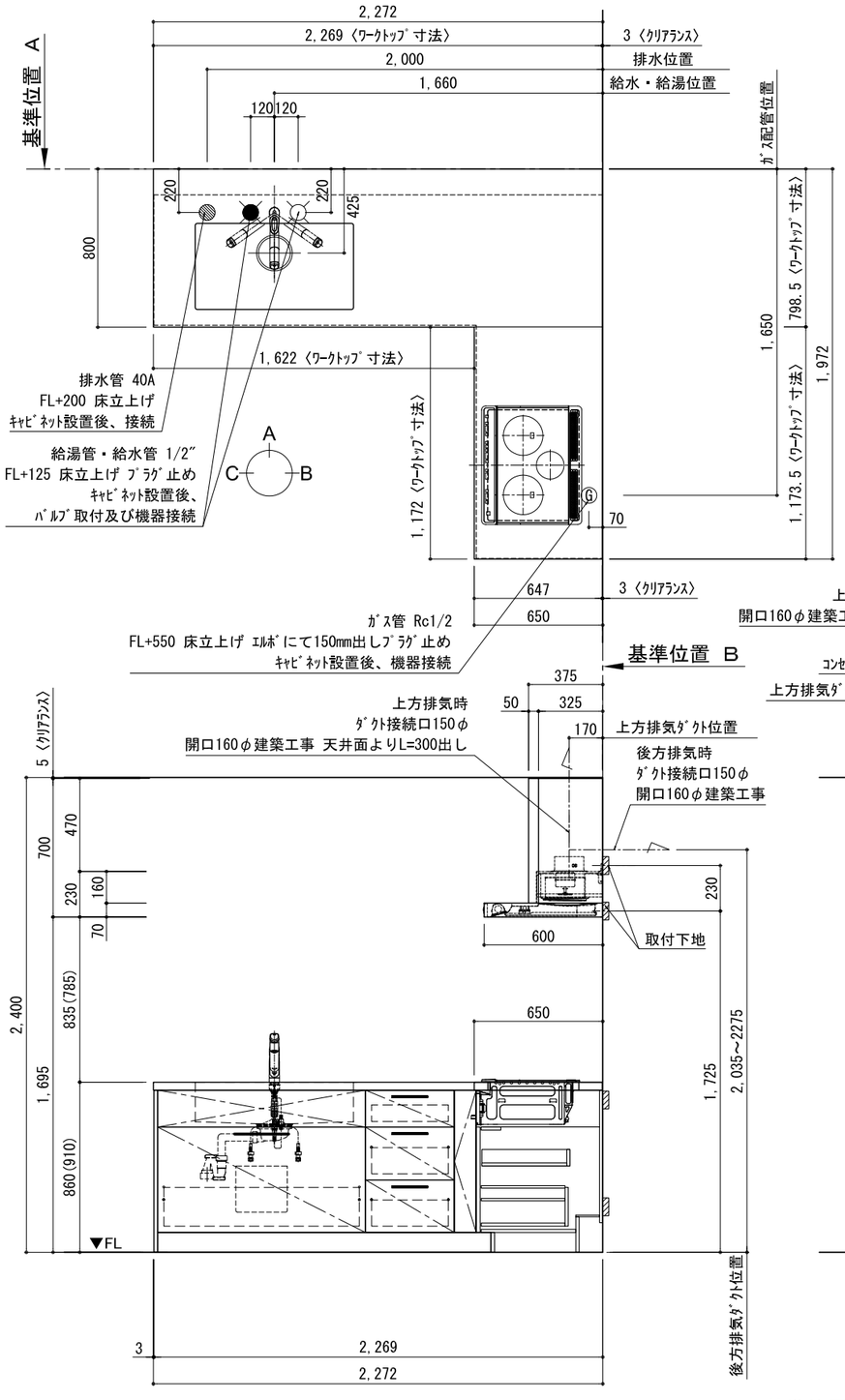

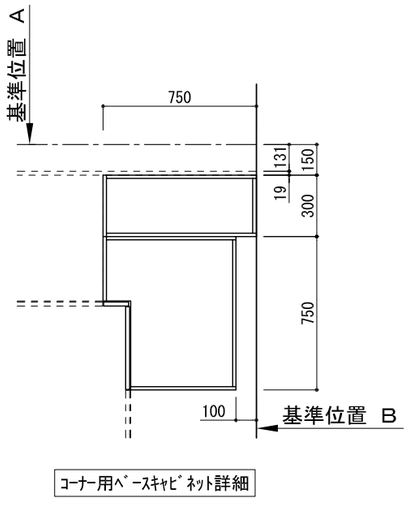

ｺｰﾅｰ用ﾍﾞｰｽｷｬﾋﾞﾈｯﾄ詳細

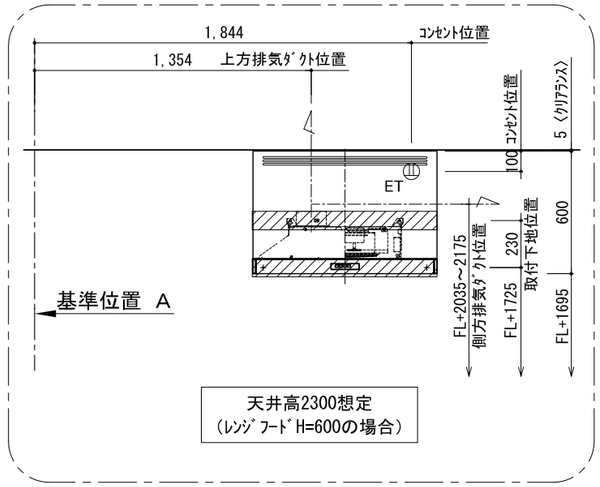

天井高2300想定
(ﾚﾝｼﾞﾌｰﾄﾞH=600の場合)

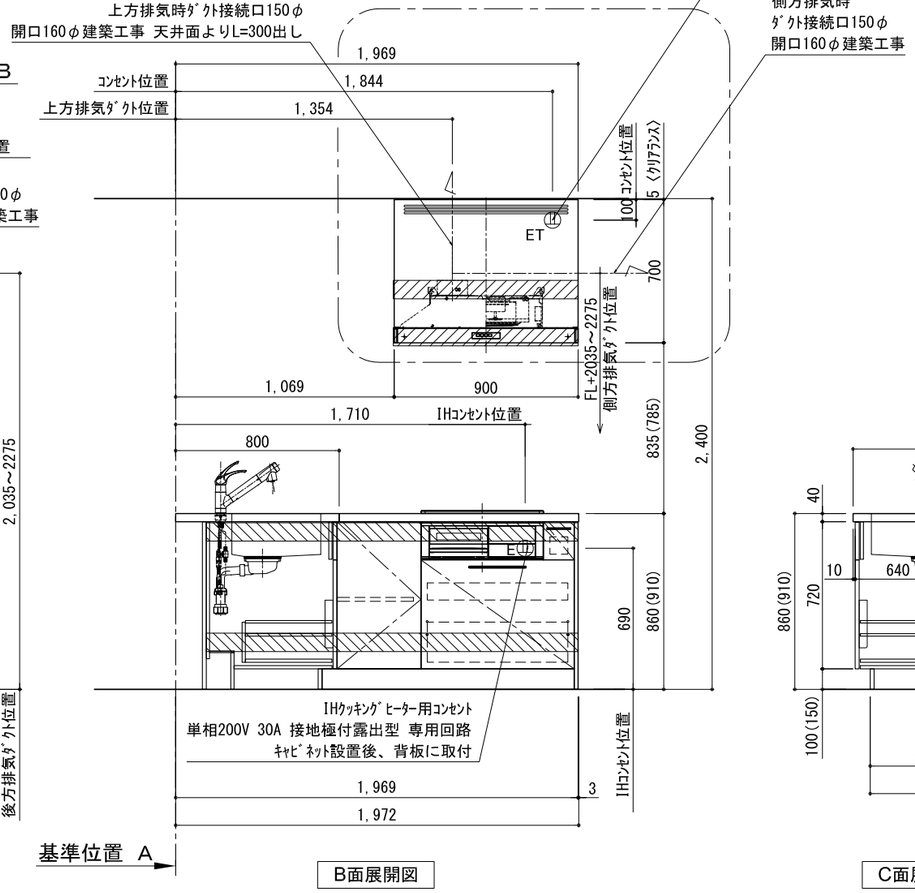

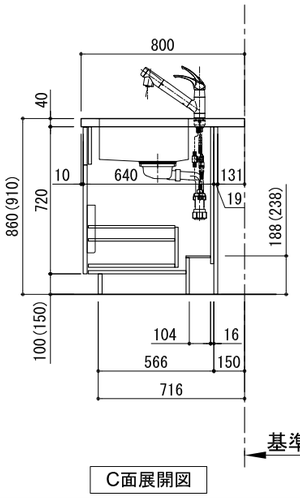

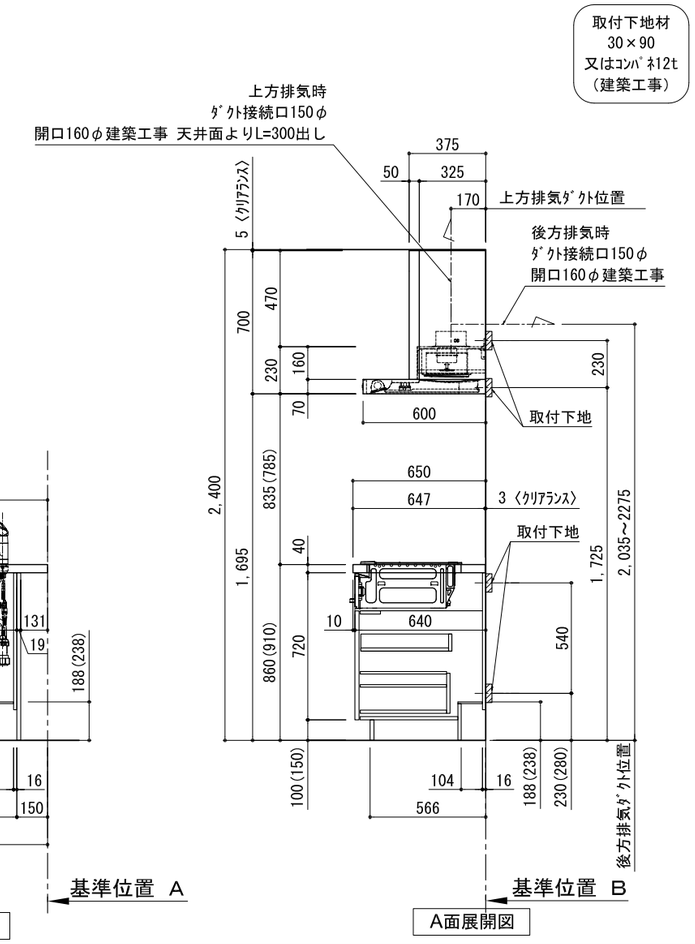

A面展開図　　B面展開図　　C面展開図　　A面展開図

備考欄/NOTE
1、本図は、L勝手（シンク基準）を示す。
2、（ ）内寸法は、ワークトップ高さ910mmの場合を示す。
3、クリアランスは推奨寸法で記載しております。
4、本図は、天井高2400想定で記載されておりますが、各物件ごとに高さ調整し、ご使用ください。
5、IH/ガス両方の加熱機器を考慮した設備位置で記載しております。
6、仕様は改良のため予告なく変更することがあります。

改訂						
4			9			
3			8			
2			7			
1			6			
0	2017.07.05	新規作成	5			

縮尺/SCALE	図面名称/TITLE ｷｯﾁﾝ	図面番号/NO.
1/30 (A3)	ｵｰﾌﾟﾝL 間口2280X1980 L(左ｼﾝｸ) 背面壁 食洗機なし ｼﾙﾊﾞｰ塗装ﾚﾝｼﾞﾌｰﾄﾞ ｽﾀﾝﾀﾞｰﾄﾞﾀｲﾌﾟ L(左排気) 設備･下地図	G01514-0