ボッシュ食器洗い機　後設置の注意事項

キッチンを取り付けされる業者様へ

■ボッシュ食器洗い機が後設置となるため、
　代わりに３段引出しキャビネットを取り付けてください。

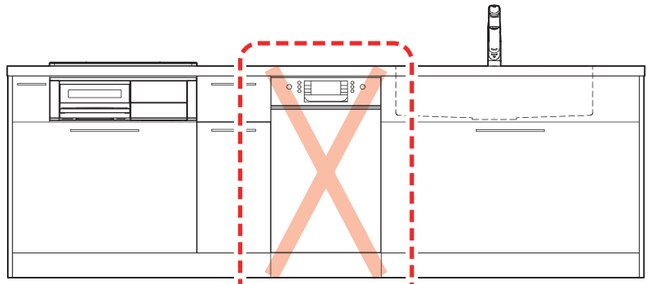

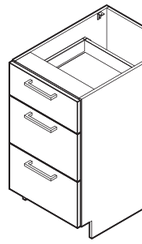

3段引出しキャビネット

巾木

■キャビネットを横連結する際は、入替え時の作業性を考慮して、
　３段引出しキャビネットの内側から連結するようにしてください。

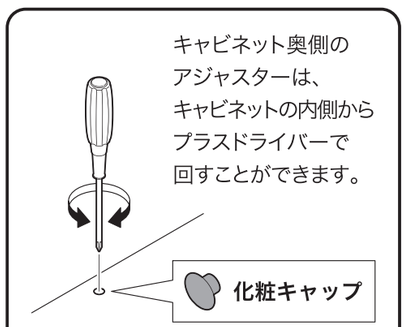

キャビネット奥側の
アジャスターは、
キャビネットの内側から
プラスドライバーで
回すことができます。

化粧キャップ

アジャスター調整後は、調整用穴に
化粧キャップを取り付けてください。

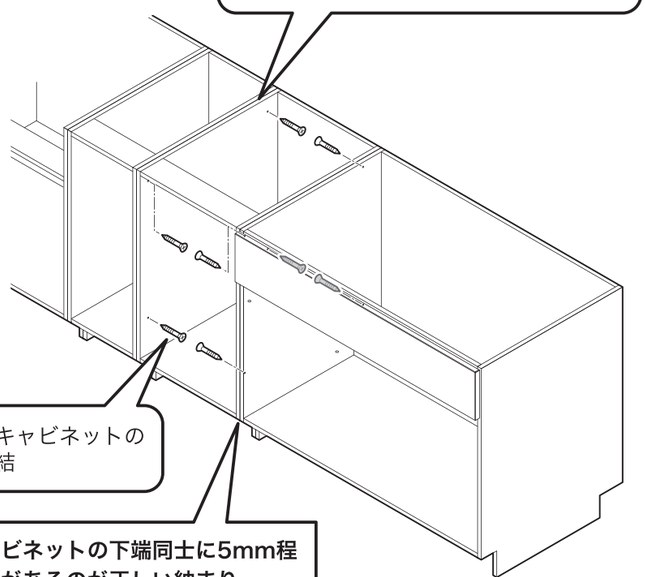

4ヶ所のアジャスターを調整して、
隣接するキャビネットと上面をそろえる

３段引出しキャビネットの
内側から連結

**※キャビネットの下端同士に5mm程
段差があるのが正しい納まり**

給排水・電源設備を工事される業者様へ

■食器洗い機を後設置するときに直ぐに接続できるよう、
　下記を確認して給排水・電源の工事を行なってください。

（下記イラストは食器洗い機がシンクの左側にある場合）

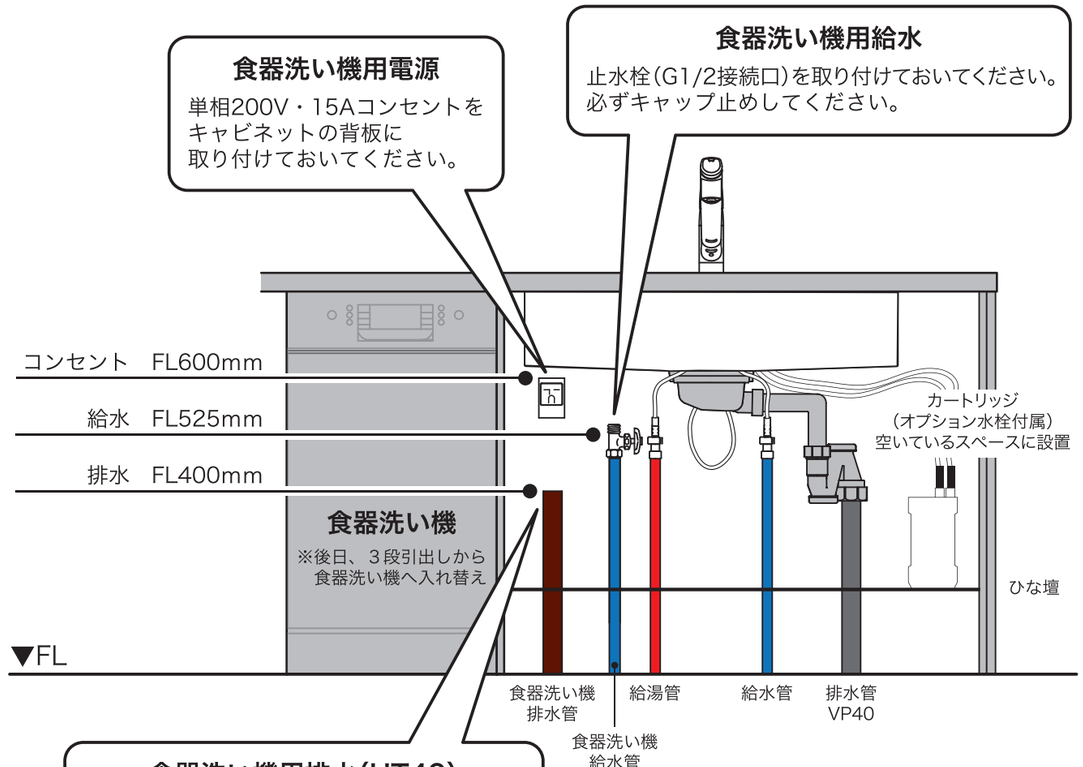

※設備位置の詳細は設備図でご確認ください。

※「５つの設備ポイント！」ページも併せてご確認ください。

株式会社TJMデザイン　G02822-0

ｷｯﾁﾝ ｶｳﾝﾀｰﾍﾟﾆﾝｼｭﾗ 間口2750 R(右ｼﾝｸ) 加熱機器側面壁 ﾎﾞｯｼｭ食洗機 ｼﾙﾊﾞｰ塗装ﾚﾝｼﾞﾌｰﾄﾞ ｽﾀﾝﾀﾞｰﾄﾞﾀｲﾌﾟ ﾌﾟﾗﾝ図

番号	名　称		数量
①	ﾜｰｸﾄｯﾌﾟ（ｼﾝｸ付）		1
②	加熱機器用ﾍﾞｰｽｷｬﾋﾞﾈｯﾄ	W900	1
③	ｼﾝｸ用ﾍﾞｰｽｷｬﾋﾞﾈｯﾄ(包丁差し付)	W1050	1
④	ﾎﾞﾄﾙ収納ﾍﾞｰｽｷｬﾋﾞﾈｯﾄ	W300	1
⑤	食洗機用部材		1
⑥	巾木1	t19	1
⑦	巾木2	t19	1
⑧	ｻｲﾄﾞﾊﾟﾈﾙ	t19	1
⑨	ｻｲﾄﾞﾊﾟﾈﾙ	t19	1
⑩	ﾊﾞｯｸﾊﾟﾈﾙ	t19	2
⑪	加熱機器	3口ｶﾞｽｺﾝﾛ 3口IHﾋｰﾀｰ	1
⑫	ﾚﾝｼﾞﾌｰﾄﾞ	W900	1
⑬※	L型ﾀﾞｸﾄ		1
⑭	水栓	混合水栓	1
⑮	食洗機	W450	1
⑯	ｶﾄﾗﾘｰﾄﾚｲ		1
⑰	排水金具（40A）		1
⑱	食洗機用巾木		1
	別梱ﾊﾟｰﾂｾｯﾄ		1
	・取っ手	L91	2
	・取っ手	L161	3
	・取っ手	L261	2
	・取付部材各種		

※印はオプション品

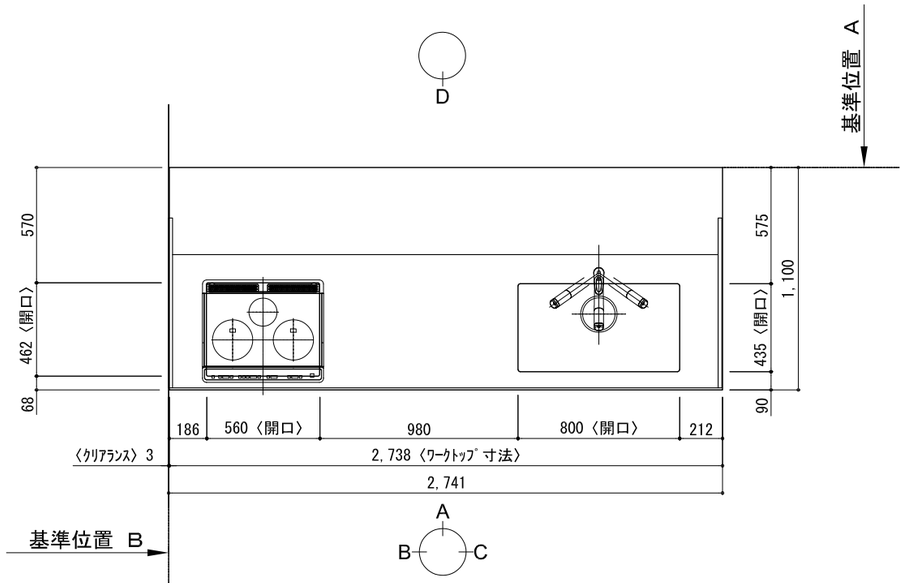

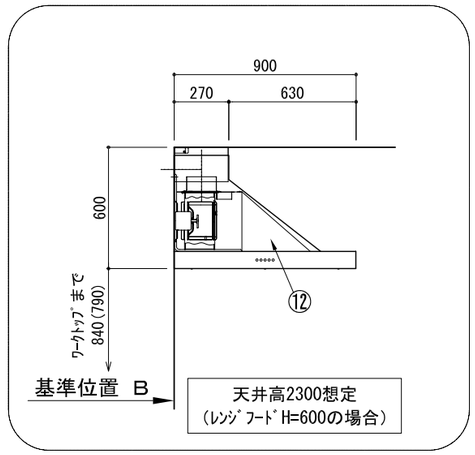

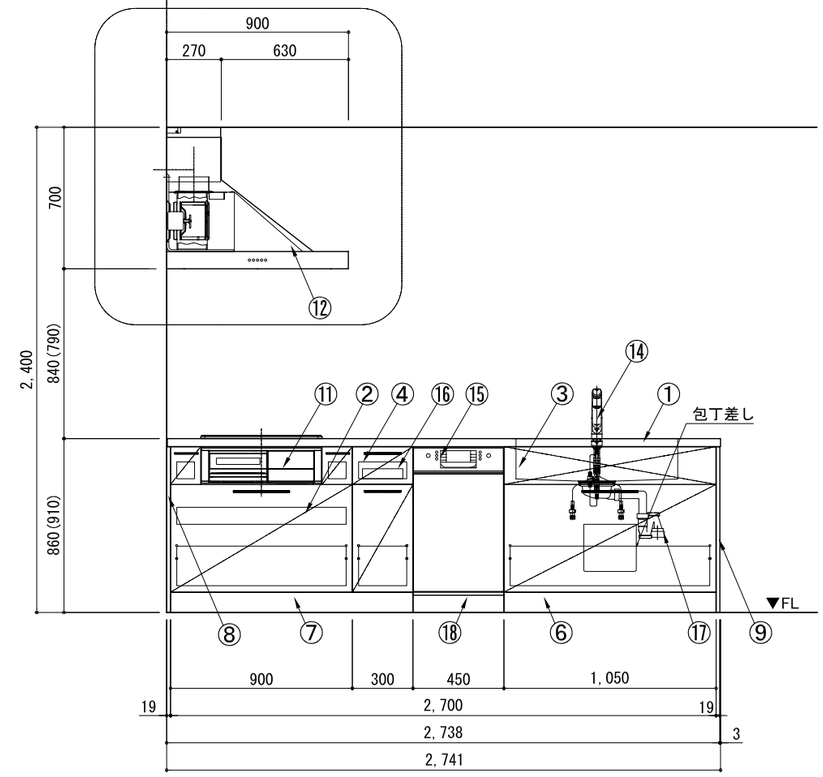

A面展開図

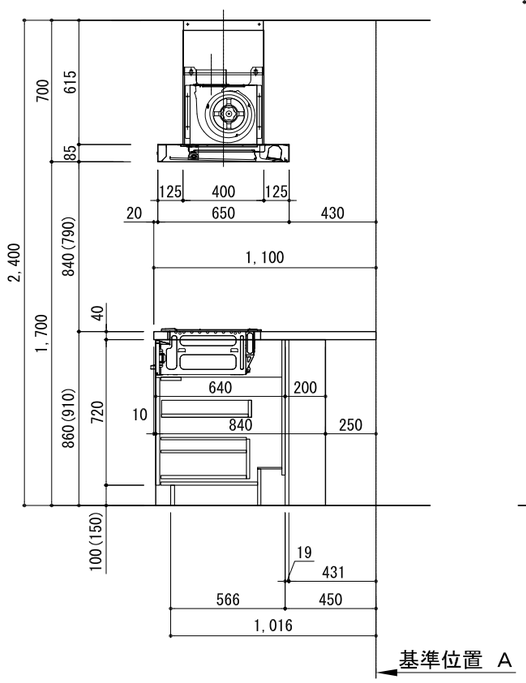

B面展開図

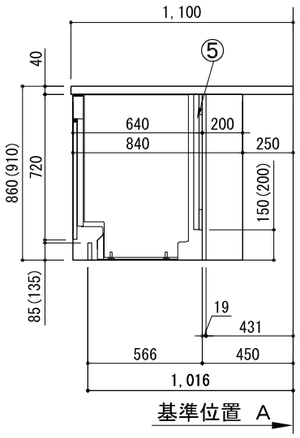

B面展開図

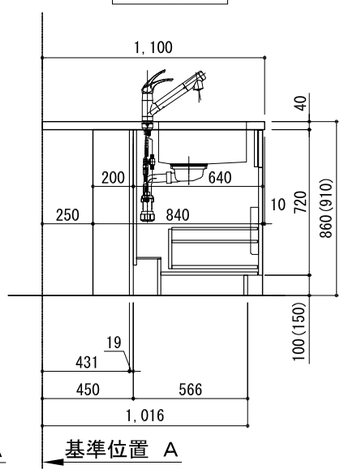

C面展開図

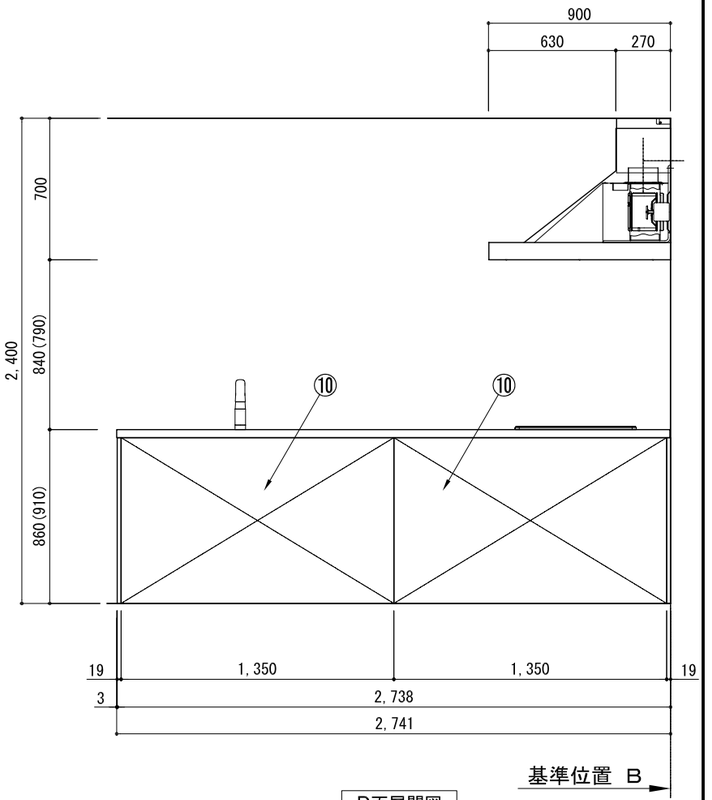

D面展開図

備考欄/NOTE
1、本図は、R勝手（シンク基準）を示す。
2、（　）内寸法は、ワークトップ高さ910mmの場合を示す。
3、クリアランスは推奨寸法で記載しております。
4、本図は、天井高2400想定で記載されておりますが、各物件ごとに高さ調整し、ご使用ください。
5、IH/ガス両方の加熱機器を考慮した設備位置で記載しております。
6、仕様は改良のため予告なく変更することがあります。

改訂						
4			9			
3			8			
2			7			
1			6			
0	2021.02.17	新規作成	5			

縮尺/SCALE: 1/30 (A3)

図面名称/TITLE: ｷｯﾁﾝ ｶｳﾝﾀｰﾍﾟﾆﾝｼｭﾗ 間口2750 R(右ｼﾝｸ) 加熱機器側面壁 ﾎﾞｯｼｭ食洗機 ｼﾙﾊﾞｰ塗装ﾚﾝｼﾞﾌｰﾄﾞ ｽﾀﾝﾀﾞｰﾄﾞﾀｲﾌﾟ ﾌﾟﾗﾝ図

図面番号/NO.: G02540-0

ｷｯﾁﾝ ｶｳﾝﾀｰﾍﾟﾆﾝｼｭﾗ 間口2750 R(右ｼﾝｸ) 加熱機器側面壁 ﾎﾞｯｼｭ食洗機 ｼﾙﾊﾞｰ塗装ﾚﾝｼﾞﾌｰﾄﾞ ｽﾀﾝﾀﾞｰﾄﾞﾀｲﾌﾟ 設備･下地図

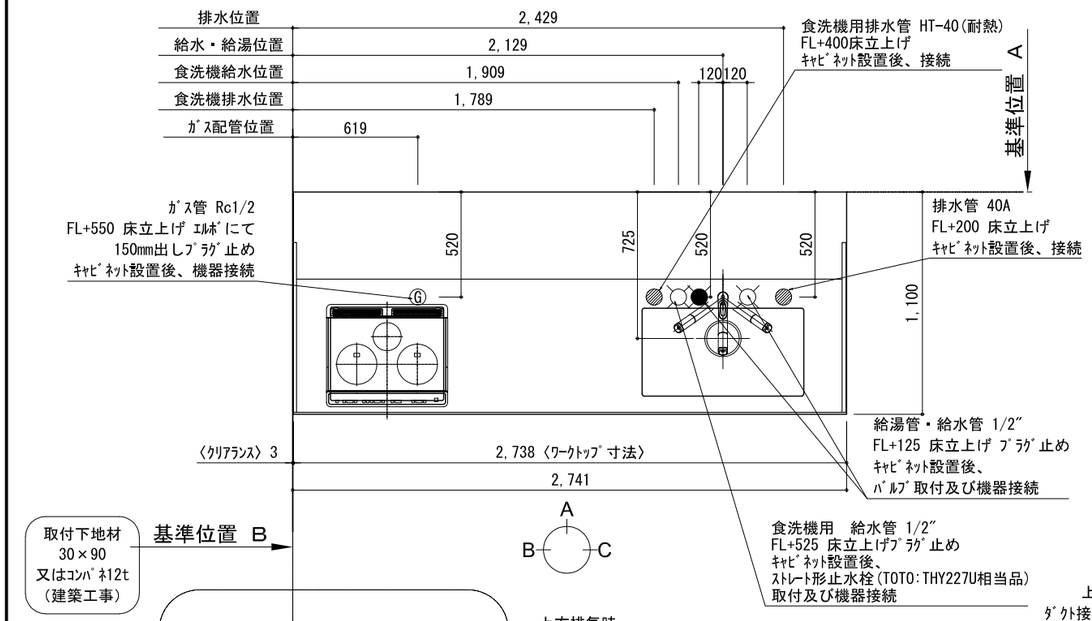

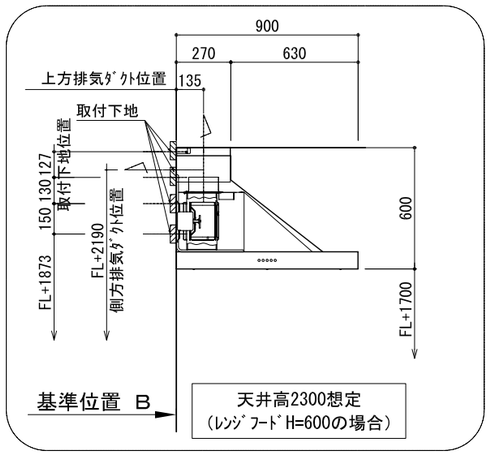

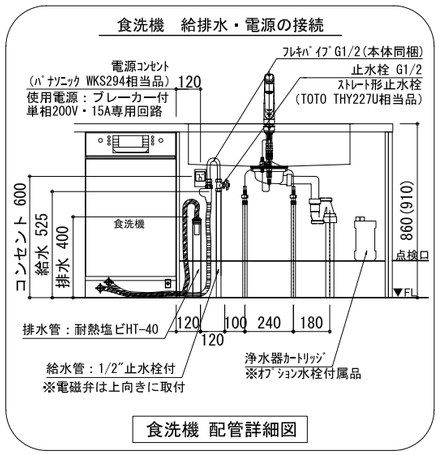

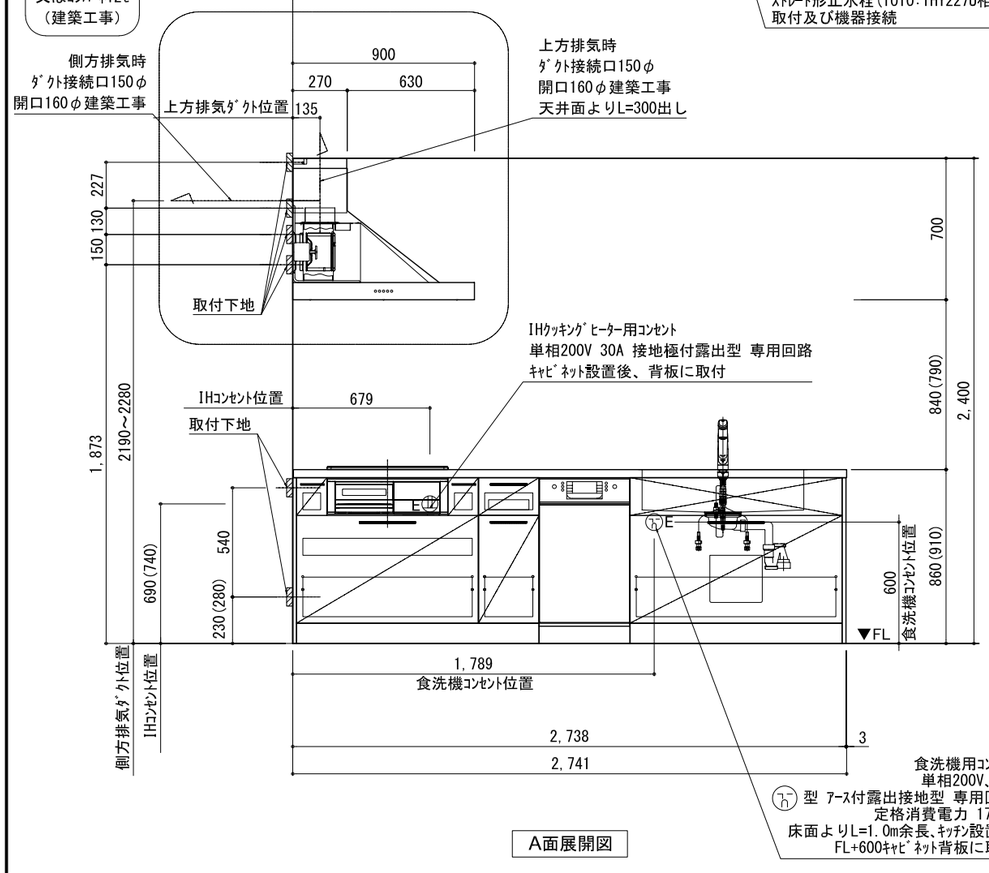

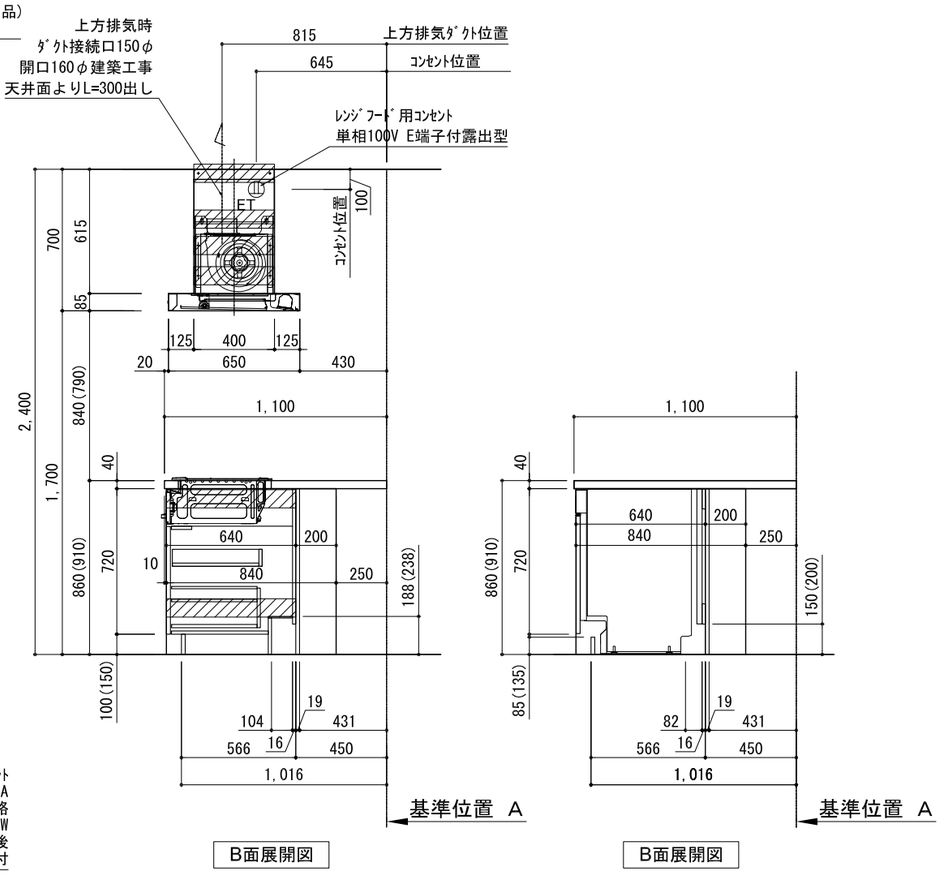

備考欄/NOTE

1、本図は、R勝手（シンク基準）を示す。
2、（ ）内寸法は、ワークトップ高さ910mmの場合を示す。
3、クリアランスは推奨寸法で記載しております。
4、本図は、天井高2400想定で記載されておりますが、各物件ごとに高さ調整し、ご使用ください。
5、IH/ガス両方の加熱機器を考慮した設備位置で記載しております。
6、仕様は改良のため予告なく変更することがあります。

改訂						
4			9			
3			8			
2			7			
1			6			
0	2021.02.17	新規作成	5			

縮尺/SCALE	図面名称/TITLE	図面番号/NO.
1/30 (A3)	ｷｯﾁﾝ ｶｳﾝﾀｰﾍﾟﾆﾝｼｭﾗ 間口2750 R(右ｼﾝｸ) 加熱機器側面壁 ﾎﾞｯｼｭ食洗機 ｼﾙﾊﾞｰ塗装ﾚﾝｼﾞﾌｰﾄﾞ ｽﾀﾝﾀﾞｰﾄﾞﾀｲﾌﾟ 設備･下地図	G02750-0

ボッシュ食器洗い機を
取り付けされる方へ

5つの設備ポイント!

■ 必ず「食器洗い機取付設置マニュアル」をご確認ください。

電源工事 ①

ブレーカー付
単相200V・15A専用回路（アース付）

コンセント推奨品

露出型
パナソニック WKS294

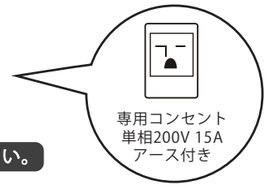

必ずD種接地工事を行ってください。

漏電しゃ断器について

⚠ **配線部の異常発熱防止や万一の安全のため、漏電しゃ断器を設置してください。**

主幹に漏電しゃ断器が設けてある場合には、
新たに漏電しゃ断器を設置する必要はありません。

推奨品

住宅分電盤用小型漏電ブレーカー
パナソニック　BJS203
定格電流20A・感度電流30mA（AC100-200V両用）

電源工事 ②

コンセント位置
床から 600mm 以上
キャビネットの背板 に取り付け

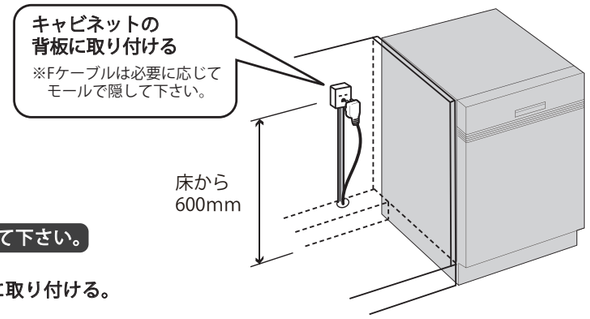

お客様がプラグを抜き差しできる位置に取り付けて下さい。

⚠ コンセントは止水栓・給排水より高い位置に取り付ける。

給水接続 ①

給水接続推奨　井戸水・地下水禁止

給水管　1/2″　止水栓付き
床から 525mm に取り付け

止水栓推奨品

ストレート形止水栓　TOTO THY227U 相当品

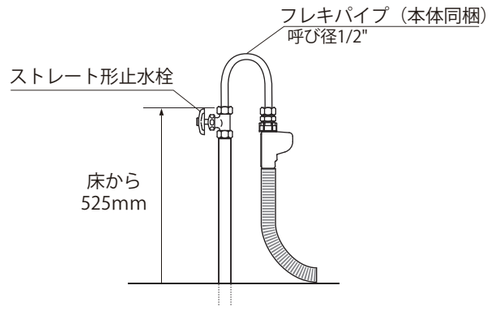

⚠ 接続前に、必ず止水栓を開いて水を出して下さい。

給水接続 ②

フレキパイプは
電磁弁が上に向くように 曲げる

フレキパイプは屈曲を繰り返さない、ナットの根元で曲げない。

⚠ 給水電磁弁は必ず上向きに取り付けて下さい。

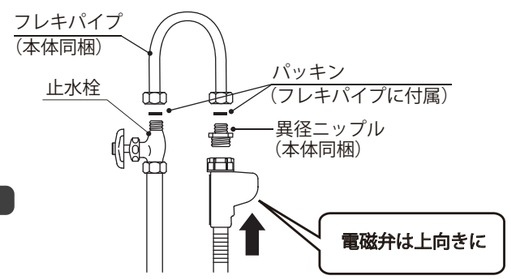

排水接続

排水管　耐熱塩ビ40φ（HT40相当）
床から 400mm 以上に取り付け

必ず耐熱管を使用してください。

⚠ 排水ホースのツバがアダプターに当たるまで挿しこむ。

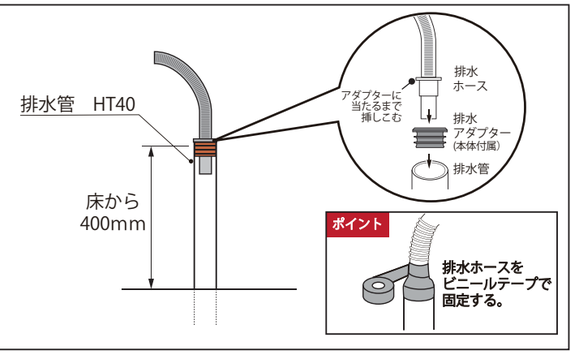

設置例　食器洗い機がシンクの左側にある場合

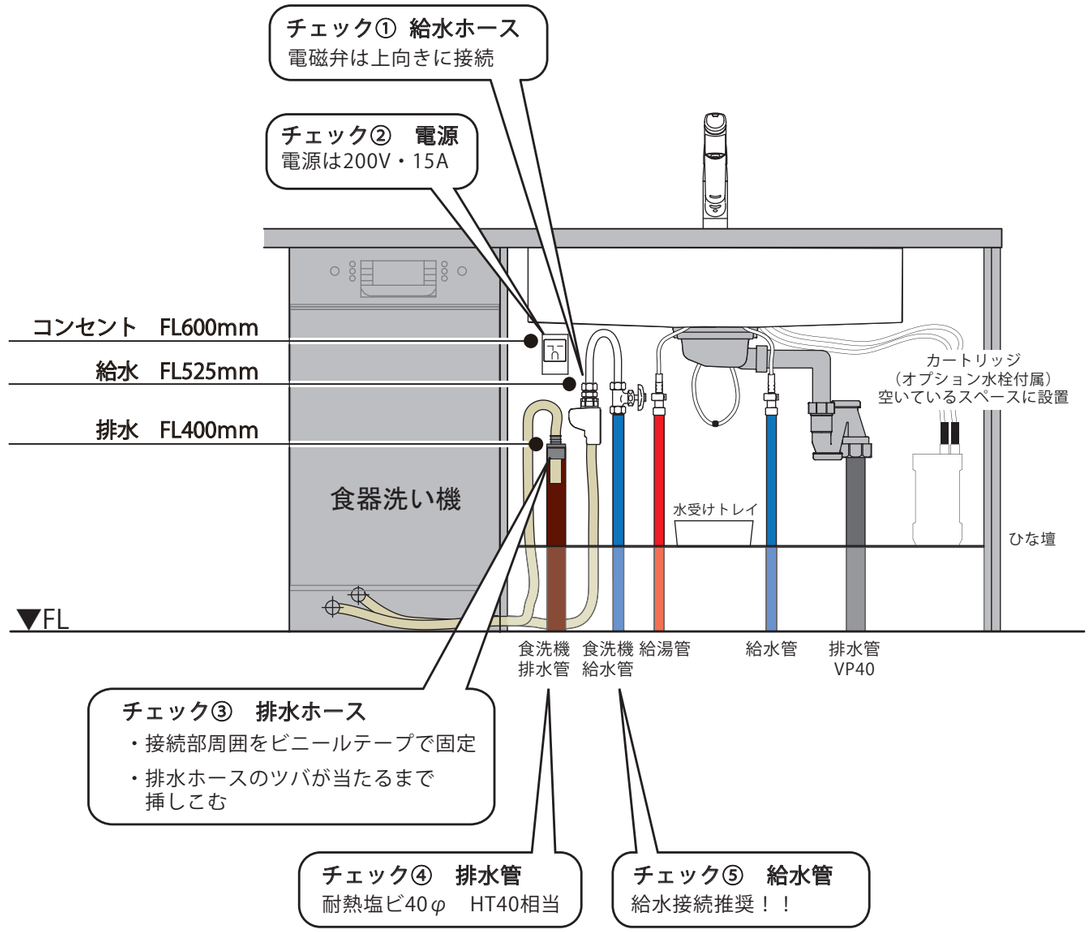

株式会社TJMデザイン
G02787-0