キッチン L型　間口1950×1650　R（右シンク）背面+両側面壁 プラン図

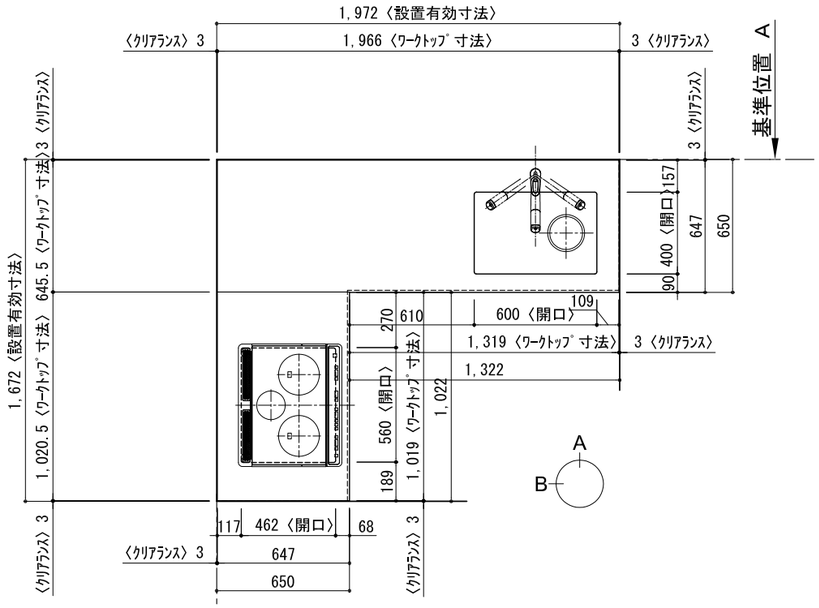

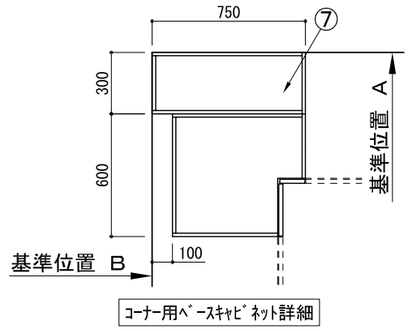

コーナー用ベースキャビネット詳細

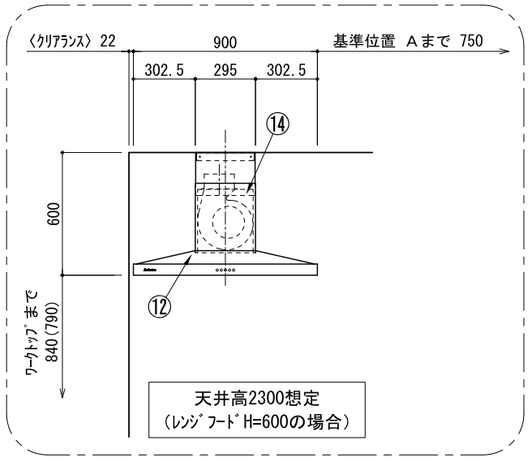

番号	名　称		ウォールキャビネット無 数量	ウォールキャビネット有 数量
①	ワークトップ（シンク付）		1	1
②	ワークトップ		1	1
③	加熱機器用ベースキャビネット	W750	1	1
④	シンク用ベースキャビネット(包丁差し付)	W750	1	1
⑤	プルオーブン食洗機用ベースキャビネット	W450	1	1
⑥	コーナー用ベースキャビネット	W600	1	1
⑦	コーナー調整用ベースキャビネット	W300	1	1
⑧	巾木1	t19	1	1
⑨	巾木2	t19	1	1
⑩	サイドスペーサー	t19	2	2
⑪	加熱機器	3口ガスコンロ 3口IHヒーター	1	1
⑫	レンジフード	W900	1	1
⑬	L型ダクト（注)H700の場合のみ		1(注)	1(注)
⑭	ダクトカバー		1	1
⑮	水栓	混合水栓	1	1
⑯	食洗機	W450	1	1
⑰※	片開きドアウォールキャビネット	W400		1
⑱※	サイドパネル	t19		2
⑲	排水金具（40A）		1	1
⑳※	両開きドアウォールキャビネット	W800		1
	別梱パーツセット		1	1
	・取っ手	L91	1	1
	・取っ手	L161	1	1
	・取っ手	L261	2	2
	・取付部材各種			

※印はオプション品

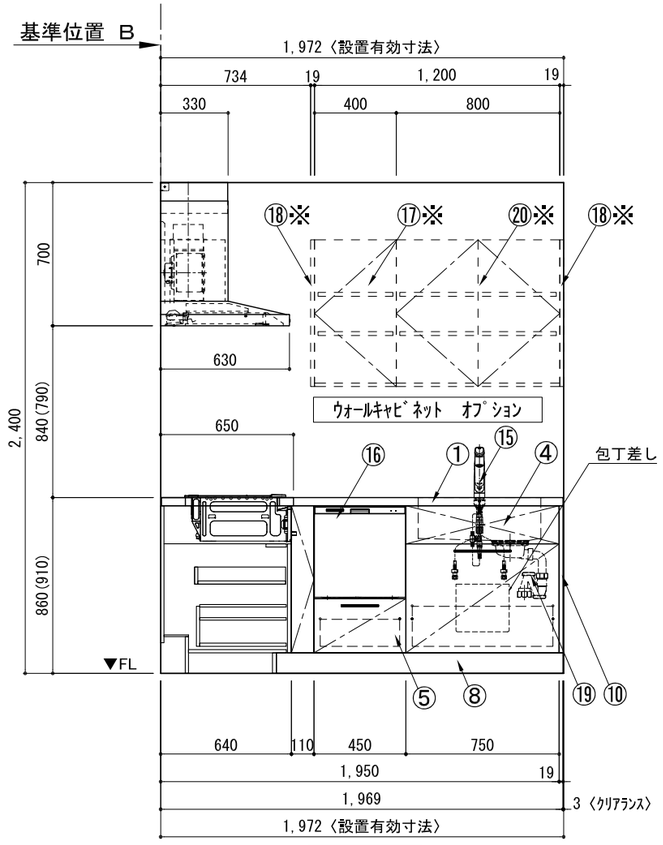

A面展開図

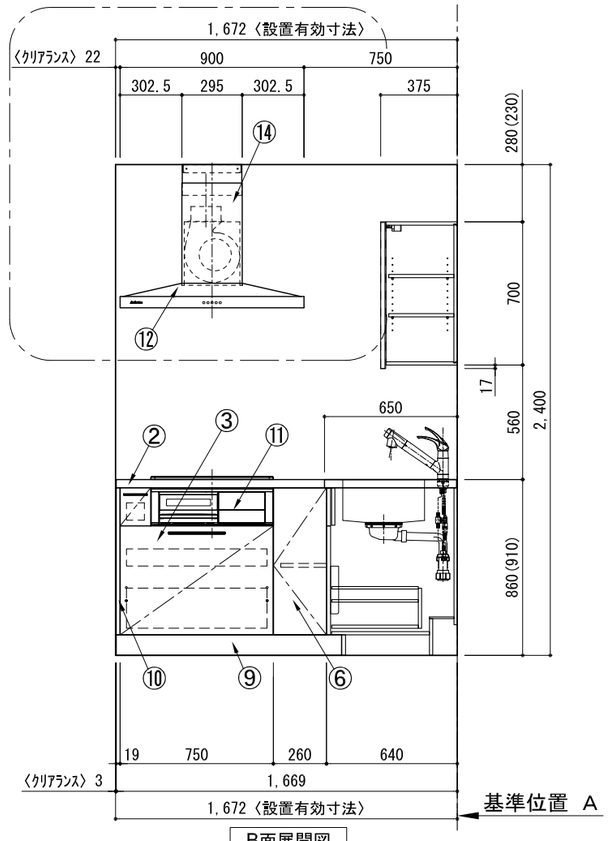

B面展開図

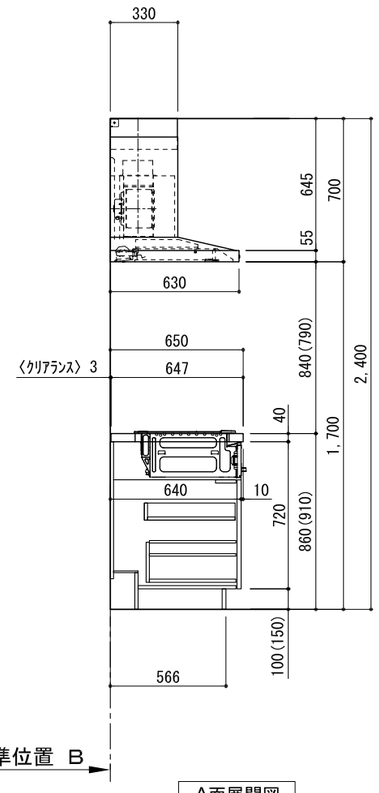

A面展開図

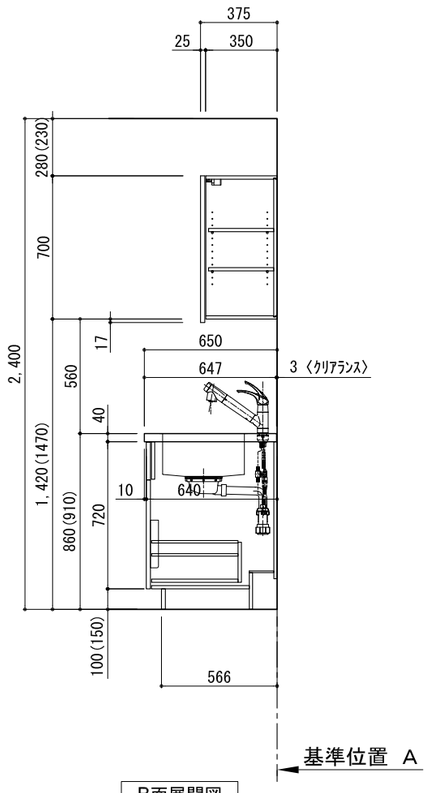

B面展開図

備考欄/NOTE
1、本図は、R勝手（シンク基準）を示す。
2、（　）内寸法は、ワークトップ高さ910mmの場合を示す。
3、クリアランスは推奨寸法で記載しております。
4、本図は、天井高2400想定で記載されておりますが、各物件ごとに高さ調整し、ご使用ください。
5、IH/ガス両方の加熱機器を考慮した設備位置で記載しております。
6、仕様は改良のため予告なく変更することがあります。

改訂					
4			9		
3			8		
2			7		
1	2016.10.01	排水金具変更	6		
0	2015.07.20	新規作成	5		

縮尺/SCALE	図面名称/TITLE	図面番号/NO.
1/30 (A3)	キッチン L型　間口1950×1650 R（右シンク） 背面+両側面壁 プラン図	000061-1

キッチン L型　間口1950×1650　R（右シンク）背面+両側面壁 設備・下地図

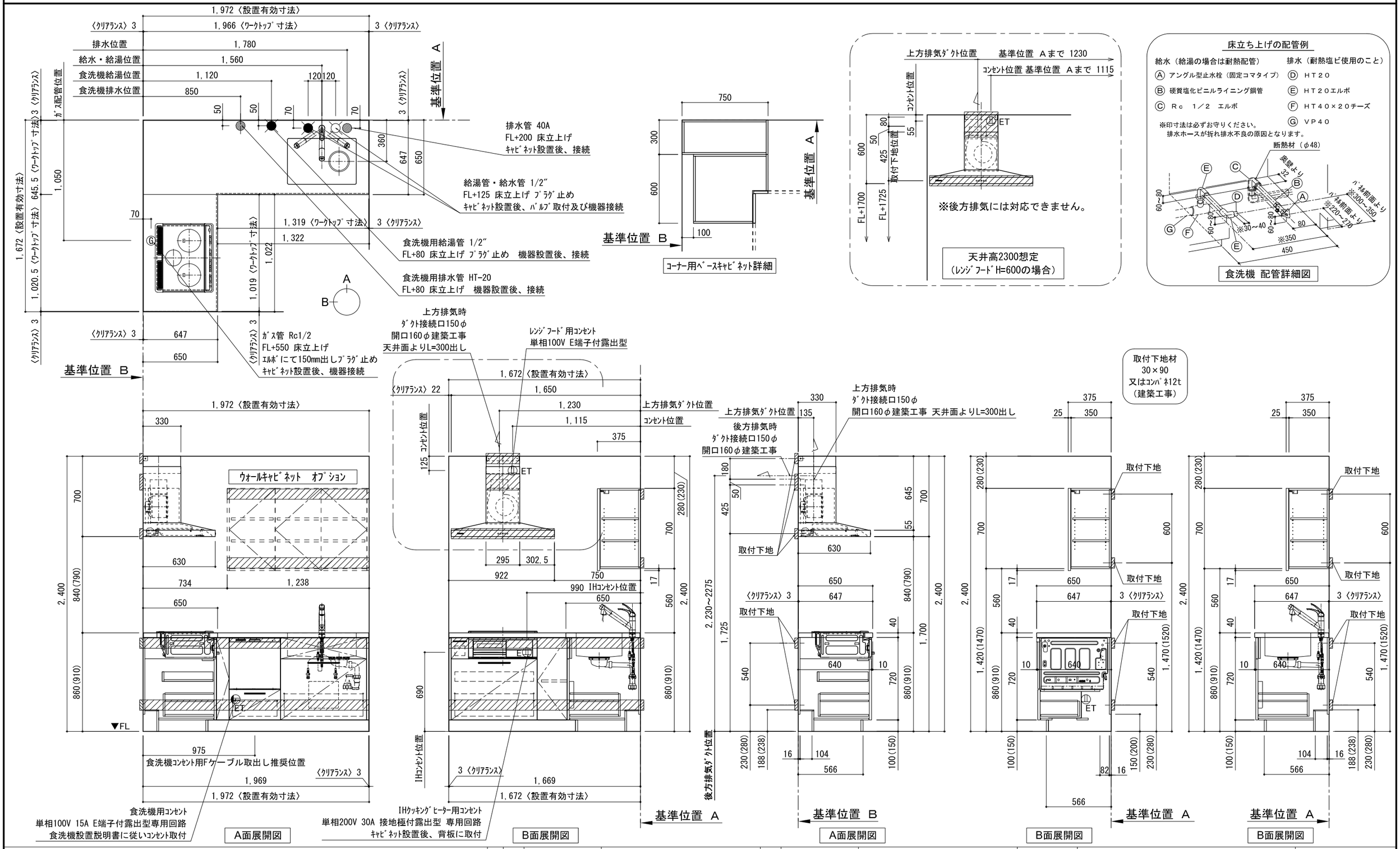

備考欄/NOTE
1、本図は、R勝手（シンク基準）を示す。
2、（　）内寸法は、ワークトップ高さ910mmの場合を示す。
3、クリアランスは推奨寸法で記載しております。
4、本図は、天井高2400想定で記載されておりますが、各物件ごとに高さ調整し、ご使用ください。
5、IH/ガス両方の加熱機器を考慮した設備位置で記載しております。
6、仕様は改良のため予告なく変更することがあります。

改訂						
4			9		
3			8		
2			7		
1	2016.10.01	排水金具変更・配管立ち上げ位置変更	6		
0	2015.07.20	新規作成	5		

縮尺/SCALE	図面名称/TITLE	図面番号/NO.
1/30 (A3)	キッチン L型　間口1950×1650 R（右シンク） 背面+両側面壁 設備・下地図	000337-1