# キッチン オープンL　間口2250×1950　R（右シンク）背面壁 プラン図

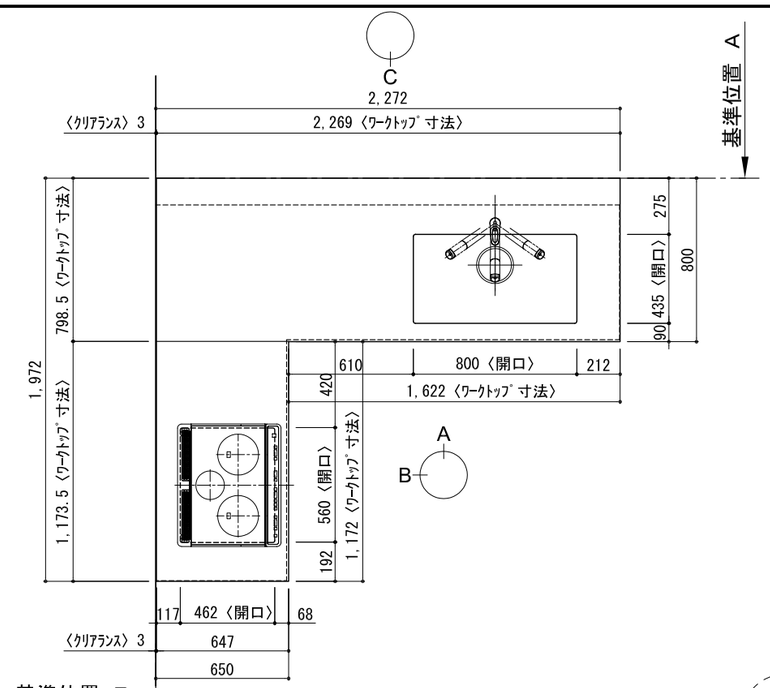


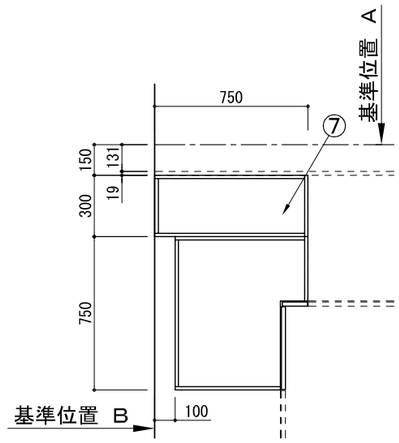


コーナー用ﾍﾞｰｽｷｬﾋﾞﾈｯﾄ詳細

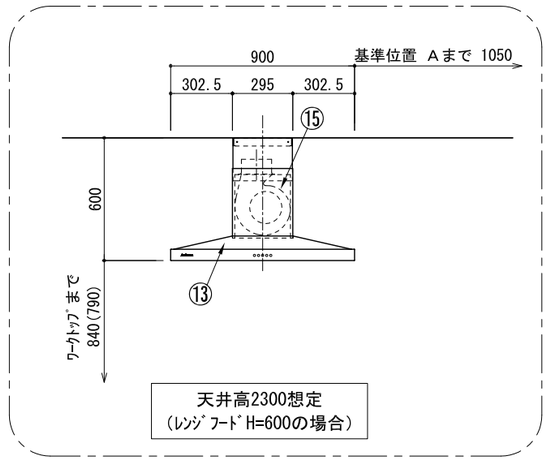


天井高2300想定
（ﾚﾝｼﾞﾌｰﾄﾞH=600の場合）

| 番号 | 名　称 | | 数量 |
|---|---|---|---|
| ① | ﾜｰｸﾄｯﾌﾟ（ｼﾝｸ付） | | 1 |
| ② | ﾜｰｸﾄｯﾌﾟ | | 1 |
| ③ | 加熱機器用ﾍﾞｰｽｷｬﾋﾞﾈｯﾄ | W750 | 1 |
| ④ | ｼﾝｸ用ﾍﾞｰｽｷｬﾋﾞﾈｯﾄ(包丁差し付) | W1050 | 1 |
| ⑤ | ﾌﾞﾙｵｰﾌﾞﾝ食洗機用ﾍﾞｰｽｷｬﾋﾞﾈｯﾄ | W450 | 1 |
| ⑥ | ｺｰﾅｰ用ﾍﾞｰｽｷｬﾋﾞﾈｯﾄ | W750 | 1 |
| ⑦ | ｺｰﾅｰ調整用ﾍﾞｰｽｷｬﾋﾞﾈｯﾄ | W300 | 1 |
| ⑧ | 巾木1 | t19 | 1 |
| ⑨ | 巾木2 | t19 | 1 |
| ⑩ | ｻｲﾄﾞﾊﾟﾈﾙ | t19 | 2 |
| ⑪ | ﾊﾞｯｸﾊﾟﾈﾙ | t19 | 2 |
| ⑫ | 加熱機器 | 3口ｶﾞｽｺﾝﾛ<br>3口IHﾋｰﾀｰ | 1 |
| ⑬ | ﾚﾝｼﾞﾌｰﾄﾞ | W900 | 1 |
| ⑭ | L型ﾀﾞｸﾄ（注)H700の場合のみ | | 1(注) |
| ⑮ | ﾀﾞｸﾄｶﾊﾞｰ | | 1 |
| ⑯ | 水栓 | 混合水栓 | 1 |
| ⑰ | 食洗機 | W450 | 1 |
| ⑱ | 排水金具（40A） | | 1 |
| | 別梱ﾊﾟｰﾂｾｯﾄ | | 1 |
| | ・取っ手 | L91 | 1 |
| | ・取っ手 | L161 | 1 |
| | ・取っ手 | L261 | 2 |
| | ・取付部材各種 | | |

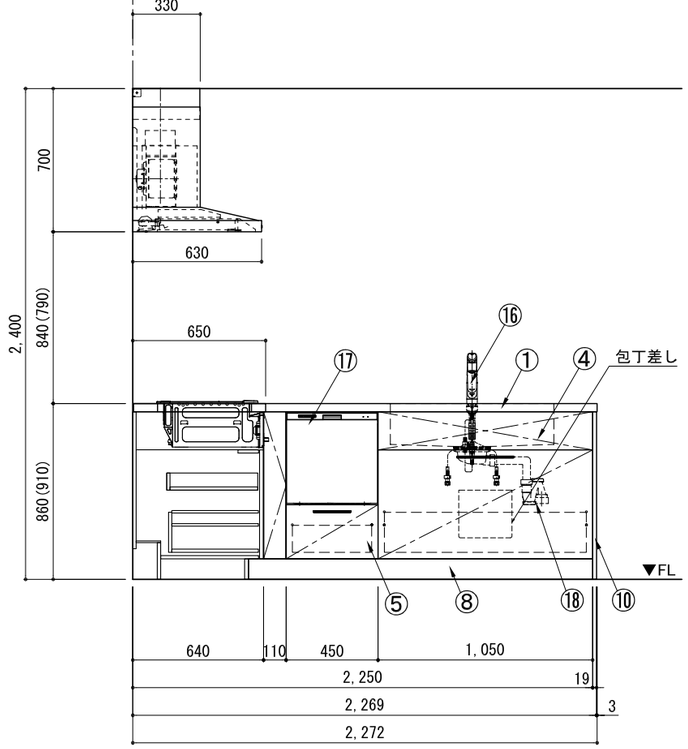


A面展開図

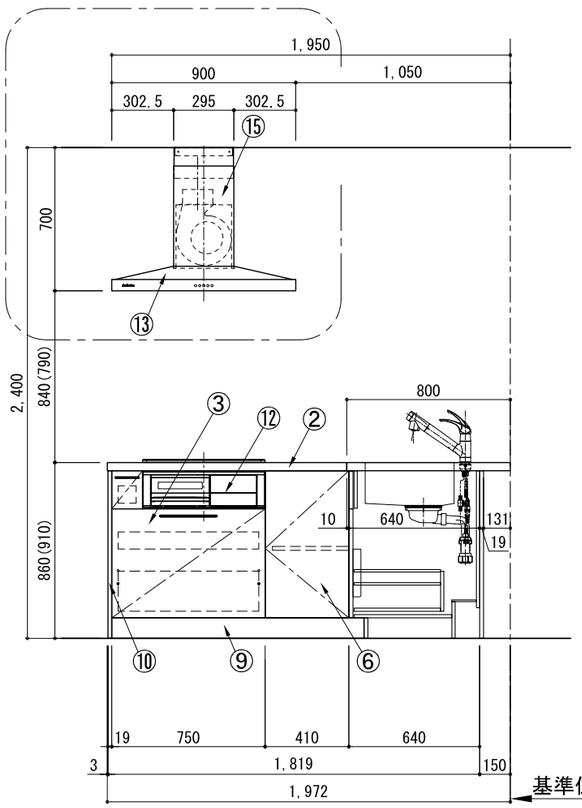


B面展開図

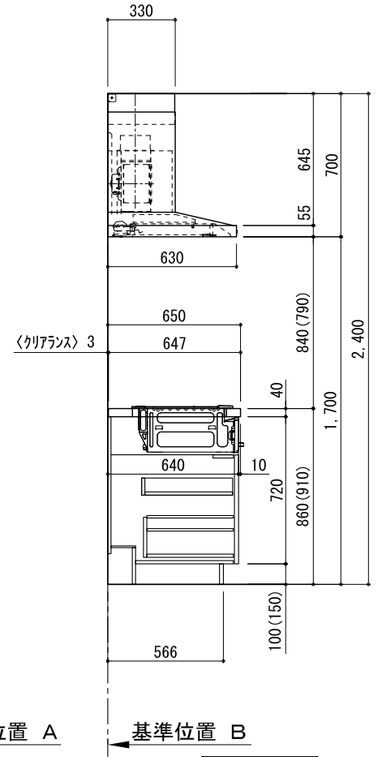


A面展開図

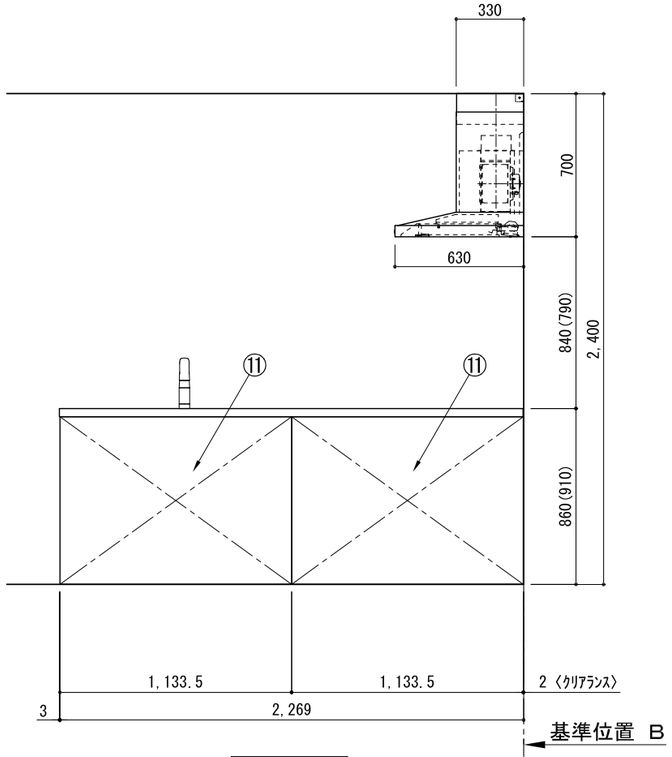


C面展開図

備考欄/NOTE
1、本図は、R勝手（シンク基準）を示す。
2、（ ）内寸法は、ワークトップ高さ910mmの場合を示す。
3、クリアランスは推奨寸法で記載しております。
4、本図は、天井高2400想定で記載されておりますが、各物件ごとに高さ調整し、ご使用ください。
5、IH/ガス両方の加熱機器を考慮した設備位置で記載しております。
6、仕様は改良のため予告なく変更することがあります。

| 改訂 | | | | | | |
|---|---|---|---|---|---|---|
| 4 | | | 9 | | | |
| 3 | | | 8 | | | |
| 2 | | | 7 | | | |
| 1 | 2016.10.01 | 排水金具変更 | 6 | | | |
| 0 | 2015.07.20 | 新規作成 | 5 | | | |

| 縮尺/SCALE | 図面名称/TITLE | 図面番号/NO. |
|---|---|---|
| 1/30<br>(A3) | キッチン<br>オープンL　間口2250×1950<br>R（右シンク）<br>背面壁<br>プラン図 | 000132-1 |

# キッチン オープンL　間口2250×1950　R（右シンク）背面壁 設備・下地図

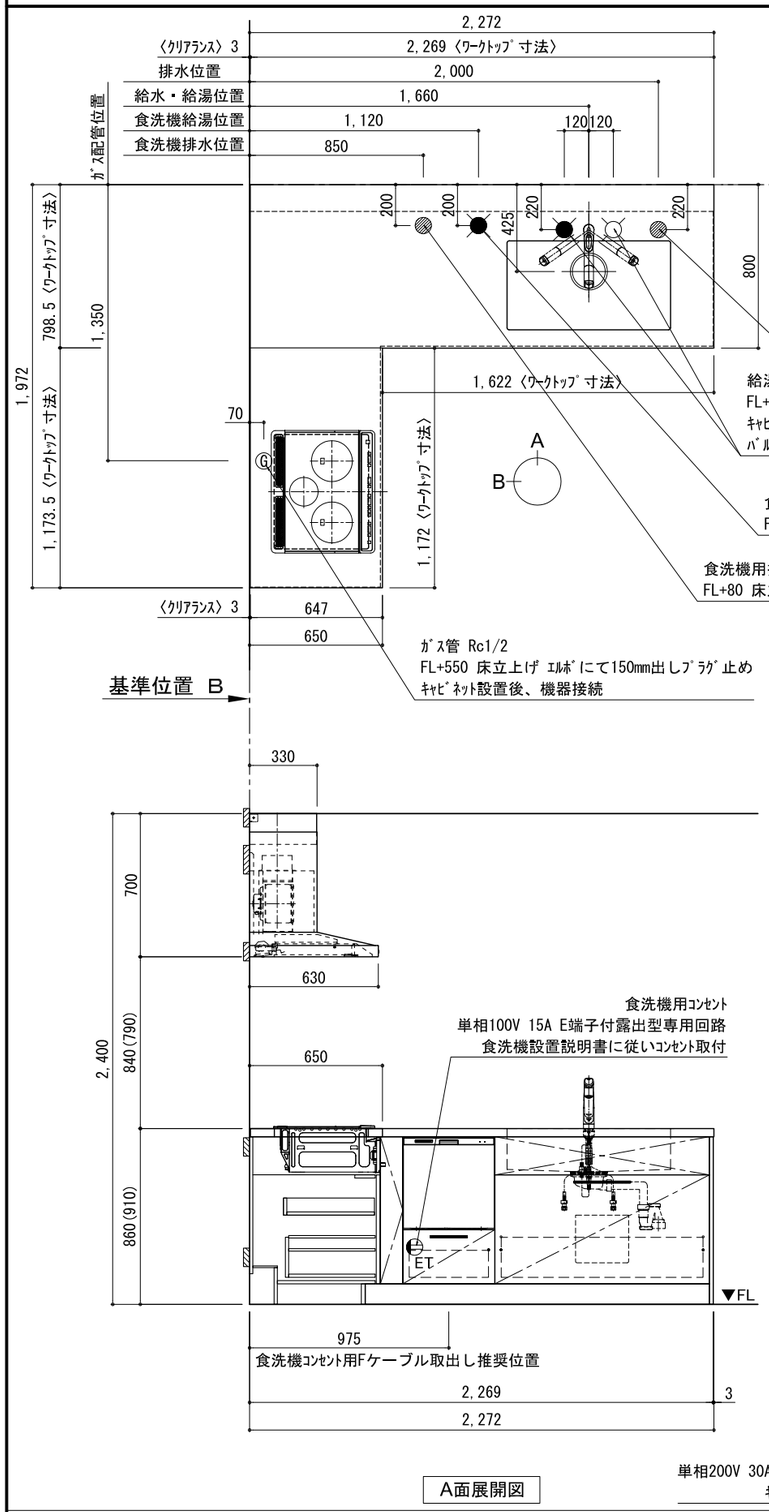


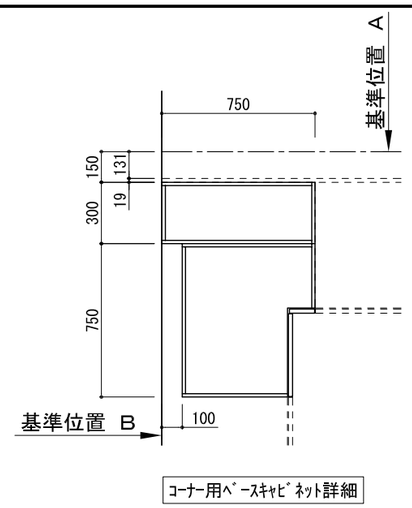


コーナー用ﾍﾞｰｽｷｬﾋﾞﾈｯﾄ詳細

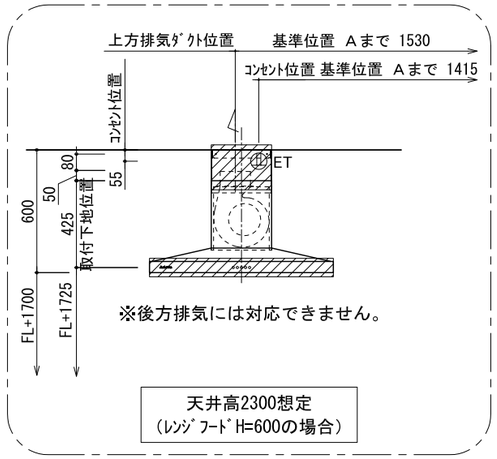


※後方排気には対応できません。

天井高2300想定
（ﾚﾝｼﾞﾌｰﾄﾞH=600の場合）

床立ち上げの配管例

給水（給湯の場合は耐熱配管）
- Ⓐ アングル型止水栓（固定コマタイプ）
- Ⓑ 硬質塩化ビニルライニング鋼管
- Ⓒ Ｒｃ　１／２　エルボ

排水（耐熱塩ビ使用のこと）
- Ⓓ ＨＴ２０
- Ⓔ ＨＴ２０エルボ
- Ⓕ ＨＴ４０×２０チーズ
- Ⓖ ＶＰ４０

※印寸法は必ずお守りください。
排水ホースが折れ排水不良の原因となります。

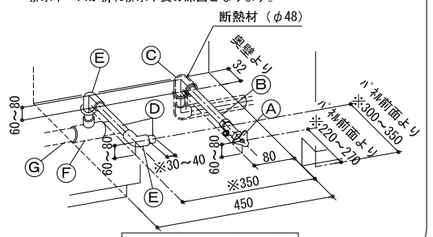


食洗機 配管詳細図




A面展開図

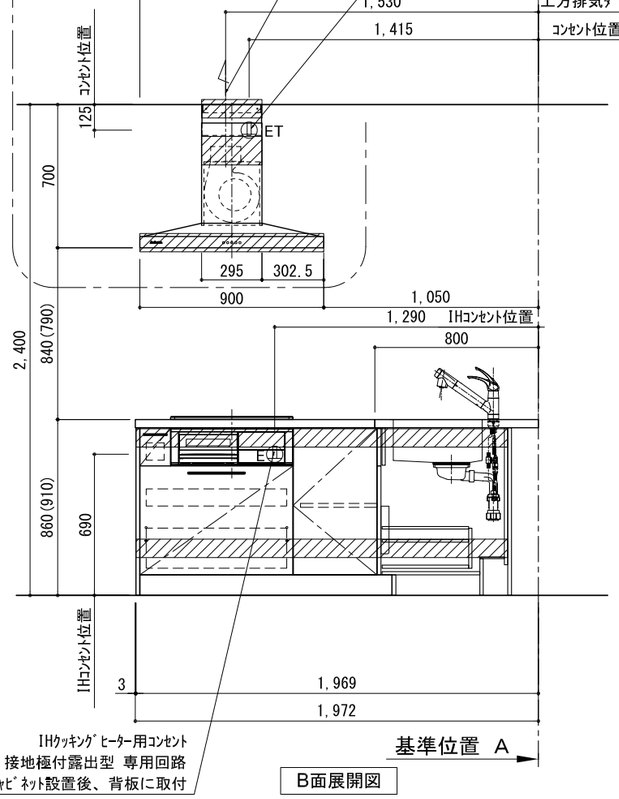


B面展開図

取付下地材
30×90
又はｺﾝﾊﾟﾈ12t
（建築工事）

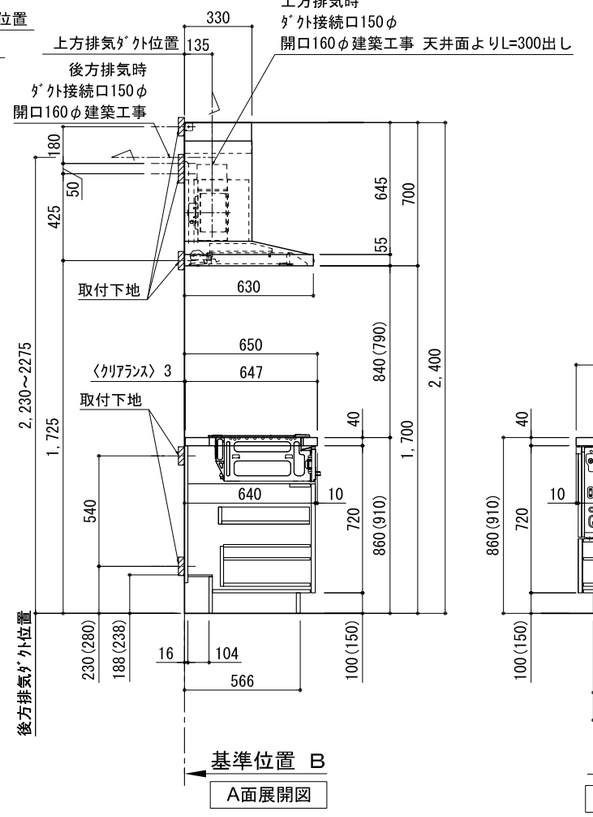


A面展開図

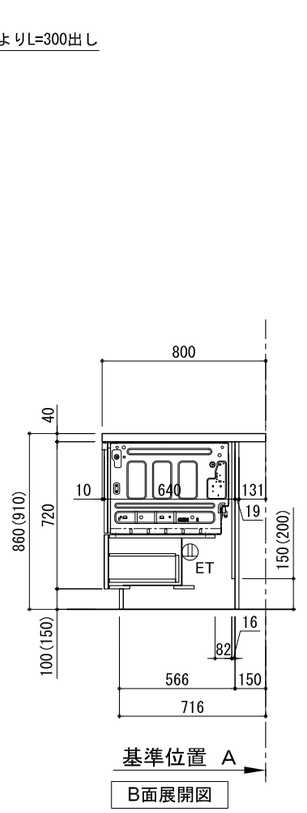


B面展開図

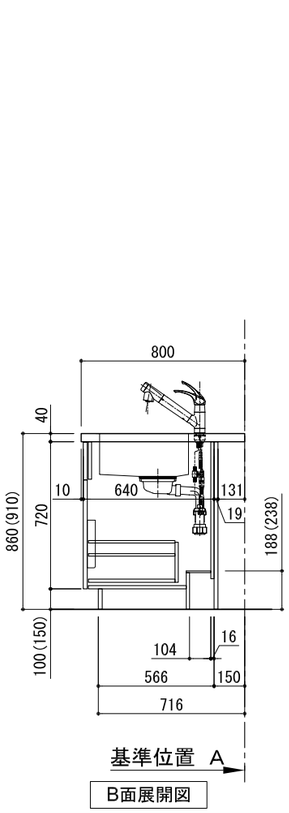


B面展開図

備考欄/NOTE
1、本図は、R勝手（シンク基準）を示す。
2、（　）内寸法は、ワークトップ高さ910mmの場合を示す。
3、クリアランスは推奨寸法で記載しております。
4、本図は、天井高2400想定で記載されておりますが、各物件ごとに高さ調整し、ご使用ください。
5、IH/ガス両方の加熱機器を考慮した設備位置で記載しております。
6、仕様は改良のため予告なく変更することがあります。

| 改訂 | | | | | | |
|---|---|---|---|---|---|---|
| 4 | | | 9 | | | |
| 3 | | | 8 | | | |
| 2 | | | 7 | | | |
| 1 | 2016.10.01 | 排水金具変更・配管立ち上げ位置変更 | 6 | | | |
| 0 | 2015.07.20 | 新規作成 | 5 | | | |

縮尺/SCALE: 1/30 (A3)

図面名称/TITLE: キッチン オープンL　間口2250×1950 R（右シンク）背面壁 設備・下地図

図面番号/NO.: 000408-1