キッチン デュエ　間口1800×1800　R（右シンク）加熱機器背面+側面壁+シンクアイランド プラン図

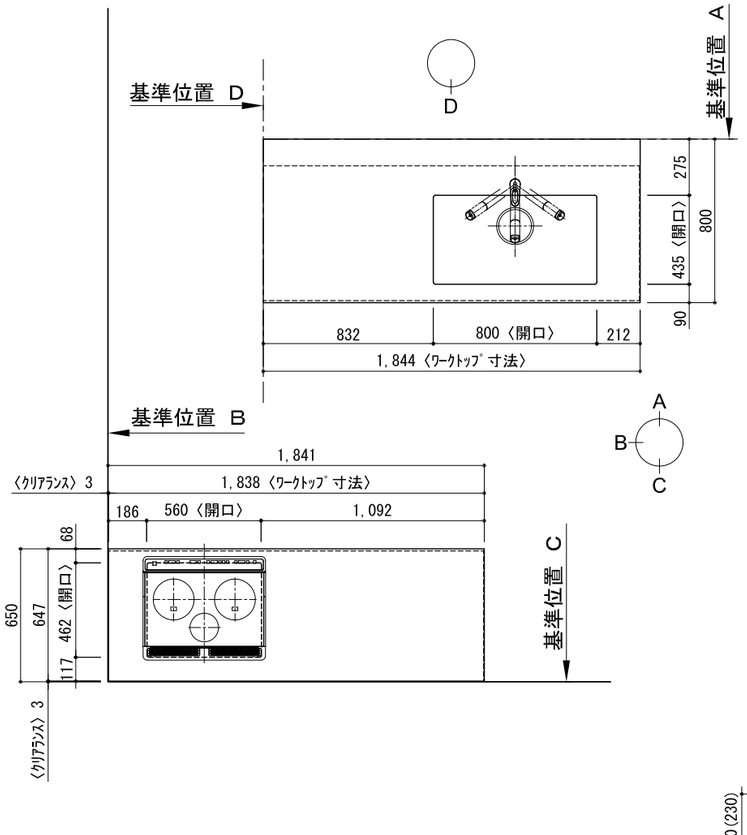

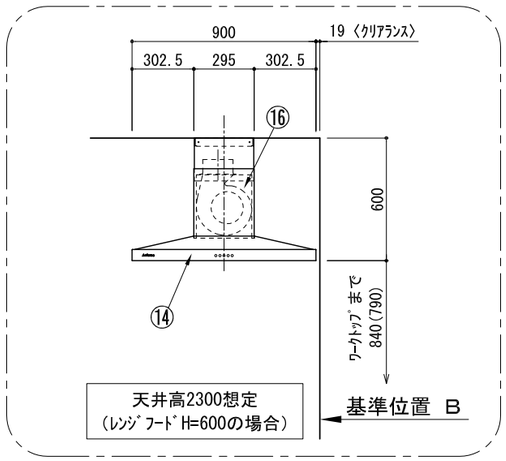

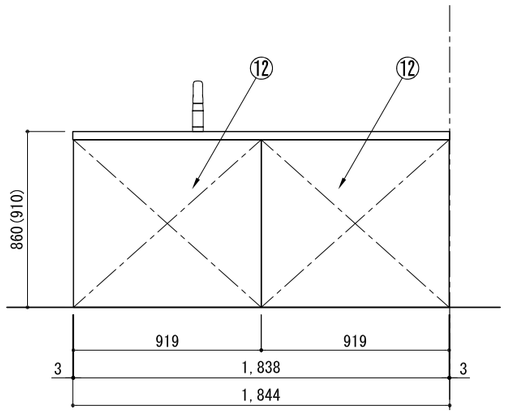

番号	名　称		ｳｫｰﾙｷｬﾋﾞﾈｯﾄ無 数量	ｳｫｰﾙｷｬﾋﾞﾈｯﾄ有 数量
①	ﾜｰｸﾄｯﾌﾟ（ｼﾝｸ付）		1	1
②	ﾜｰｸﾄｯﾌﾟ		1	1
③	加熱機器用ﾍﾞｰｽｷｬﾋﾞﾈｯﾄ	W1050	1	1
④	ｼﾝｸ用ﾍﾞｰｽｷｬﾋﾞﾈｯﾄ(包丁差し付)	W1050	1	1
⑤	ﾌﾞﾙｵｰﾌﾞﾝ食洗機用ﾍﾞｰｽｷｬﾋﾞﾈｯﾄ	W450	1	1
⑥	ﾎﾞﾄﾙ収納ﾍﾞｰｽｷｬﾋﾞﾈｯﾄ	W300	1	1
⑦	2段引出しﾍﾞｰｽｷｬﾋﾞﾈｯﾄ	W750	1	1
⑧	巾木1	t19	1	1
⑨	巾木2	t19	1	1
⑩	ｻｲﾄﾞｽﾍﾟｰｻｰ	t19	1	1
⑪	ｻｲﾄﾞﾊﾟﾈﾙ	t19	3	3
⑫	ﾊﾞｯｸﾊﾟﾈﾙ	t19	2	2
⑬	加熱機器	3口ｶﾞｽｺﾝﾛ 3口IHﾋｰﾀｰ	1	1
⑭	ﾚﾝｼﾞﾌｰﾄﾞ	W900	1	1
⑮	L型ﾀﾞｸﾄ（注）H700の場合のみ		1（注）	1（注）
⑯	ﾀﾞｸﾄｶﾊﾞｰ		1	1
⑰	水栓	混合水栓	1	1
⑱	食洗機	W450	1	1
⑲	ｶﾄﾗﾘｰﾄﾚｲ		1	1
⑳	排水金具（40A）		1	1
㉑※	両開きﾄﾞｱｳｫｰﾙｷｬﾋﾞﾈｯﾄ	W750		1
㉒※	ｻｲﾄﾞﾊﾟﾈﾙ	t19		2
	別梱ﾊﾟｰﾂｾｯﾄ		1	1
	・取っ手	L91	1	1
	・取っ手	L161	4	4
	・取っ手	L261	4	4
	・取付部材各種			

※印はオプション品

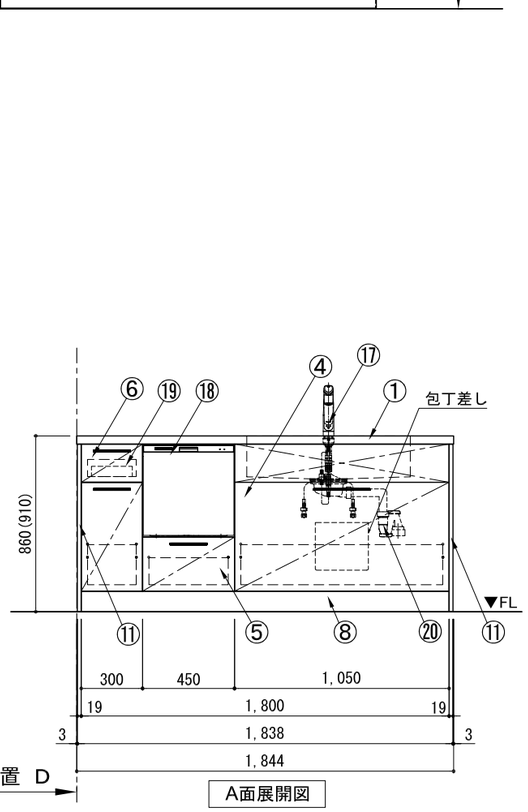

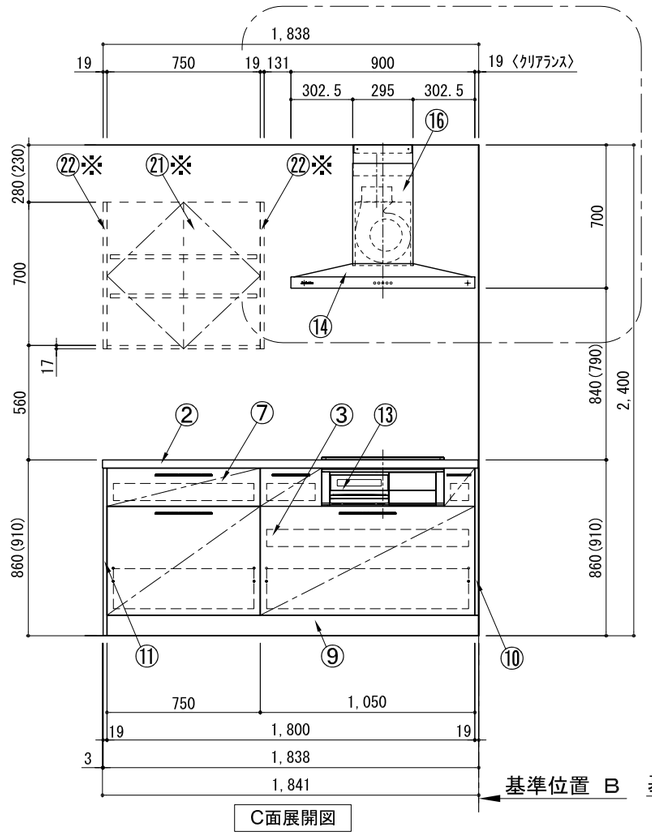

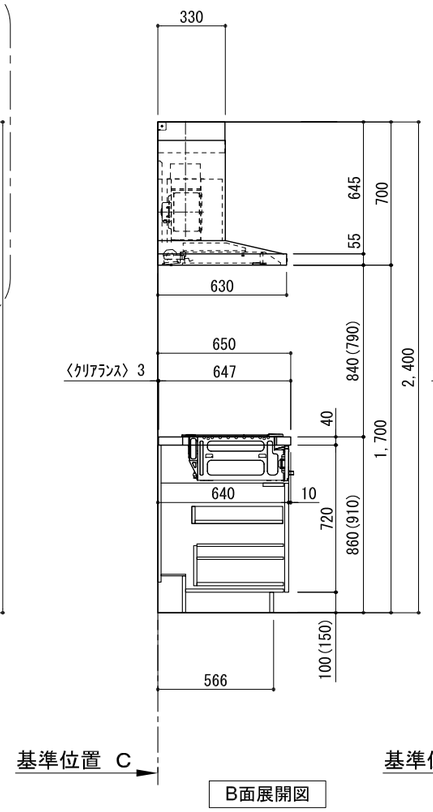

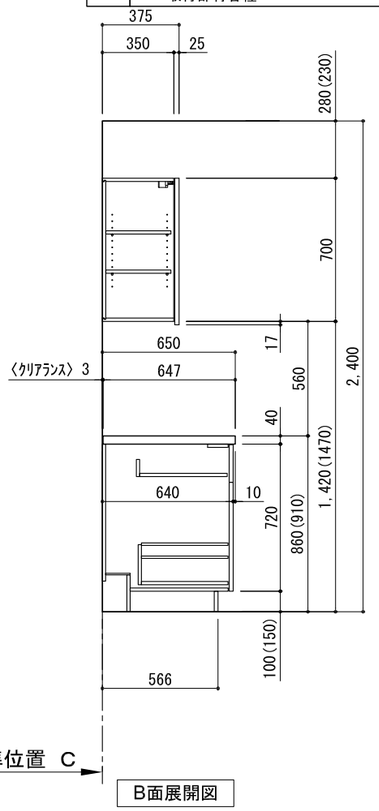

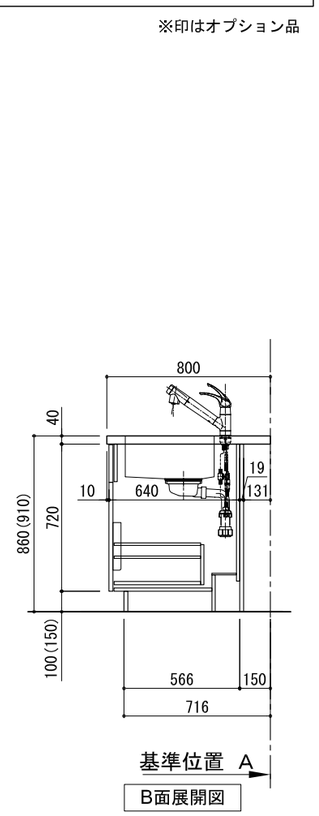

備考欄/NOTE
1、本図は、R勝手（シンク基準）を示す。
2、（　）内寸法は、ワークトップ高さ910mmの場合を示す。
3、クリアランスは推奨寸法で記載しております。
4、本図は、天井高2400想定で記載されておりますが、各物件ごとに高さ調整し、ご使用ください。
5、IH/ガス両方の加熱機器を考慮した設備位置で記載しております。
6、仕様は改良のため予告なく変更することがあります。

改訂						
4			9			
3			8			
2	2016.10.01	排水金具変更	7			
1	2016.04.20	名称変更(Due→デュエ)	6			
0	2015.07.20	新規作成	5			

縮尺/SCALE: 1/30 (A3)

図面名称/TITLE: キッチン デュエ　間口1800×1800 R（右シンク） 加熱機器背面+側面壁+シンクアイランド プラン図

図面番号/NO.: 000005-2

キッチン デュエ　間口1800×1800　R（右シンク）加熱機器背面+側面壁+シンクアイランド 設備・下地図

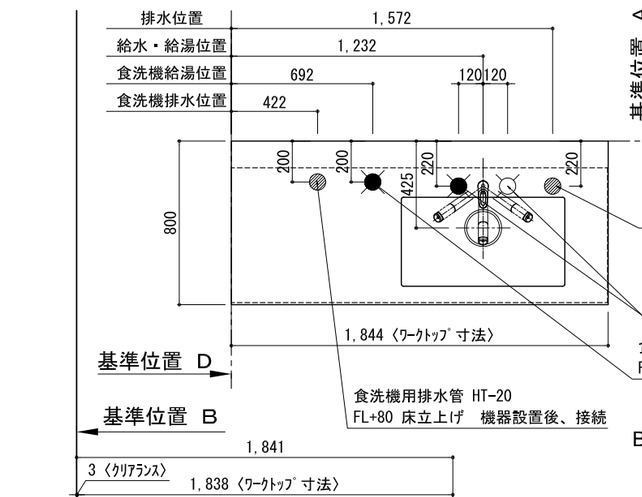

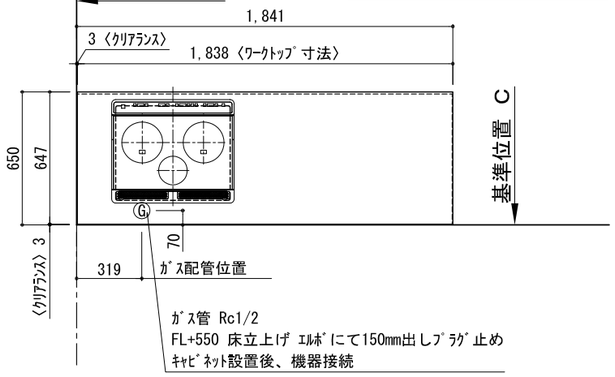

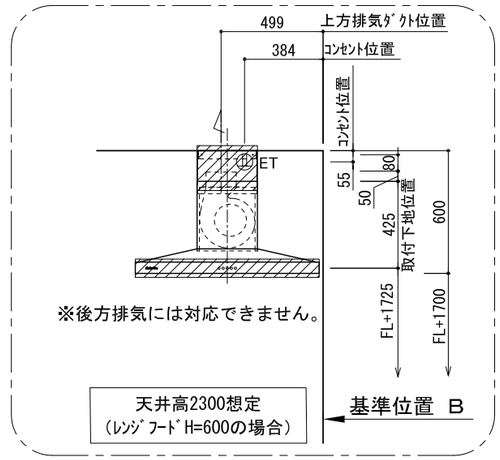

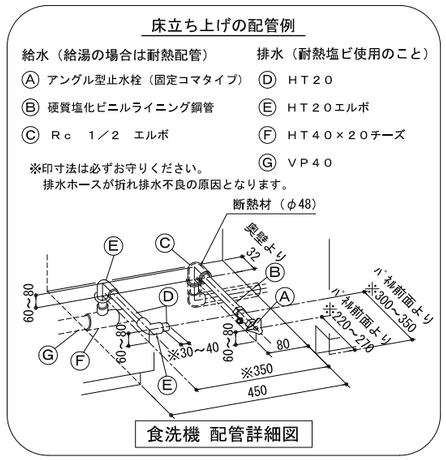

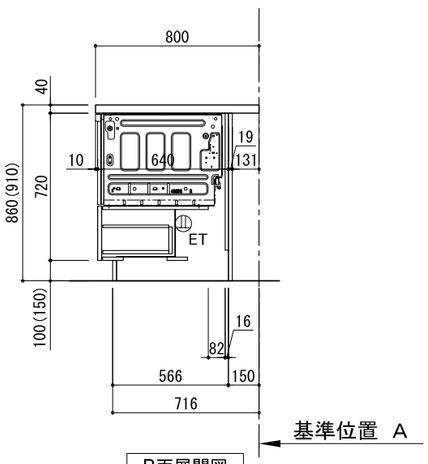

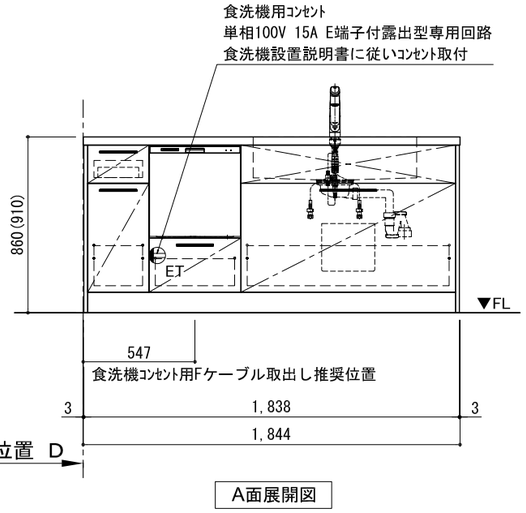

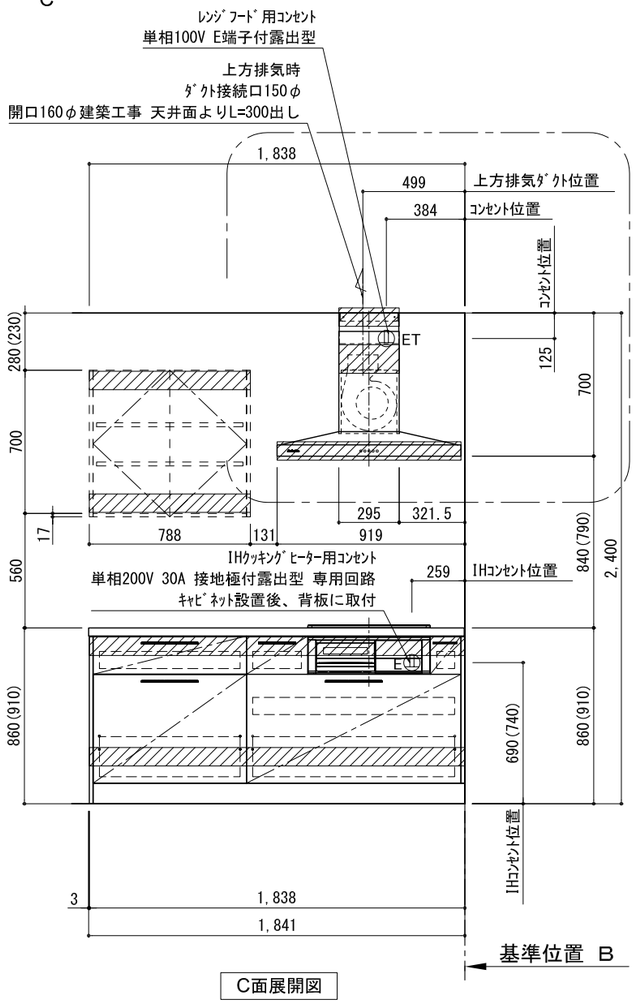

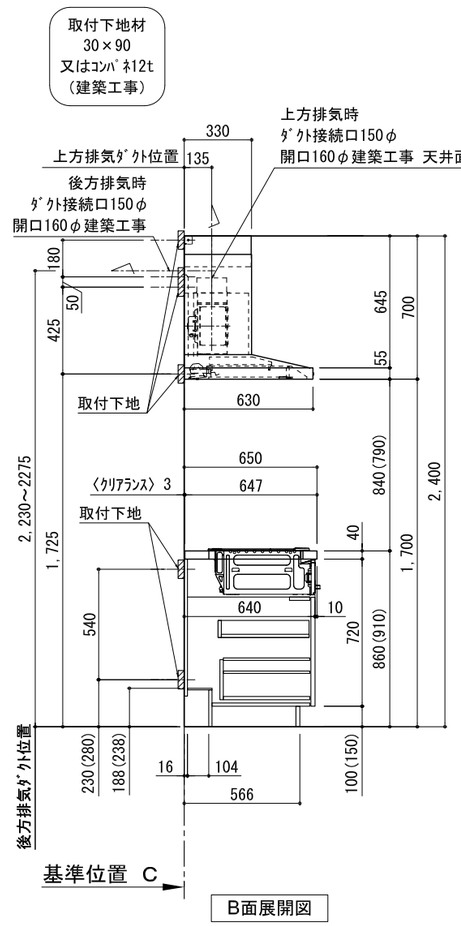

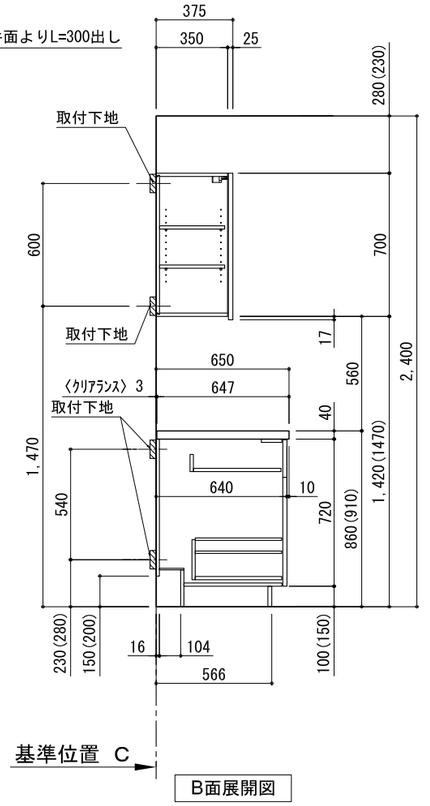

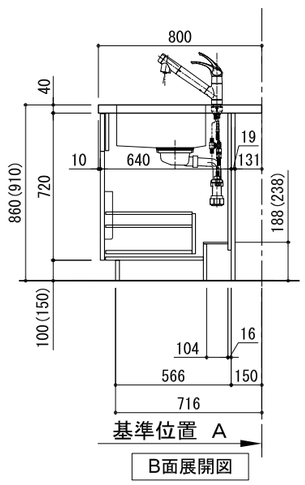

備考欄/NOTE
1、本図は、R勝手（シンク基準）を示す。
2、（ ）内寸法は、ワークトップ高さ910mmの場合を示す。
3、クリアランスは推奨寸法で記載しております。
4、本図は、天井高2400想定で記載されておりますが、各物件ごとに高さ調整し、ご使用ください。
5、IH/ガス両方の加熱機器を考慮した設備位置で記載しております。
6、仕様は改良のため予告なく変更することがあります。

改訂						
4			9			
3			8			
2	2016.10.01	排水金具変更・配管立ち上げ位置変更	7			
1	2016.04.20	名称変更(Due→デュエ)	6			
0	2015.07.20	新規作成	5			

縮尺/SCALE: 1/30 (A3)

図面名称/TITLE: キッチン デュエ 間口1800×1800 R（右シンク） 加熱機器背面+側面壁+シンクアイランド 設備・下地図

図面番号/NO.: 000281-2