キッチン アイランド　間口2400　L（左シンク）　プラン図

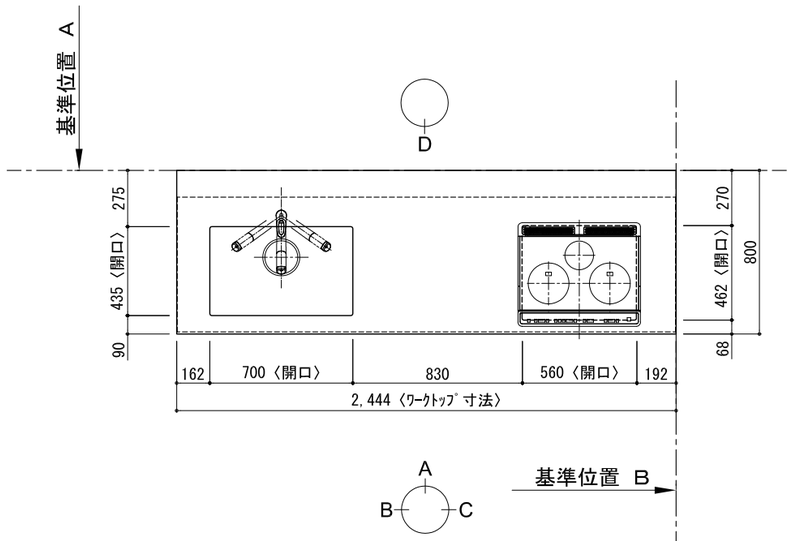

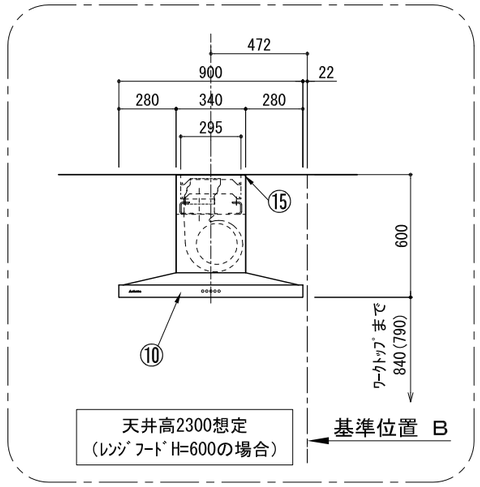

番号	名　称		数量
①	ﾜｰｸﾄｯﾌﾟ（ｼﾝｸ付）		1
②	加熱機器用ﾍﾞｰｽｷｬﾋﾞﾈｯﾄ	W750	1
③	ｼﾝｸ用ﾍﾞｰｽｷｬﾋﾞﾈｯﾄ(包丁差し付)	W900	1
④	ﾌﾟﾙｵｰﾌﾟﾝ食洗機用ﾍﾞｰｽｷｬﾋﾞﾈｯﾄ	W450	1
⑤	ﾎﾞﾄﾙ収納ﾍﾞｰｽｷｬﾋﾞﾈｯﾄ	W300	1
⑥	巾木1	t19	1
⑦	ｻｲﾄﾞﾊﾟﾈﾙ	t19	2
⑧	ﾊﾞｯｸﾊﾟﾈﾙ	t19	2
⑨	加熱機器	3口ｶﾞｽｺﾝﾛ 3口IHﾋｰﾀｰ	1
⑩	ﾚﾝｼﾞﾌｰﾄﾞ	W900	1
⑪	水栓	混合水栓	1
⑫	食洗機	W450	1
⑬	ｶﾄﾗﾘｰﾄﾚｲ		1
⑭	排水金具（40A）		1
⑮	ﾀﾞｸﾄｶﾊﾞｰ		1
	別梱ﾊﾟｰﾂｾｯﾄ		1
	・取っ手	L91	1
	・取っ手	L161	3
	・取っ手	L261	2
	・取付部材各種		

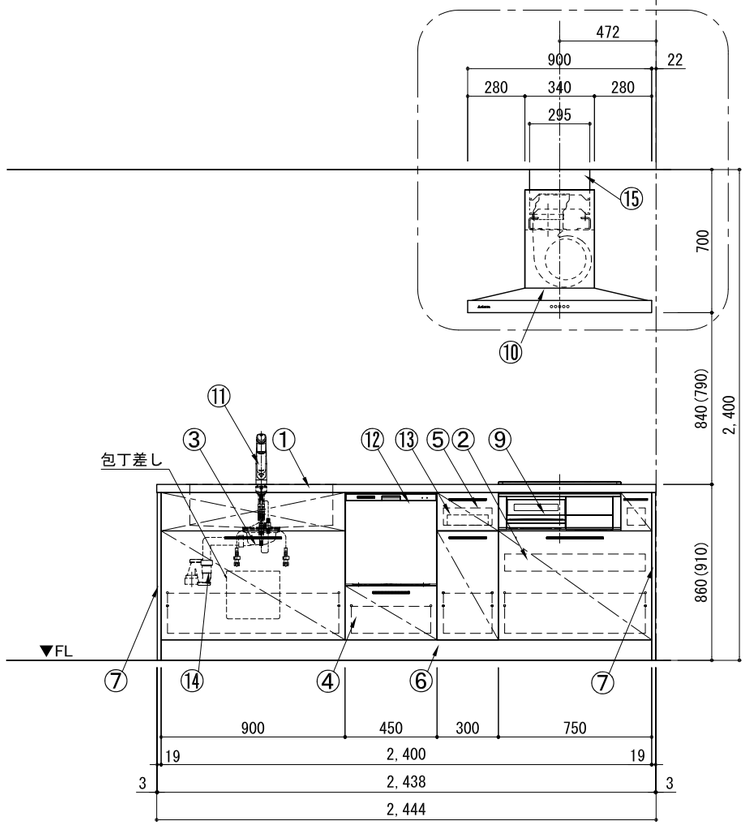

A面展開図

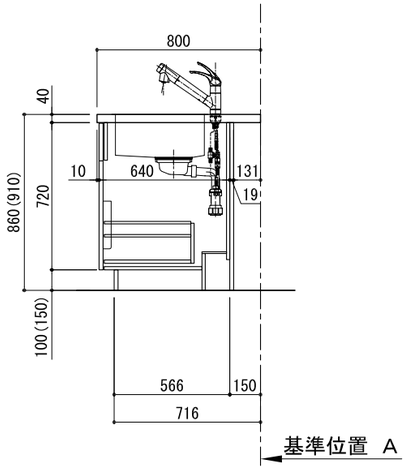

B面展開図

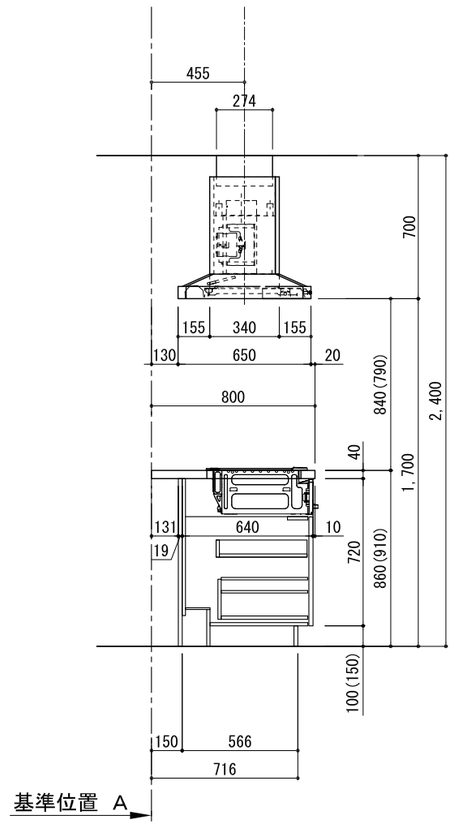

C面展開図

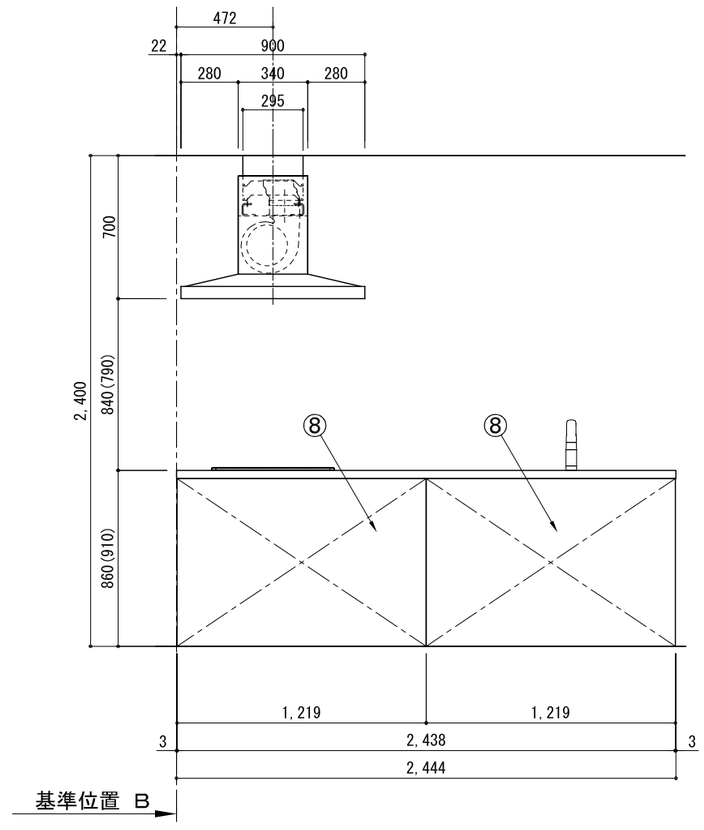

D面展開図

備考欄/NOTE
1、本図は、L勝手（シンク基準）を示す。
2、（　）内寸法は、ワークトップ高さ910mmの場合を示す。
3、クリアランスは推奨寸法で記載しております。
4、本図は、天井高2400想定で記載されておりますが、各物件ごとに高さ調整し、ご使用ください。
5、IH/ガス両方の加熱機器を考慮した設備位置で記載しております。
6、仕様は改良のため予告なく変更することがあります。

改訂						
4			9		
3			8		
2	2016.10.01	排水金具変更	7		
1	2016.03.01	レンジフード変更	6		
0	2015.07.20	新規作成	5		

縮尺/SCALE	図面名称/TITLE	図面番号/NO.
1/30 (A3)	キッチン アイランド　間口2400 L（左シンク） プラン図	000105-2

キッチン アイランド　間口2400　L（左シンク） 設備・下地図

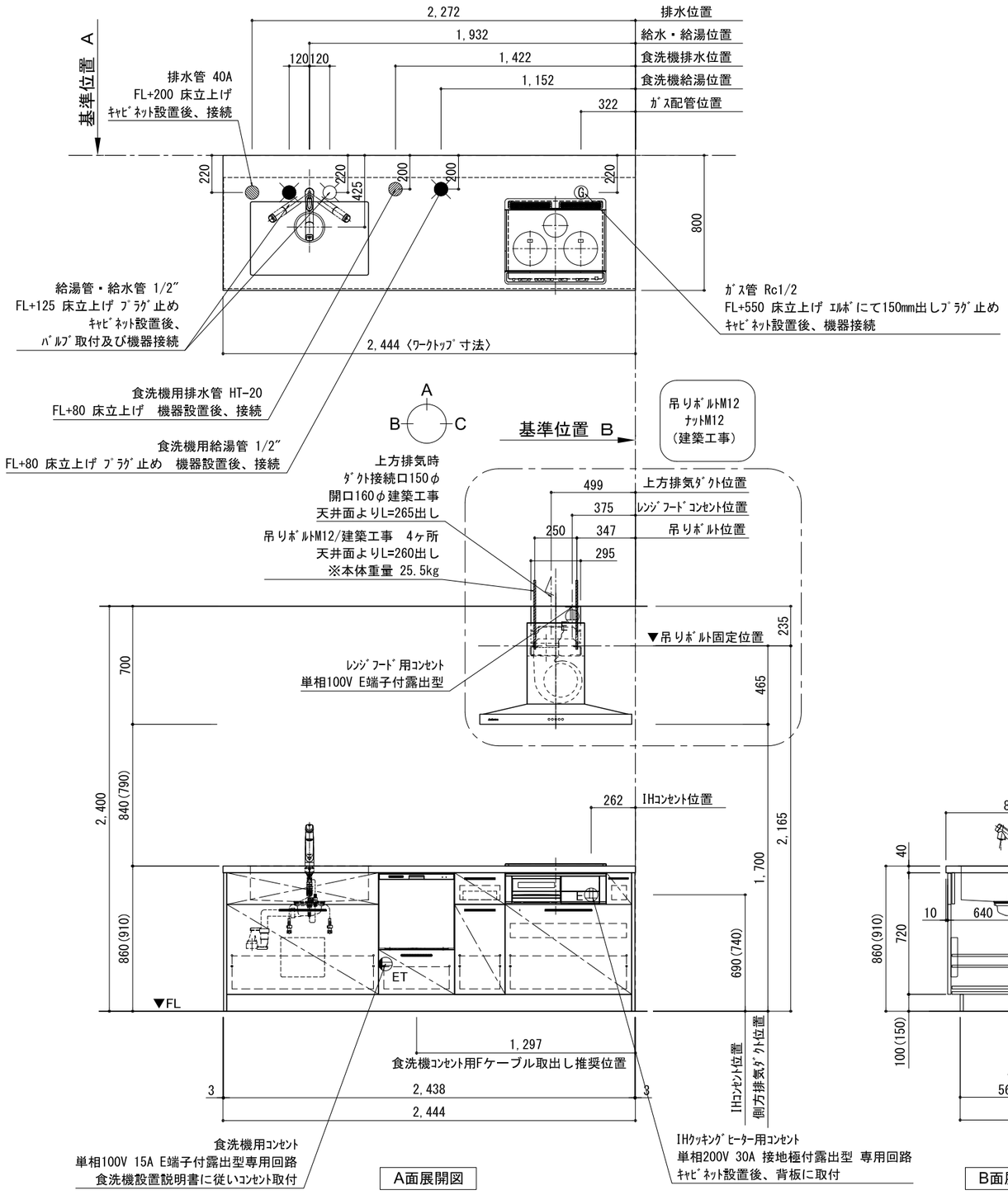

A面展開図

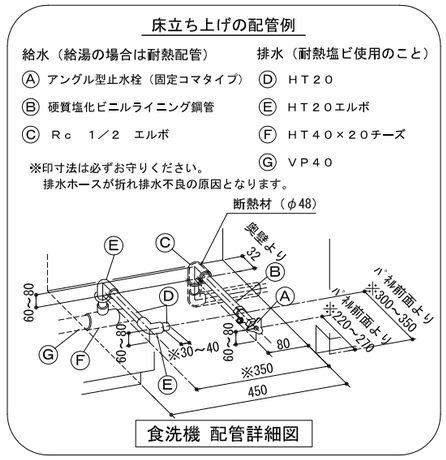

食洗機 配管詳細図

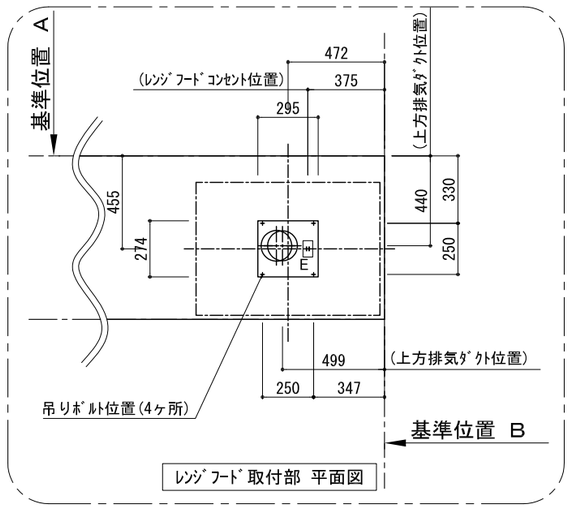

ﾚﾝｼﾞﾌｰﾄﾞ取付部 平面図

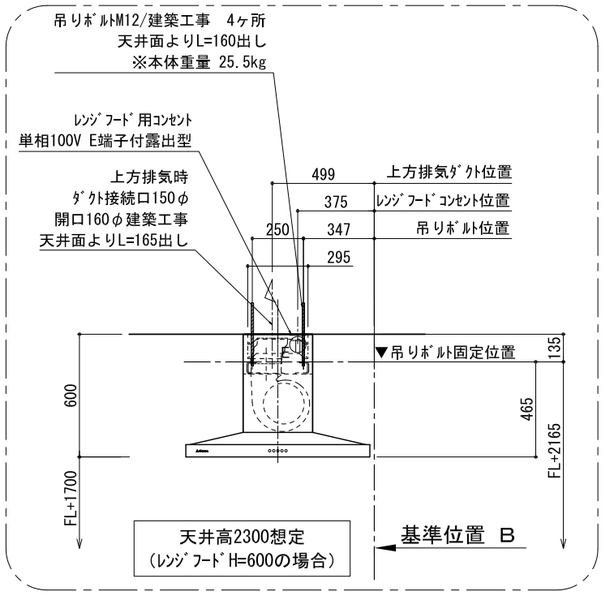

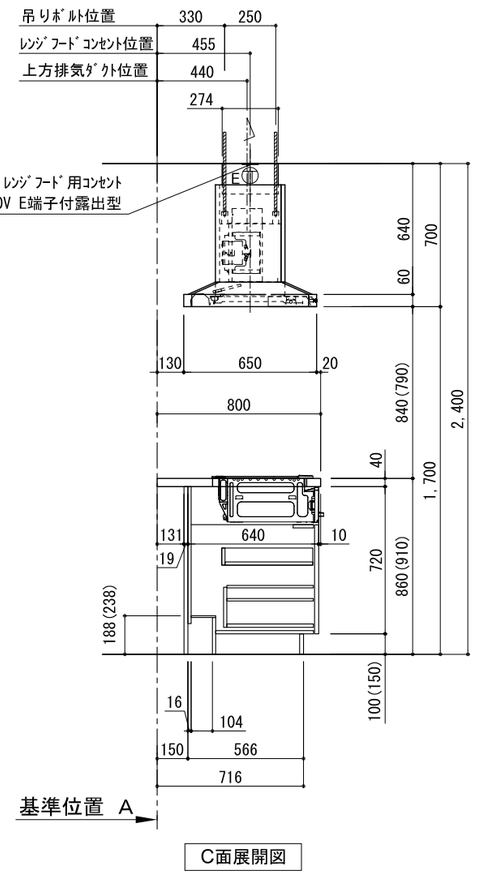

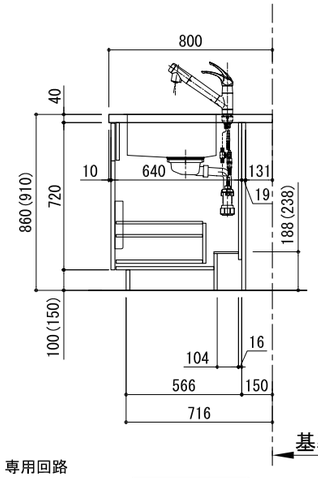

B面展開図

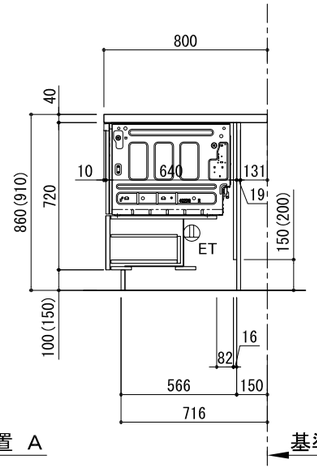

B面展開図

C面展開図

備考欄/NOTE	改訂							縮尺/SCALE	図面名称/TITLE	図面番号/NO.
1、本図は、L勝手（シンク基準）を示す。 2、（　）内寸法は、ワークトップ高さ910mmの場合を示す。 3、クリアランスは推奨寸法で記載しております。 4、本図は、天井高2400想定で記載されておりますが、各物件ごとに高さ調整し、ご使用ください。 5、IH/ガス両方の加熱機器を考慮した設備位置で記載しております。 6、仕様は改良のため予告なく変更することがあります。		4			9			1/30 (A3)	キッチン アイランド　間口2400 L（左シンク） 設備・下地図	000381-2
		3			8					
		2	2016.10.01	排水金具変更・配管立ち上げ位置変更	7					
		1	2016.03.01	レンジフード変更	6					
		0	2015.07.20	新規作成	5					