記号 Sym.	年月日 Date	改訂理由 Revisions	担当 Changed

㈱KVK '22.11.24 開発部

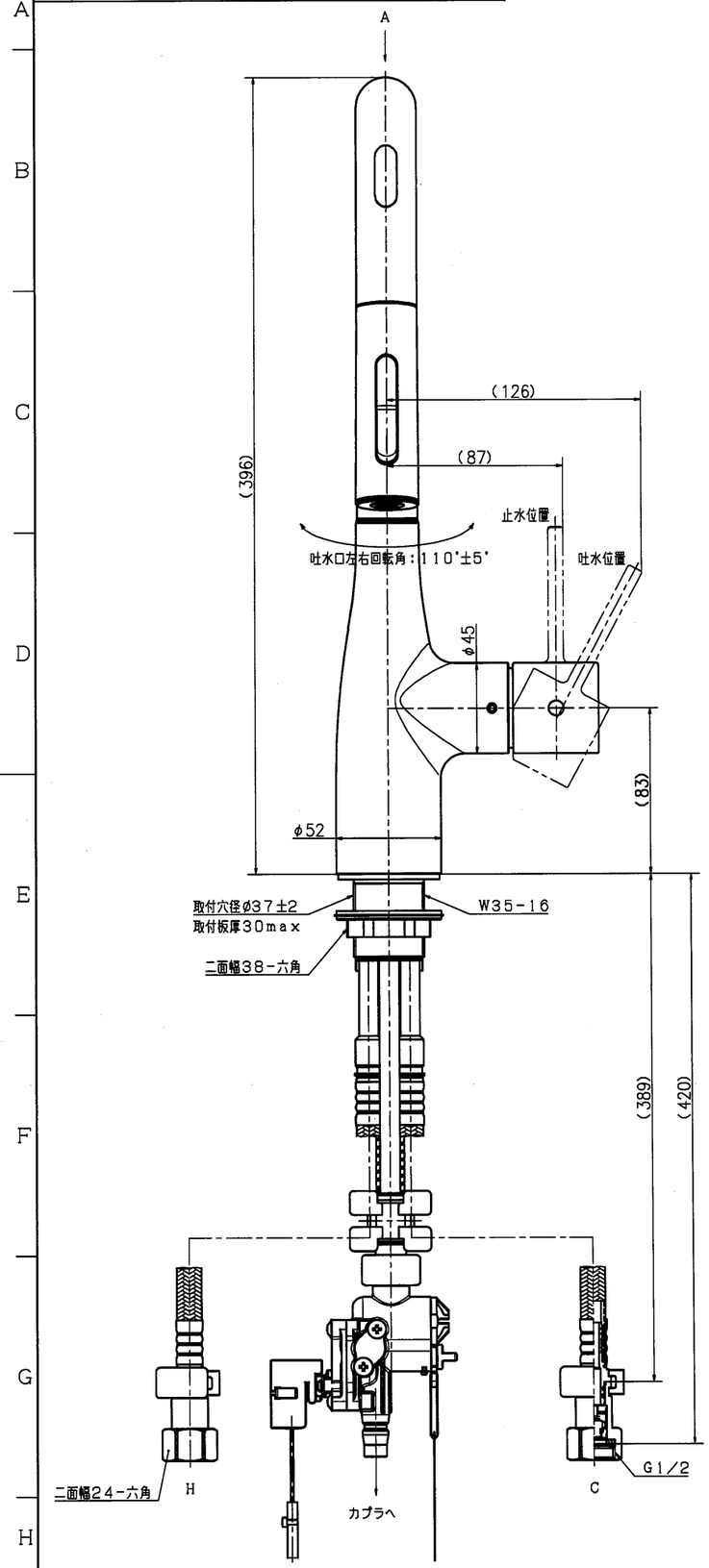

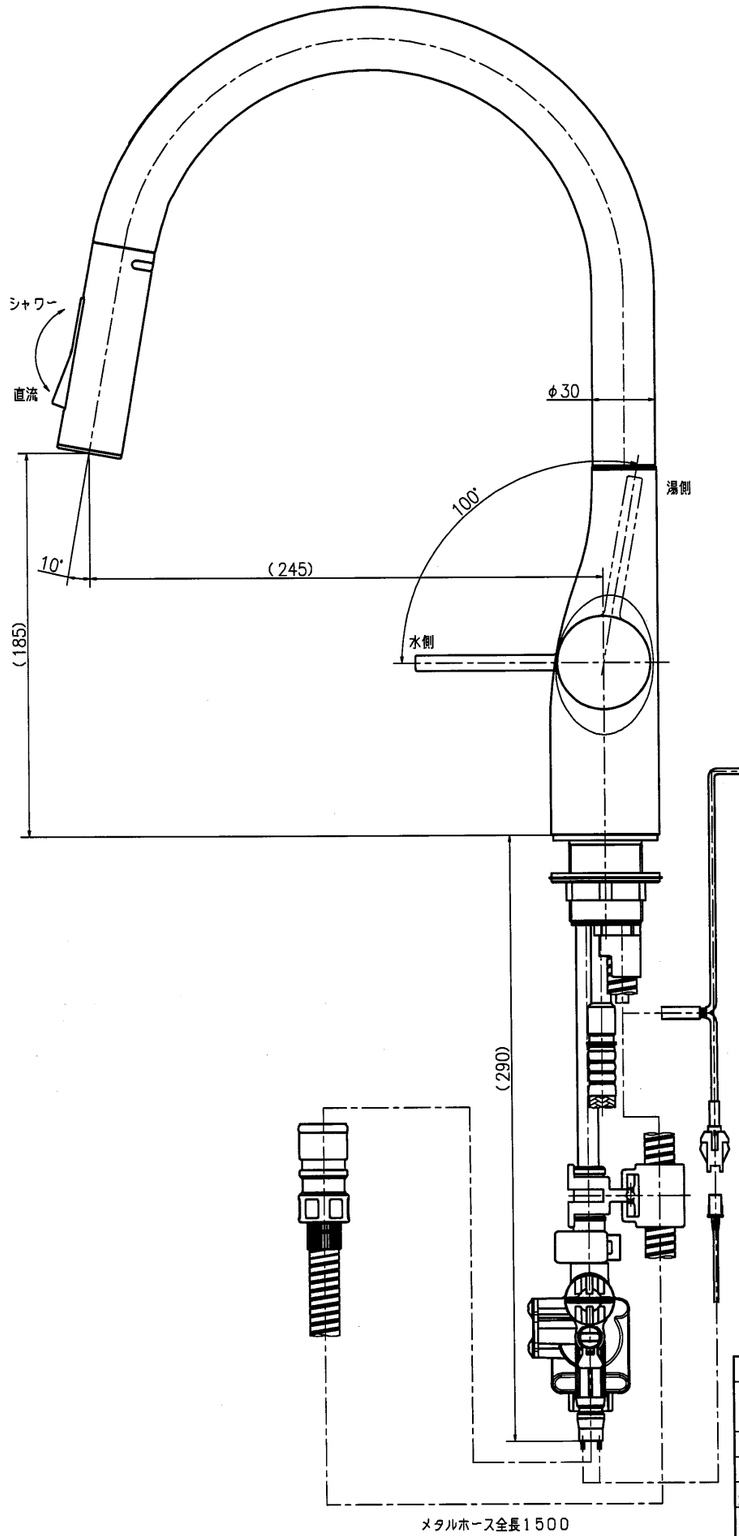

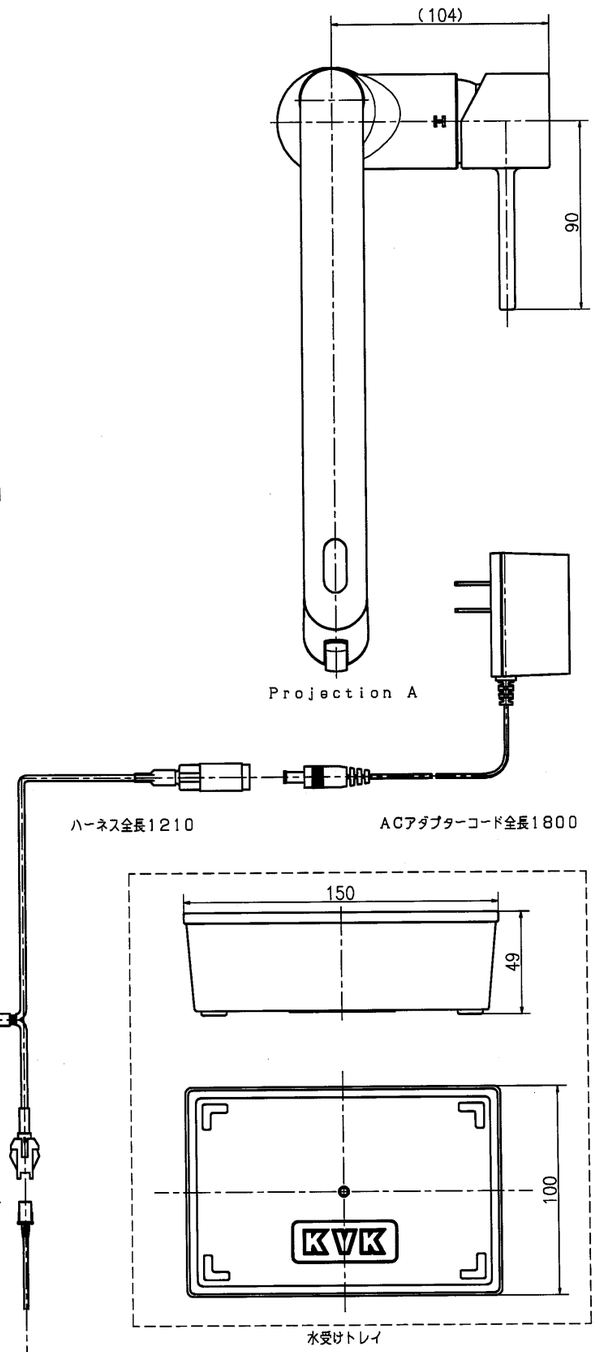

第三角法 Third Angle Projection				品番 Model No.	KM6071ECT
検図 Checked	佐藤 名知 小川	尺度 Scale	1/2	図名 Name	台付シングルレバー湯水混合水栓 (電気開閉式・一般地仕様)
設計 Designed	'15.07.31	T. FUJISHIRO			
製図 Drawn	'22.11.17	S. WADA		顧客 For	株式会社TJMデザイン 様
旧図 Former Drawing				コード Code	062
株式会社KVK				図番 Drawing No.	203984 Revision