記号	変更履歴	技連番号	年月日	担当
A				
B				
C				

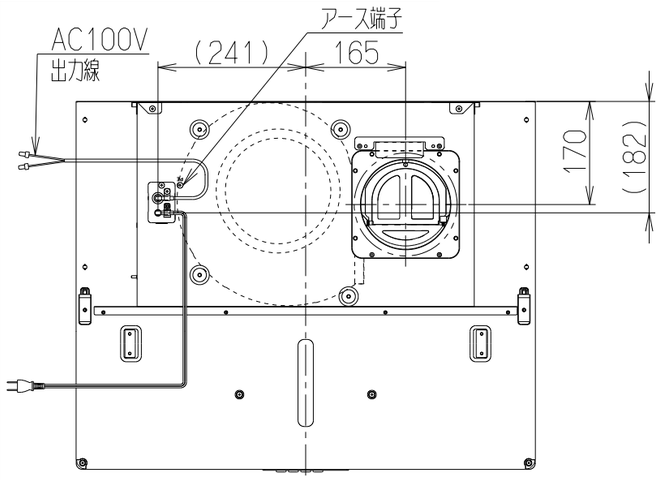

機外長：1m

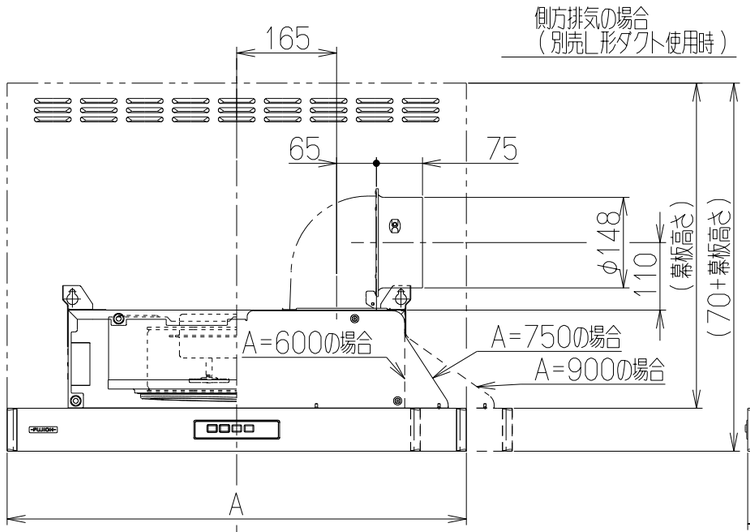

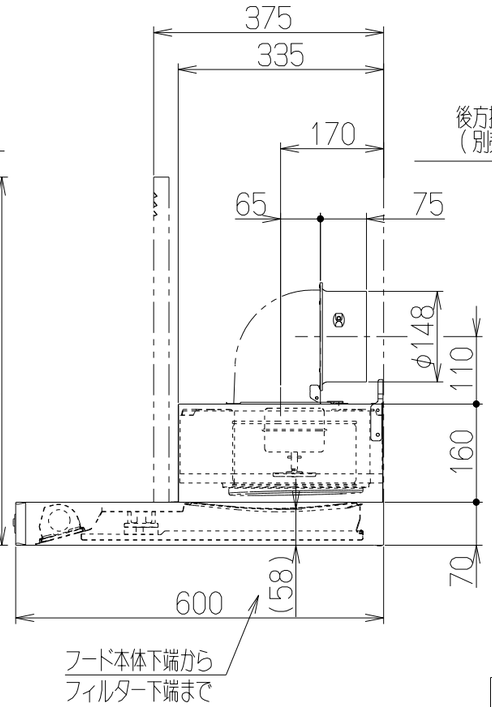

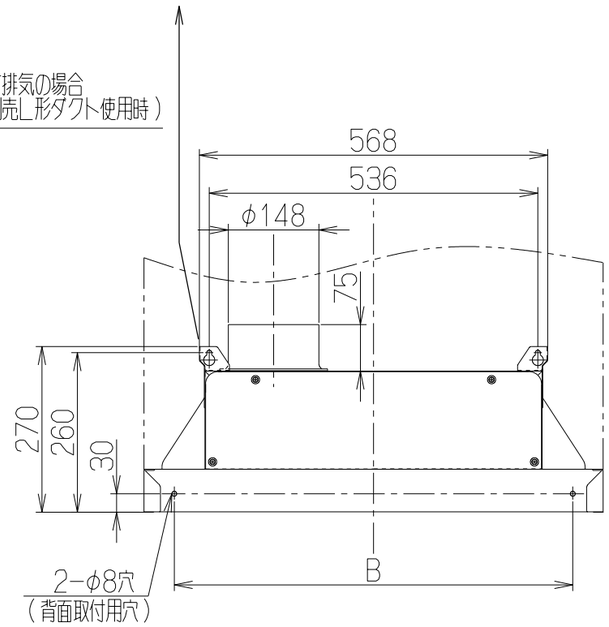

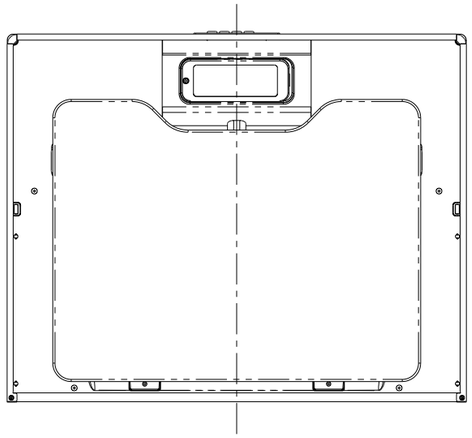

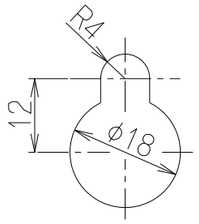

だるま穴
（本体取付穴）詳細

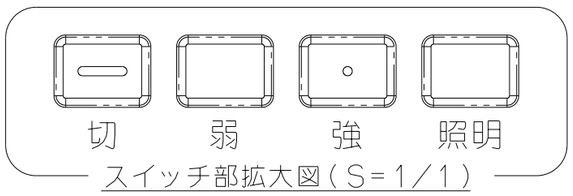

スイッチ部拡大図（S=1/1）

注）1．本図は右（R）排気を示す。

特性表

型名	定格電圧(V)	ノッチ	定格周波数(Hz)	消費電力(W)	風量(m³/h) 0 Pa	風量(m³/h) 100 Pa	騒音(dB)	製品質量(kg)
SADR-3A6010R SADR-3A7510R SADR-3A9010R	100	強	50	90	510	420	49	* * *
			60	106	500	430	48	
		弱	50	49	330	—	37	
			60	51	300	—	35	

電動機形式	4極コンデンサー誘導電動機	絶縁抵抗	10MΩ以上(500Vメガー)	耐電圧	AC1000V 1分間	絶縁区分	E種

風量値はJIS C9603 チャンバー法による

付属品

座付ねじ（φ5.1x45）---------- 4本
ソフトテープ---------- 1本
目隠しシール（四角・丸）------ 各2枚

主要部品一覧表

品番	部品名	材質	表面処理	色調
1	フード本体	亜鉛めっき鋼板	ポリエステル塗装	表題欄による
2	本体	亜鉛めっき鋼板		
3	整流板	亜鉛めっき鋼板	ポリエステル塗装	表題欄による
4	ケーシング	亜鉛めっき鋼板		
5	モーター	4極コンデンサー誘導電動機 E種		
6	ファン	亜鉛めっき鋼板（シロッコファン）		
7	フィルター	ガルバリウム鋼板製イージーフィルター（1層）		
8	スイッチ	押しボタン式スイッチ（切、弱、強、照明）		
9	排気口	亜鉛めっき鋼板	逆風防止シャッター付	※付属品
10	電源コード	プラグ付ビニル平形コード0.75mm²・2心 2極差込プラグ		
11	照明装置	ミニ電球 1ケ付（定格100V 40W 口金：E17）		
12	吊金具	亜鉛めっき鋼板		
13	幕板	カラー鋼板	※別売品	※表題欄による
14	L形ダクト	亜鉛めっき鋼板	※別売品	

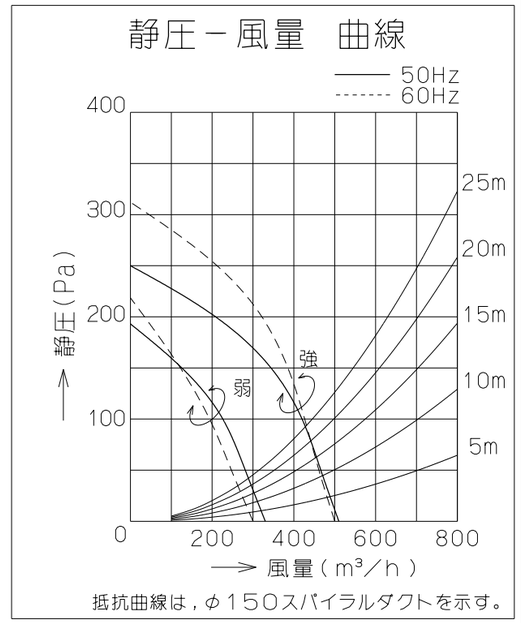

B寸法	A寸法	型名	製品コード	色調		区分No.
800	900	SADR-3A9010RSI	*	シルバーメタリック(SメタリックC)		KA132
		SADR-3A9010RBK	*	ブラック(ブラックFJ)		KA132
		SADR-3A9010RW	*	ホワイト(C-202)		KA132
650	750	SADR-3A7510RSI	*	シルバーメタリック(SメタリックC)		KA132
		SADR-3A7510RBK	*	ブラック(ブラックFJ)		KA132
		SADR-3A7510RW	*	ホワイト(C-202)		KA132
500	600	SADR-3A6010RSI	*	シルバーメタリック(SメタリックC)		KA132
		SADR-3A6010RBK	*	ブラック(ブラックFJ)		KA132
		SADR-3A6010RW	*	ホワイト(C-202)		KA132

作成	2017/03/21	型名	SADR-3A6010/7510/9010R AC100V出力線	
更新	2020/02/17	図番	T-2017-03-0032	
-FUJIOH- 富士工業株式会社	三角法	尺度 1/10	図名	特注製品姿図

参考図