| 記号 | 変更履歴 | 技連番号 | 年月日 | 担当 |
|---|---|---|---|---|
| A | | | | |
| B | | | | |
| C | | | | |

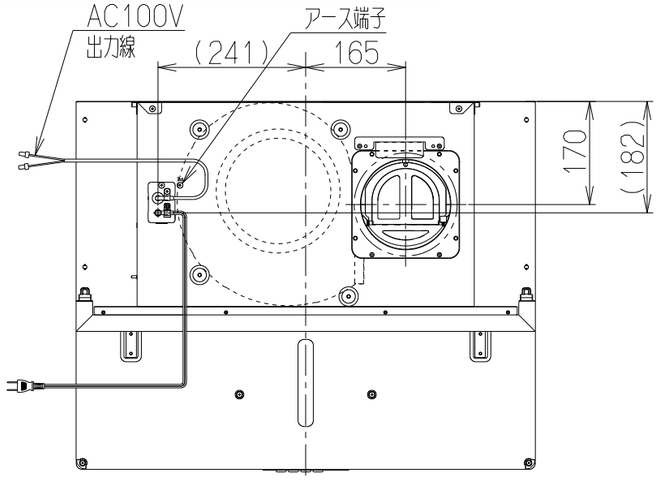


機外長：1m

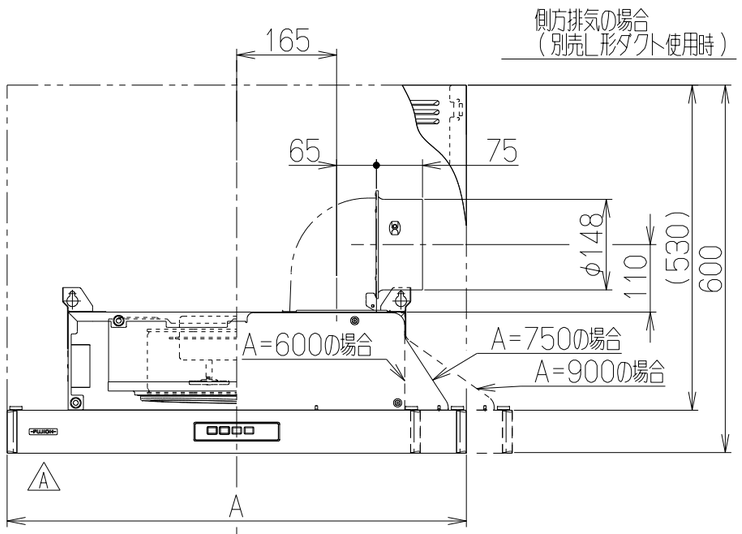


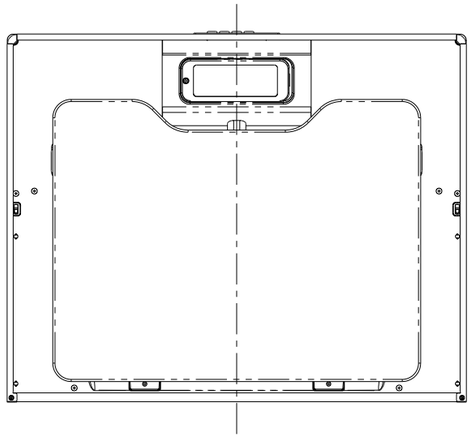

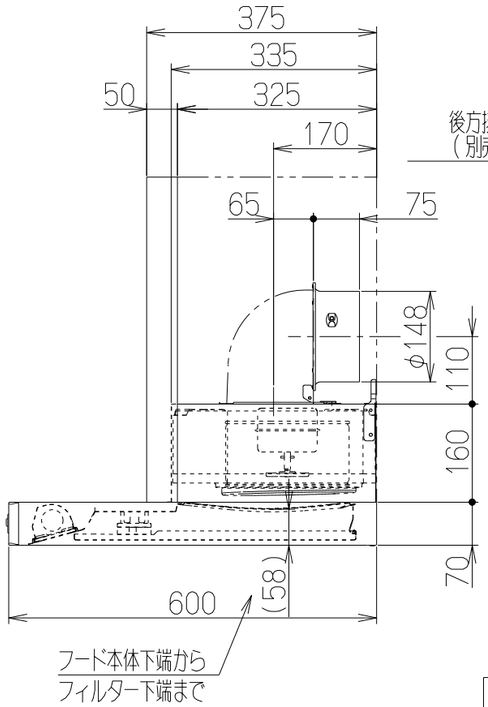


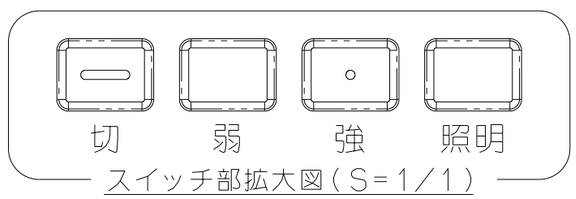


スイッチ部拡大図（S＝1／1）

注）1．本図は右（R）排気を示す。

## 特性表

| 型名 | 定格電圧(V) | ノッチ | 定格周波数(Hz) | 消費電力(W) | 風量(m³/h) 0 Pa | 風量(m³/h) 100 Pa | 騒音(dB) | 製品質量(kg) |
|---|---|---|---|---|---|---|---|---|
| SADR-3A6016R<br>SADR-3A7516R<br>SADR-3A9016R | 100 | 強 | 50 | 90 | 510 | 420 | 49 | * * * |
| | | | 60 | 106 | 500 | 430 | 48 | |
| | | 弱 | 50 | 49 | 330 | — | 37 | |
| | | | 60 | 51 | 300 | — | 35 | |

| 電動機形式 | 4極コンデンサー誘導電動機 | 絶縁抵抗 | 10MΩ以上(500Vメガー) | 耐電圧 | AC1000V 1分間 | 絶縁区分 | E種 |
|---|---|---|---|---|---|---|---|

風量値はJIS C9603 チャンバー法による

### 付属品

- 座付ねじ（φ5.1x45）---------- 4本
- ソフトテープ---------- 1本
- 固定ばね---------- 2個
- 取付ねじ（M4x10）---------- 4本
- 幕板固定金具---------- 2個
- 丸木ねじ（φ4.1x16）---------- 4本

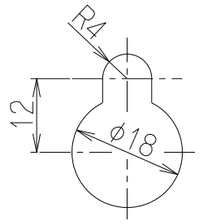


だるま穴
（本体取付穴）詳細

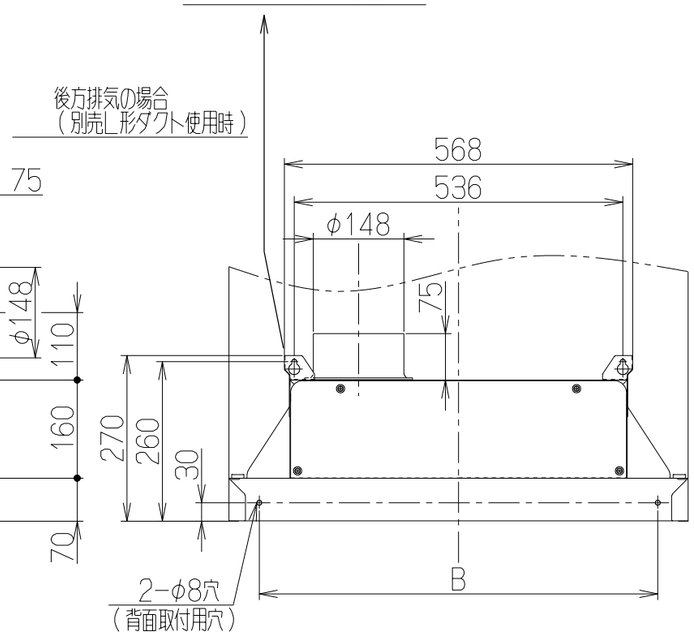


## 主要部品一覧表

| 品番 | 部品名 | 材質 | 表面処理 | 色調 |
|---|---|---|---|---|
| 1 | フード本体 | 亜鉛めっき鋼板 | ポリエステル塗装 | 表題欄による |
| 2 | 本体 | 亜鉛めっき鋼板 | | |
| 3 | 整流板 | 亜鉛めっき鋼板 | ポリエステル塗装 | 表題欄による |
| 4 | ケーシング | 亜鉛めっき鋼板 | | |
| 5 | モーター | 4極コンデンサ誘導電動機E種 | | |
| 6 | ファン | 亜鉛めっき鋼板（シロッコファン） | | |
| 7 | フィルター | ガルバリウム鋼板製イージーフィルター（1層） | | |
| 8 | スイッチ | 押しボタン式（切、弱、強、照明） | | |
| 9 | 排気口 | 亜鉛めっき鋼板 | 逆風防止シャッター付 | ※付属品 |
| 10 | 電源コード | プラグ付ビニル平形コード0.75mm²・2心 2極差込プラグ | | |
| 11 | 照明装置 | ミニ電球 1ケ付属 （定格100V 40W 口金：E17） | | |
| 12 | 吊金具 | 亜鉛めっき鋼板 | | |
| 13 | 幕板 | カラー鋼板 | ※付属品 | ※表題欄による |
| 14 | L形ダクト | 亜鉛めっき鋼板 | ※別売品：LD-15 | |
| 15 | 横幕板 | カラー鋼板 | ※別売品：YMP53-A325※（※=BK、W、SI） | |

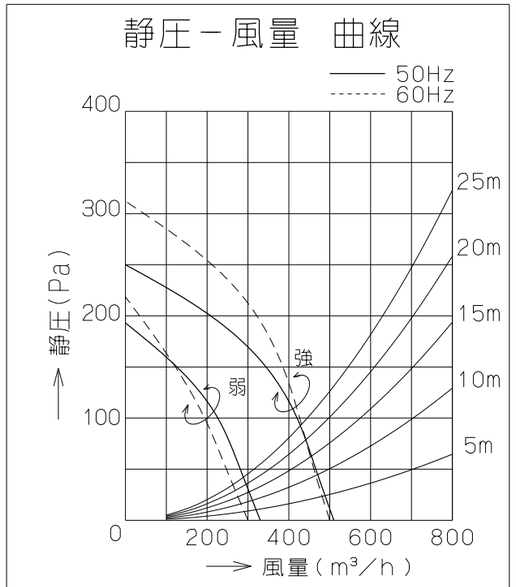


抵抗曲線は，φ150スパイラルダクトを示す。

| B寸法 | A寸法 | 型名 | 製品コード | 色調 | | 区分No. |
|---|---|---|---|---|---|---|
| 800 | 900 | SADR-3A9016RSI | * | シルバーメタリック(SメタリックC) | | KA132 |
| | | SADR-3A9016RBK | * | ブラック(ブラックFJ) | | KA132 |
| | | SADR-3A9016RW | * | ホワイト(C-202) | | KA132 |
| 650 | 750 | SADR-3A7516RSI | * | シルバーメタリック(SメタリックC) | | KA132 |
| | | SADR-3A7516RBK | * | ブラック(ブラックFJ) | | KA132 |
| | | SADR-3A7516RW | * | ホワイト(C-202) | | KA132 |
| 500 | 600 | SADR-3A6016RSI | * | シルバーメタリック(SメタリックC) | | KA132 |
| | | SADR-3A6016RBK | * | ブラック(ブラックFJ) | | KA132 |
| | | SADR-3A6016RW | * | ホワイト(C-202) | | KA132 |

| | | | |
|---|---|---|---|
| 作成 | 2017/02/09 | 型名 | SADR-3A6016/7516/9016R<br>AC100V出力線付 |
| 更新 | 2020/02/17 | 図番 | T-2017-02-0031 |
| -FUJIOH- 富士工業株式会社 | 三角法 | 尺度 1/10 | 図名 特注製品姿図 |

参考図